Ф-1

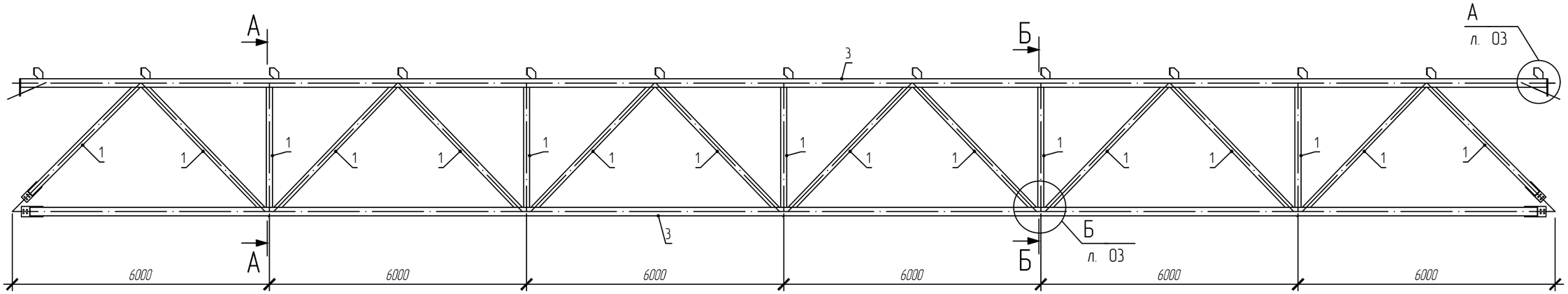

А – А

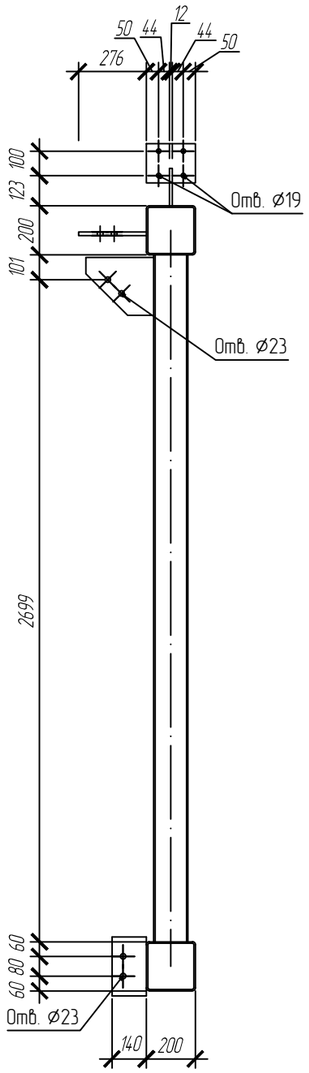

Б – Б

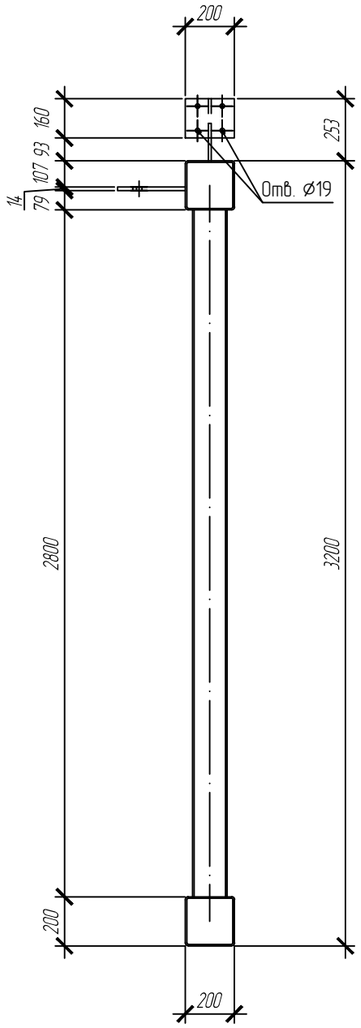

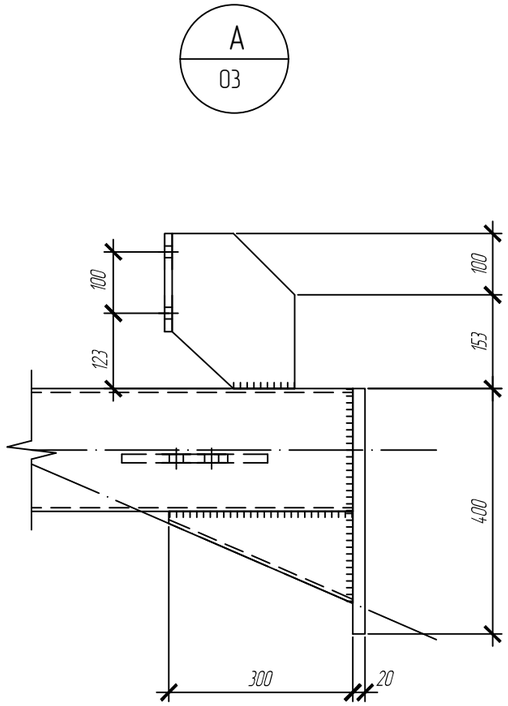

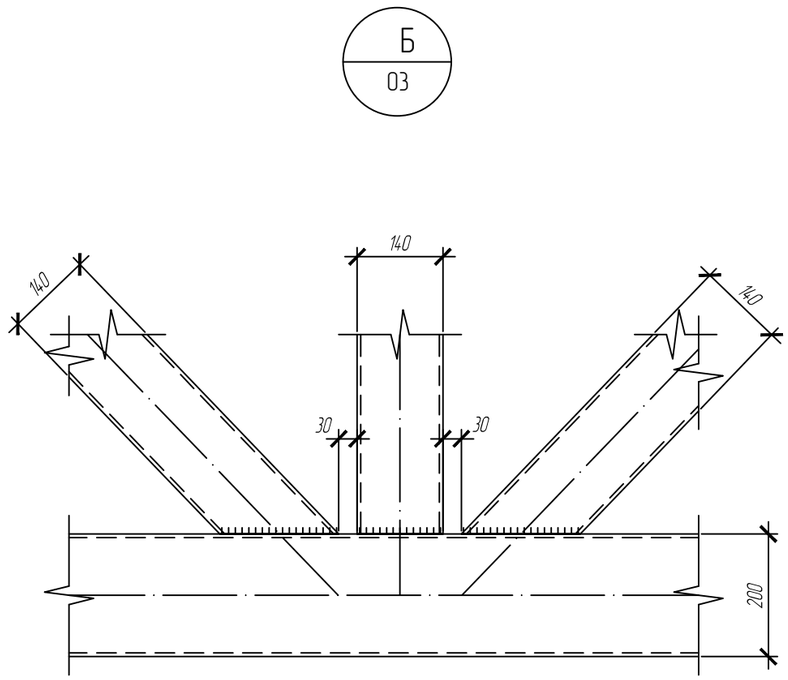

						КП -2069059-08.04.01-220850-2023		
						Теоретические основы работы металлических и деревянных конструкций		
Изм.	Кол.уч	Лист	Nдок.	Подпись	Дата			
ГИП						Проектирование и моделирование металлического каркаса промышленного здания	Стадия	Лист	Листов
Гл.Спец							КП	3	3
Нач.Отд.									
Н.Контр.						Ферма Ф-1, узлы, разрезы	ПГУАС, каф. СК, гр. 22 СТ 2 м		
Пров.		Арискин			09.06.2023				
Разраб.		Горькин			09.06.2023				