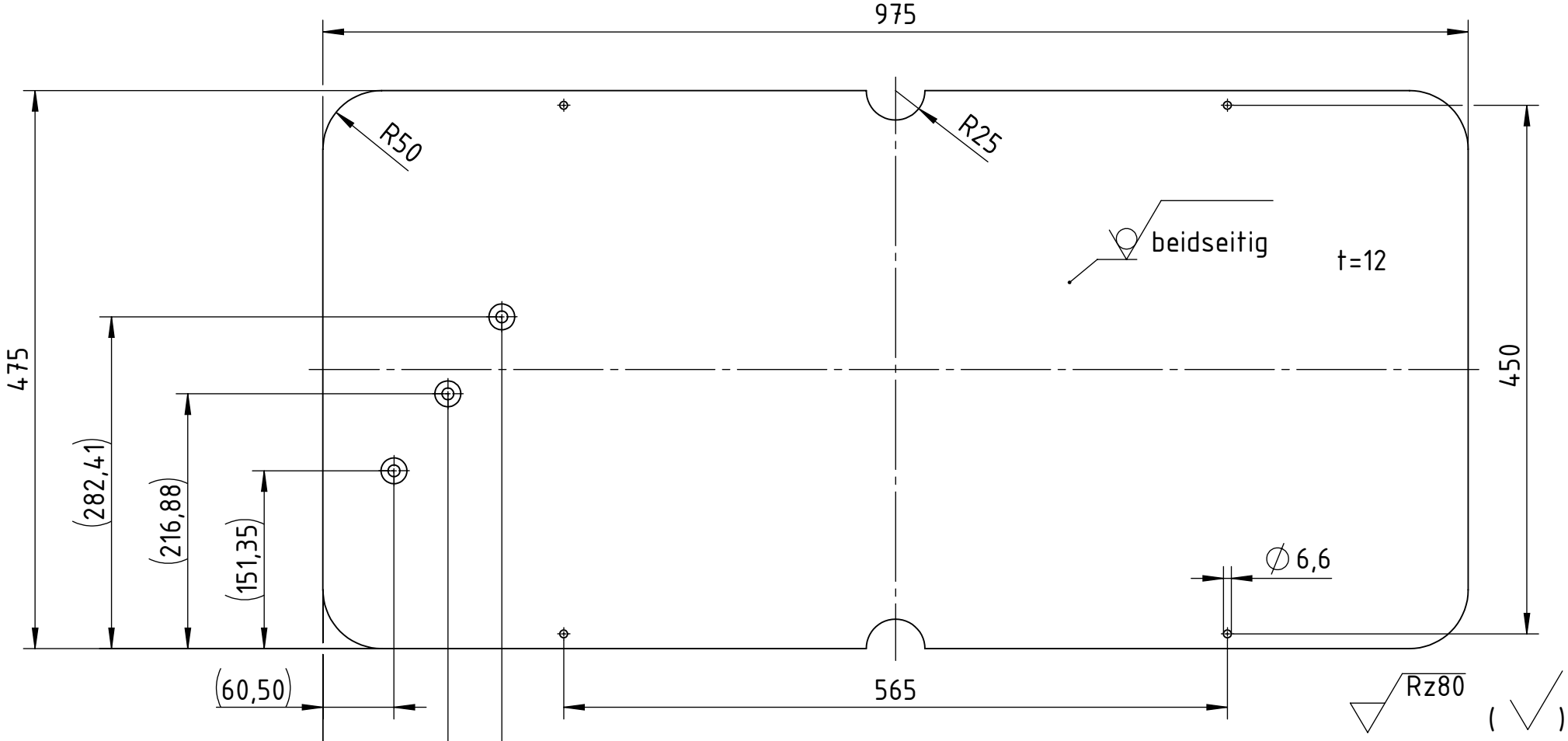

+0,5 -0,5

alle Bohrungen ⌖ 0,5

Oberfläche	Kanten	Tolerierung	Allgemeintoleranz		Gewicht in Kg	Blattformat	Maßstab
EN ISO 1302	ISO 1375	ISO 8015	ISO 2768-mK		3,1	A4	1:5

Fachbereich	Verantwortlich durch	Erstellt durch	Genehmigt von	Klasse
MT	M. Müller	M. Müller	-	MT12/2

Fachschule für Technik
Dresden

am BSZ Elektrotechnik

Dokumentenart	Werkstoff, Halbzeug
Einzelteilzeichnung	Birke, 975x475x12
Titel, Zusätzlicher Titel	Zeichnungsnummer
Pos. 1 Grundplatte	1.0 - 1

Änd.	Ausgabedatum	Spr.	Blatt
0	29.04.2014	de	1/1