Lasersaur

A laser cutter for makers.

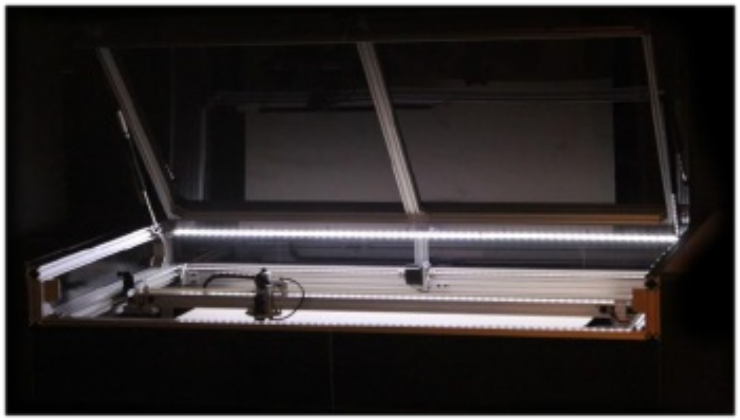

				DESSINE				Lasersaur	LaserSaur.qet	LaserSaur.qet
1.1.1.1	Emissionne			CONTROL						Seite: 1
REV	MODIFICATION		FIRME	APROUV			ORIGINE			Seite: 11

Folie	Titel	Autor	Datum
1	Lasersaur	Olaf Bitter	
2	Folienliste		
3	Übersicht	Olaf Bitter	
4	PC	Olaf Bitter	
5	Einspeisung	Olaf Bitter	22.04.15
6	24V	Olaf Bitter	
7	NOT-AUS	Olaf Bitter	
8	Deckel	Olaf Bitter	
9	Motorsteuerung	Olaf Bitter	
10	Laser Ansteuerung	Olaf Bitter	
11	Laser Power	Olaf Bitter	

Folie	Titel	Autor	Datum

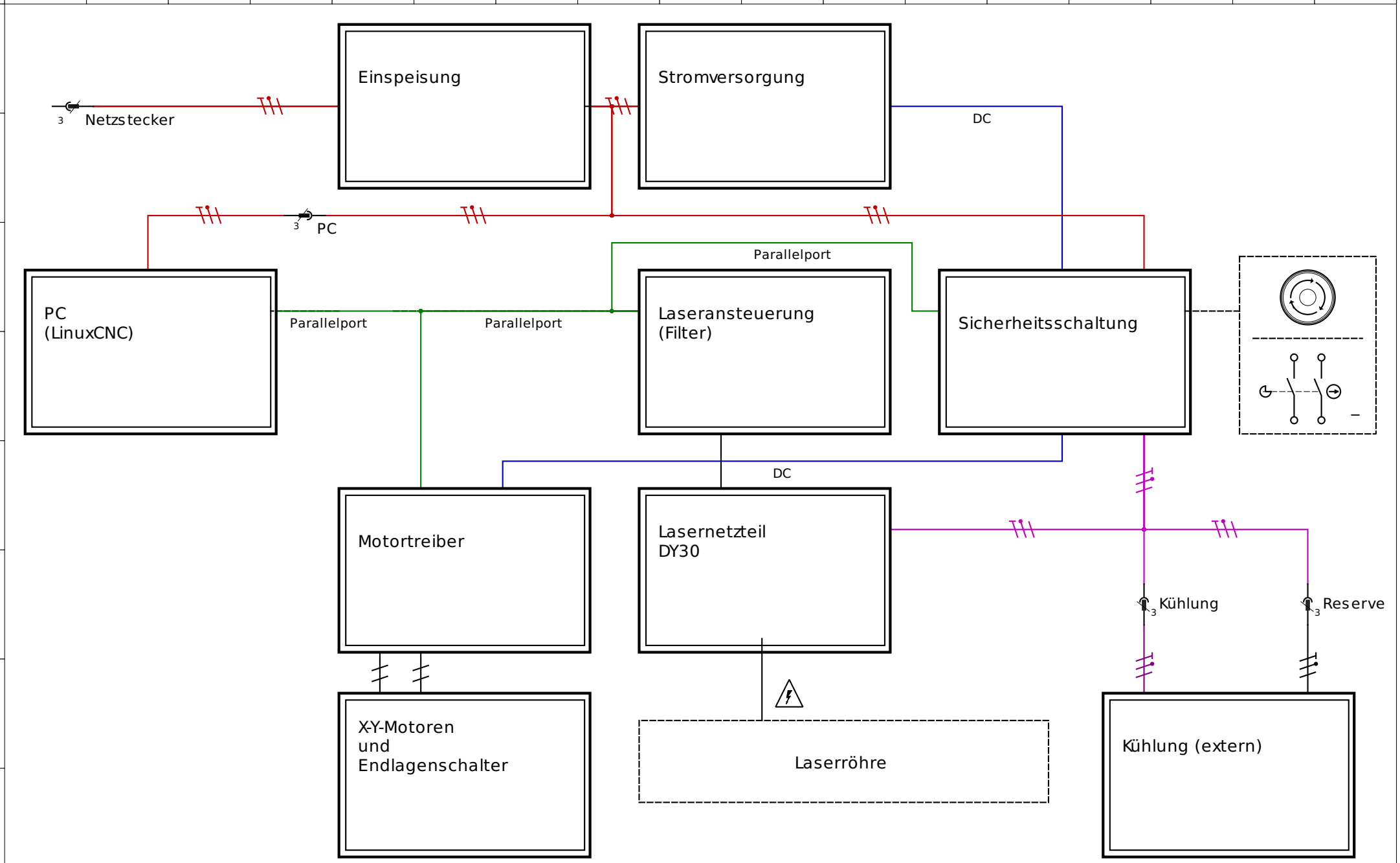

				DESSINE				Übersicht	LaserSaur.qet		LaserSaur.qet
	Emissionne			CONTROL							
REV	MODIFICATION		FIRME	APROUV			ORIGINE				Seite: 3
											Seite: 11

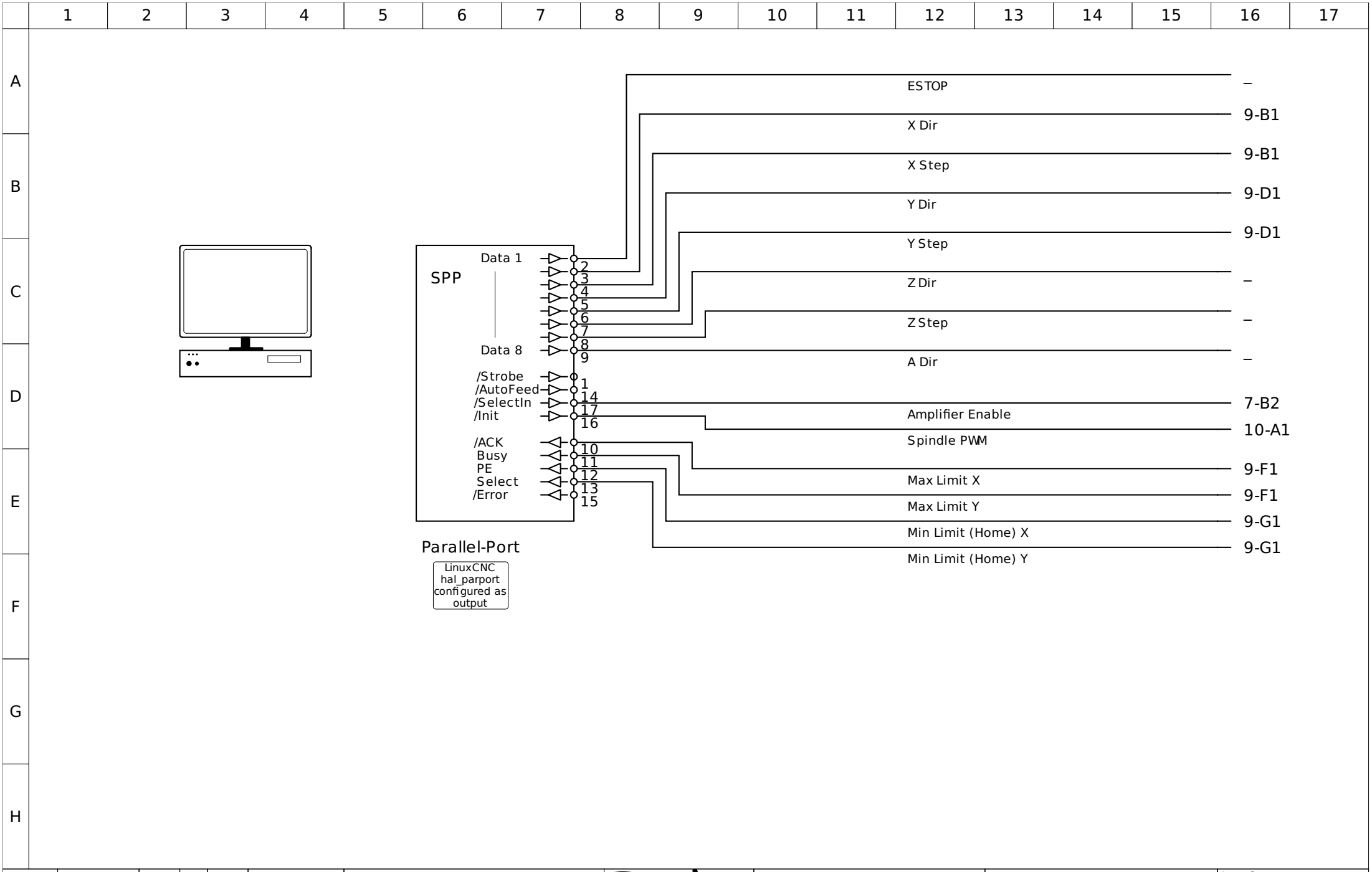

				DESSINE				PC	LaserSaur.qet	LaserSaur.qet
	Emissionne			CONTROL						
REV	MODIFICATION		FIRME	APROUV			ORIGINE			Seite: 4 / Seite: 11

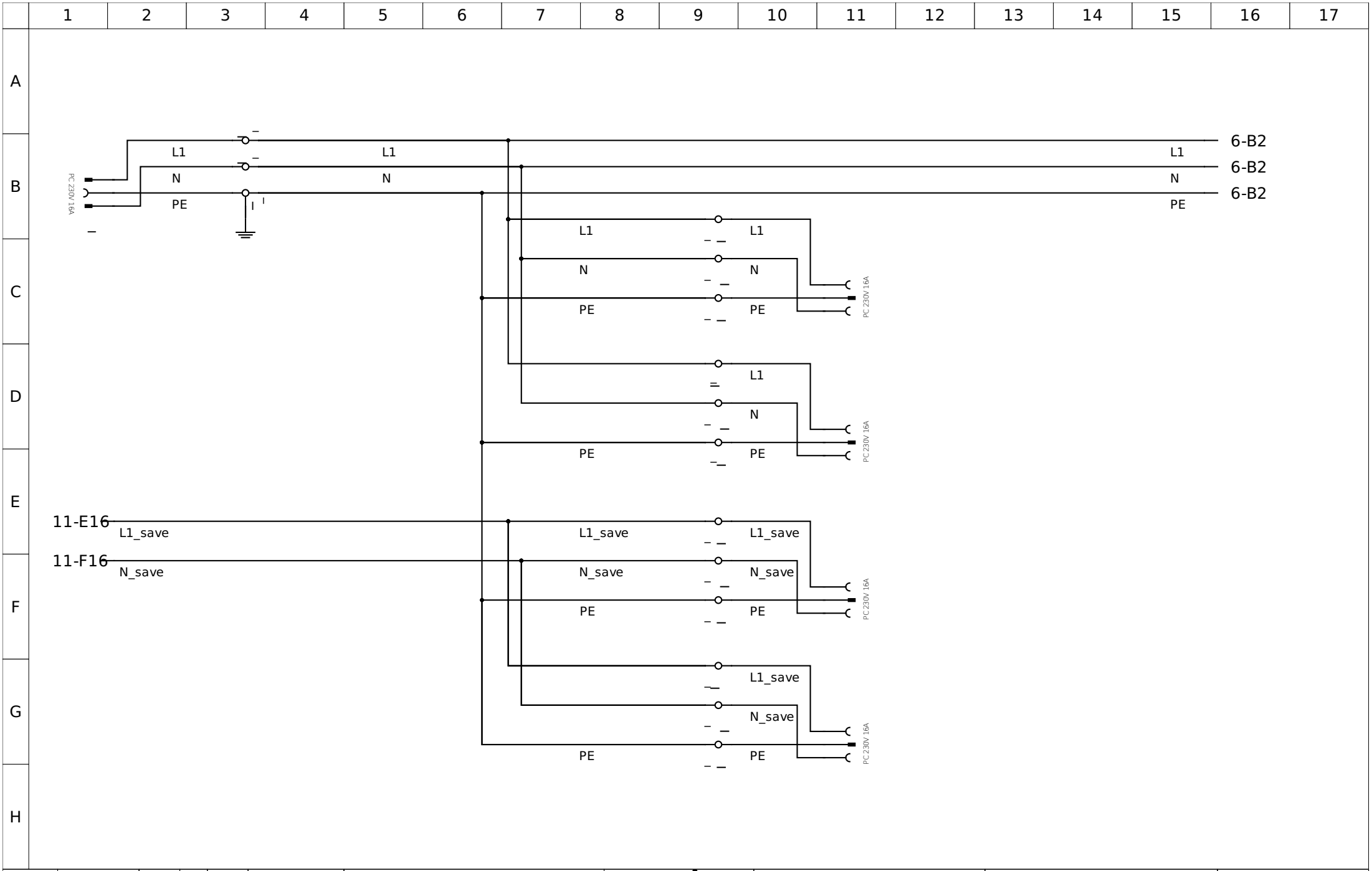

				22.04.15	22.04.151	22.04.15		Einspeisung	LaserSaur.qet		LaserSaur.qet
				DESSINE	%dessin						
1.1.1.1	Emissionne	22.04.152		CONTROL					%label3		Seite: 5
REV	MODIFICATION	22.04.15	FIRME	APROUV		FabLab DD	%label2	ORIGINE			Seite: 11

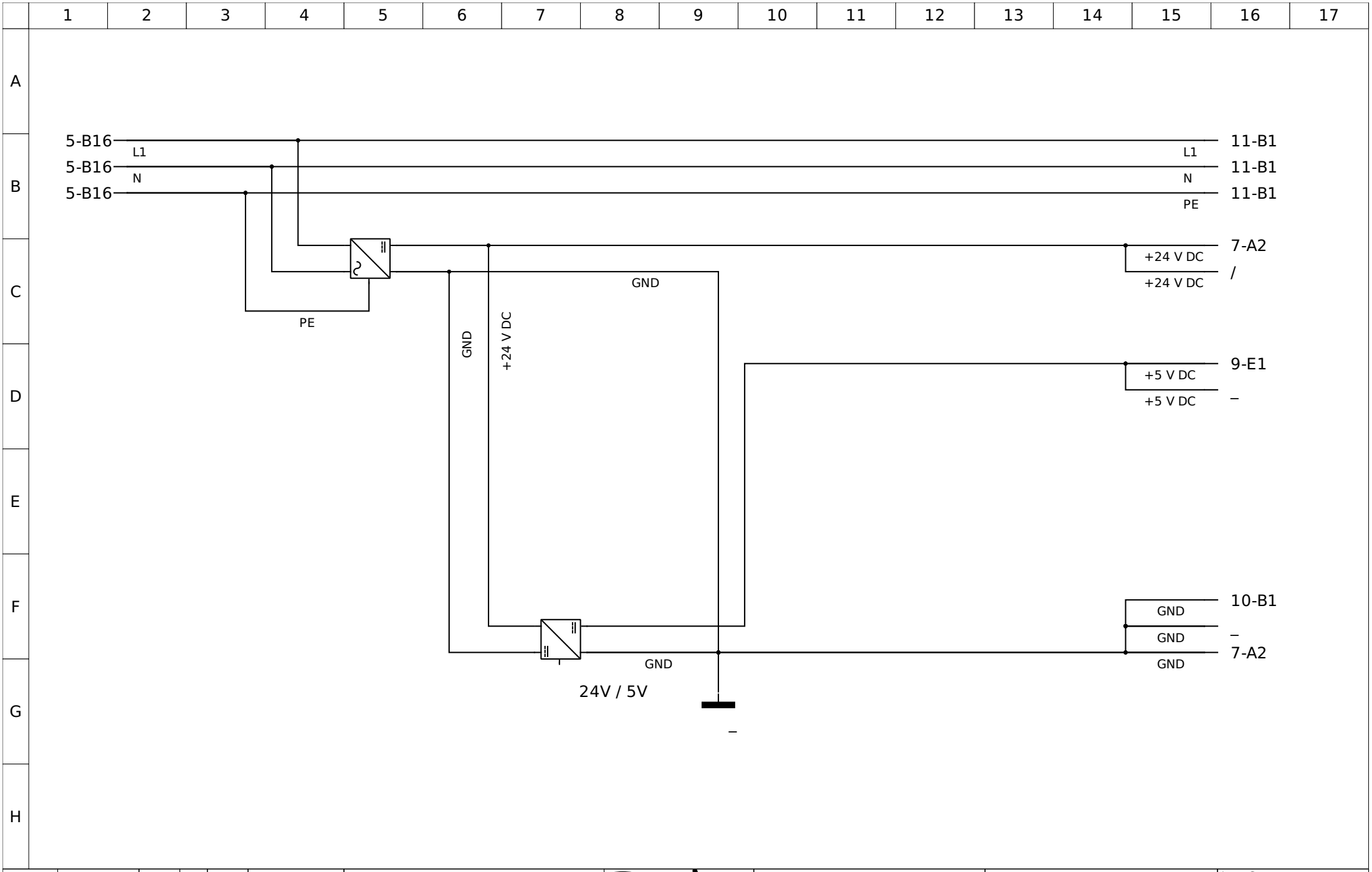

				DESSINE				24V	LaserSaur.qet		LaserSaur.qet
	Emissionne			CONTROL							Seite: 6
REV	MODIFICATION		FIRME	APROUV			ORIGINE				Seite: 11

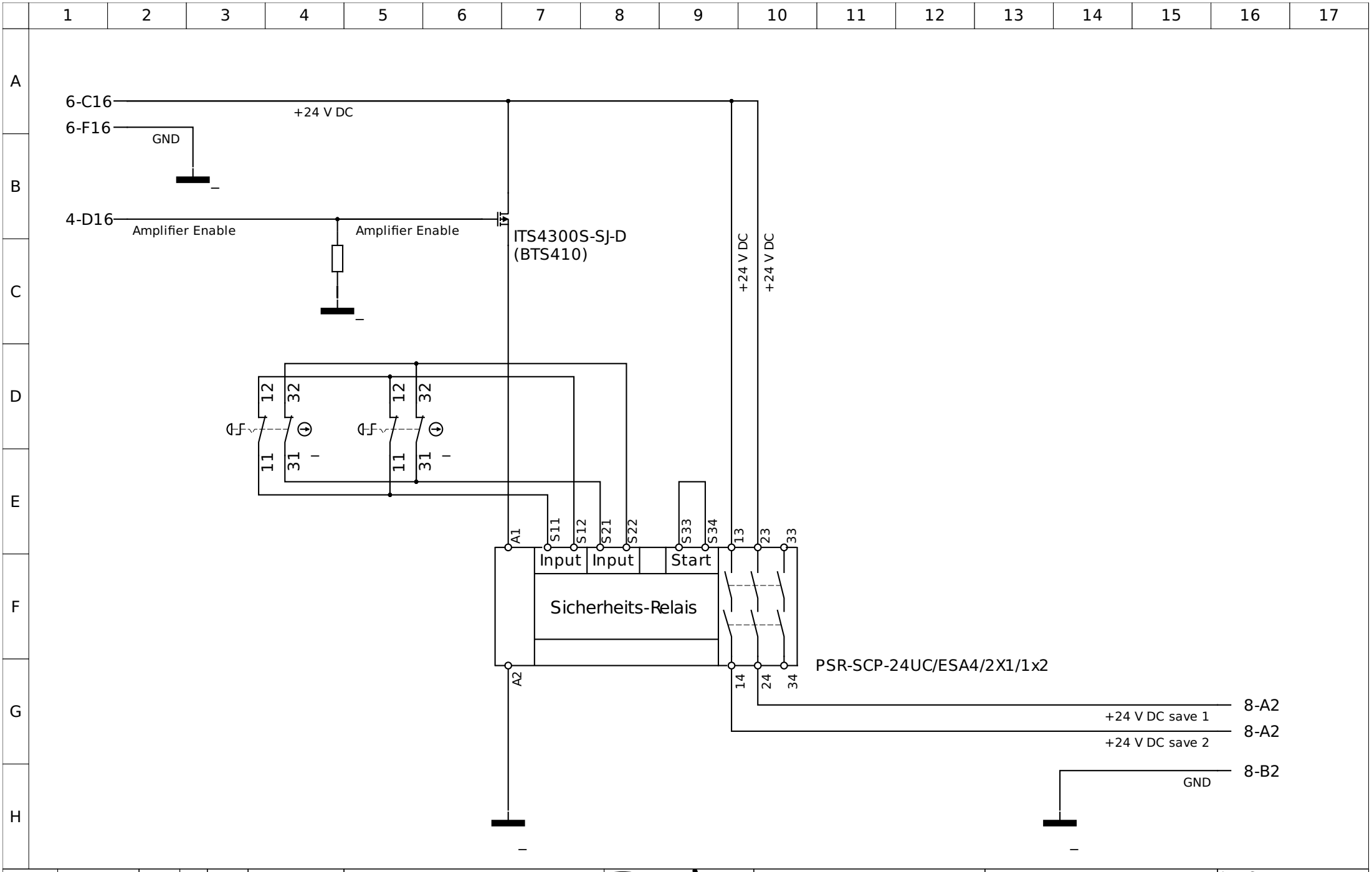

				DESSINE				NOT-AUS	LaserSaur.qet		LaserSaur.qet
	Emissionne			CONTROL							Seite: 7
REV	MODIFICATION		FIRME	APROUV			ORIGINE				Seite: 11

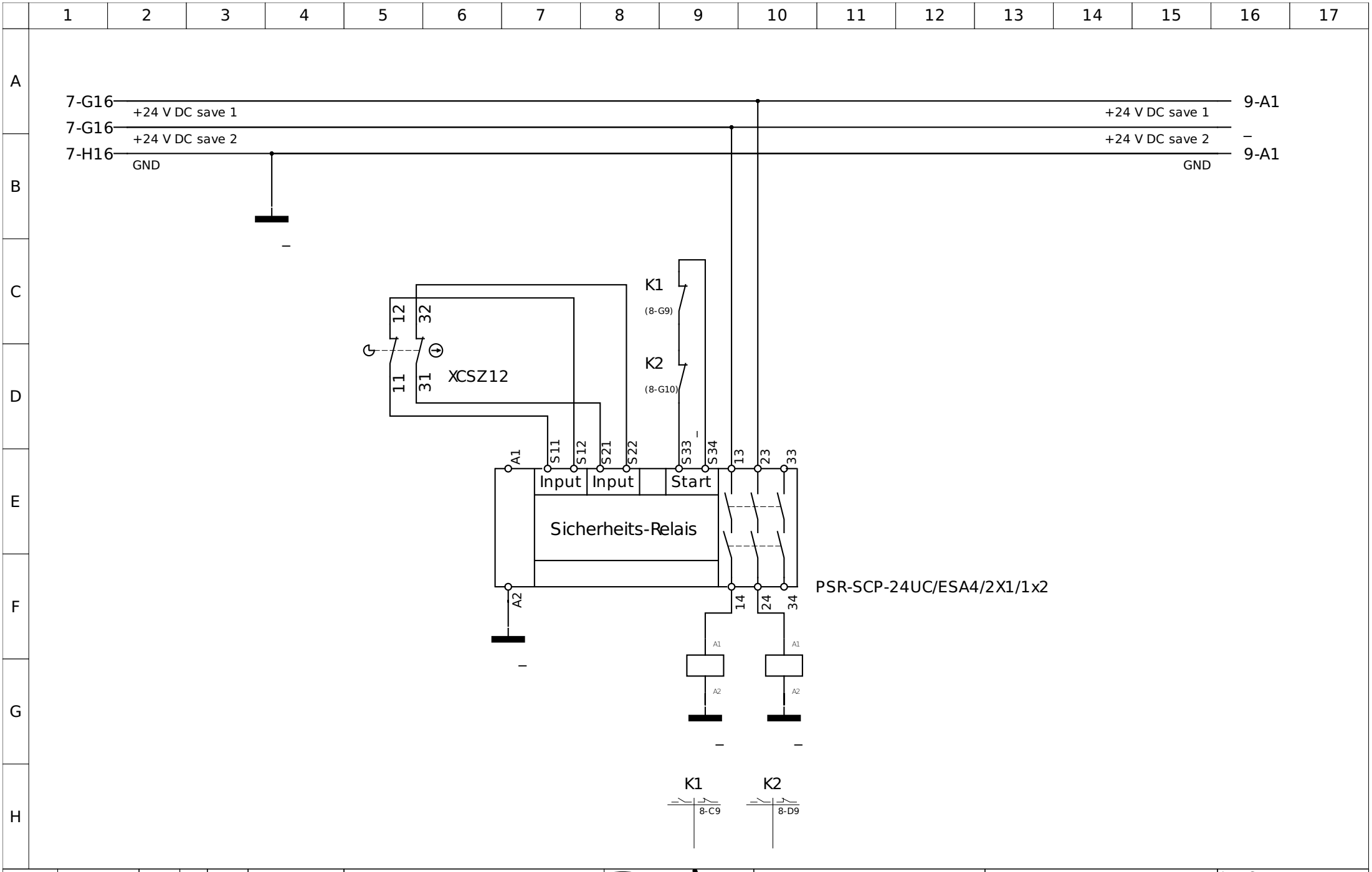

				DESSINE				Deckel	LaserSaur.qet		LaserSaur.qet
	Emissionne			CONTROL							Seite: 8
REV	MODIFICATION		FIRME	APROUV			ORIGINE				Seite: 11

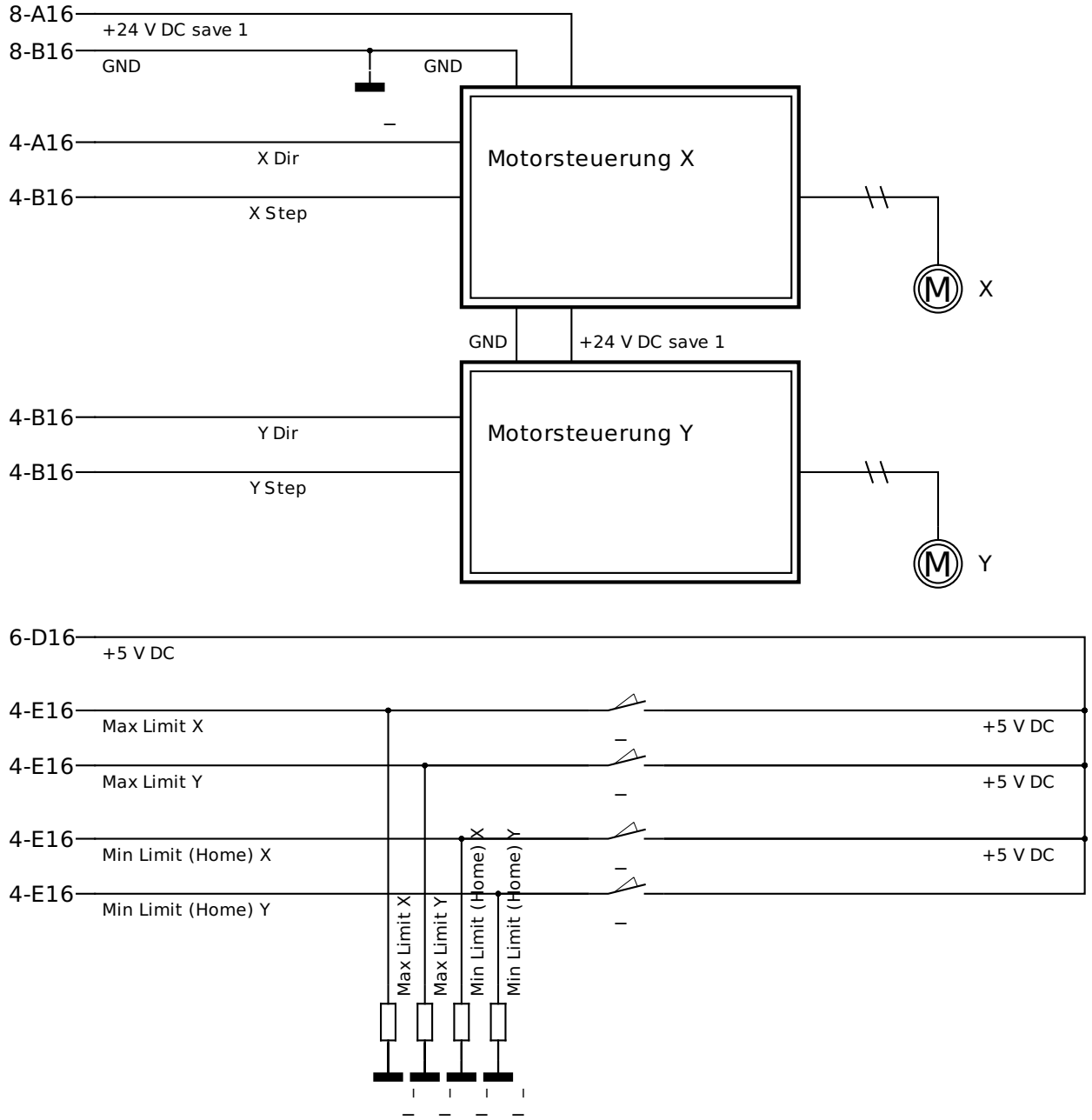

				DESSINE				LaserSaur.qet		LaserSaur.qet
	Emissionne			CONTROL						
REV	MODIFICATION		FIRME	APROUV			ORIGINE			Seite: 9
										Seite: 11

Motorsteuerung

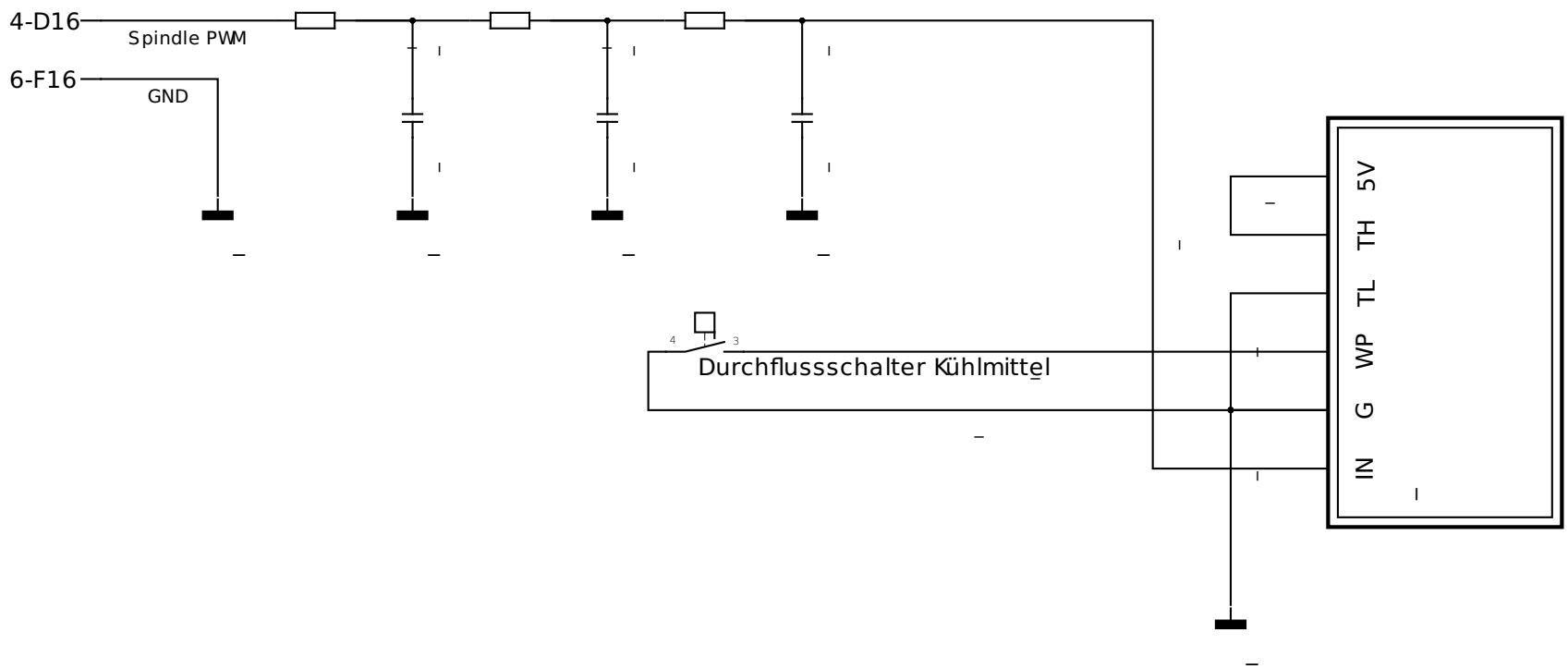

				DESSINE				Laser Ansteuerung	LaserSaur,qet		LaserSaur,qet
	Emissionne			CONTROL							Seite: 10
REV	MODIFICATION		FIRME	APROUV			ORIGINE				Seite: 11

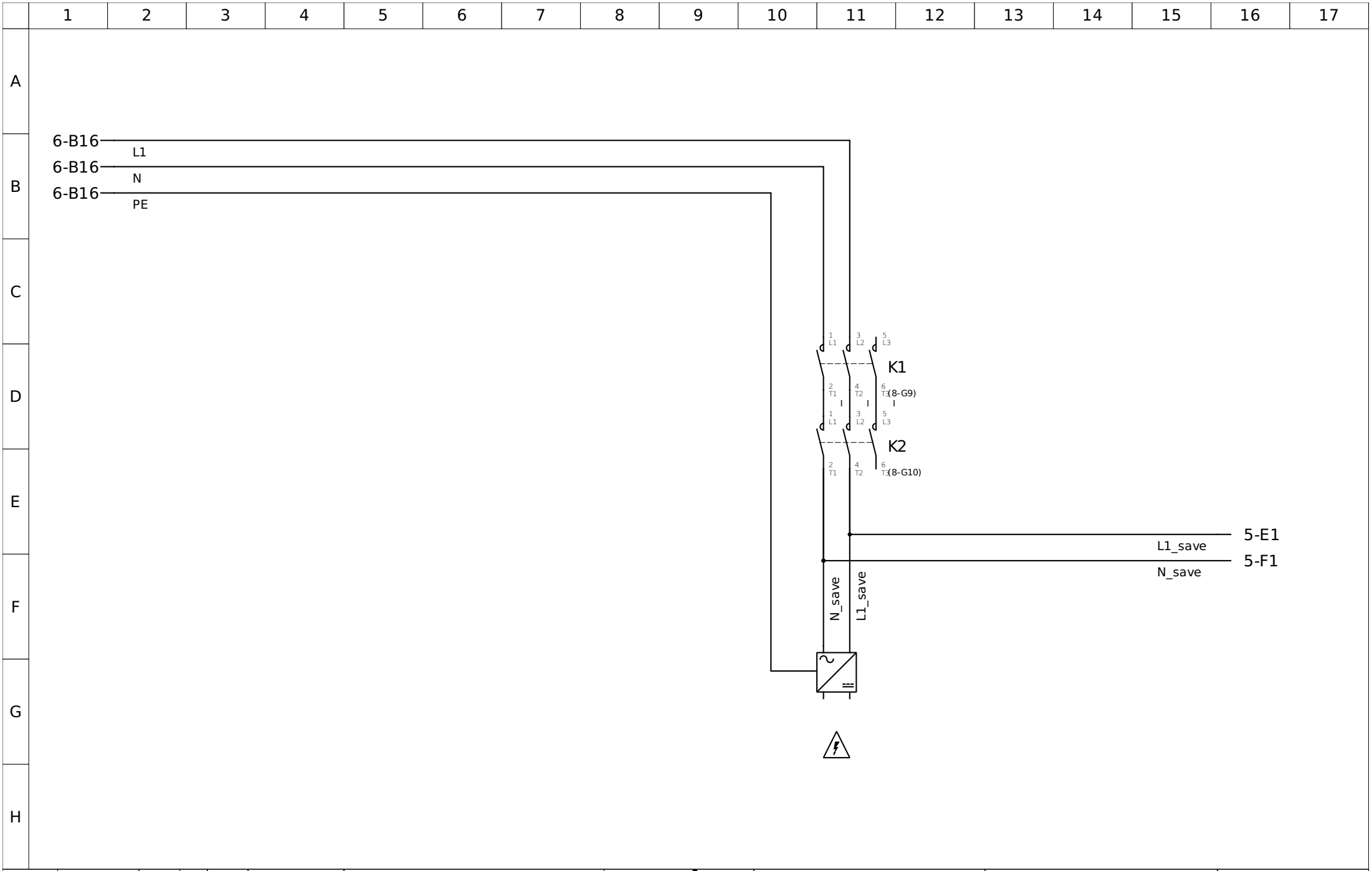

				DESSINE				LaserSaur.qet			LaserSaur.qet
	Emissionne			CONTROL							
REV	MODIFICATION		FIRME	APROUV			ORIGINE				Seite: 11
											Seite: 11