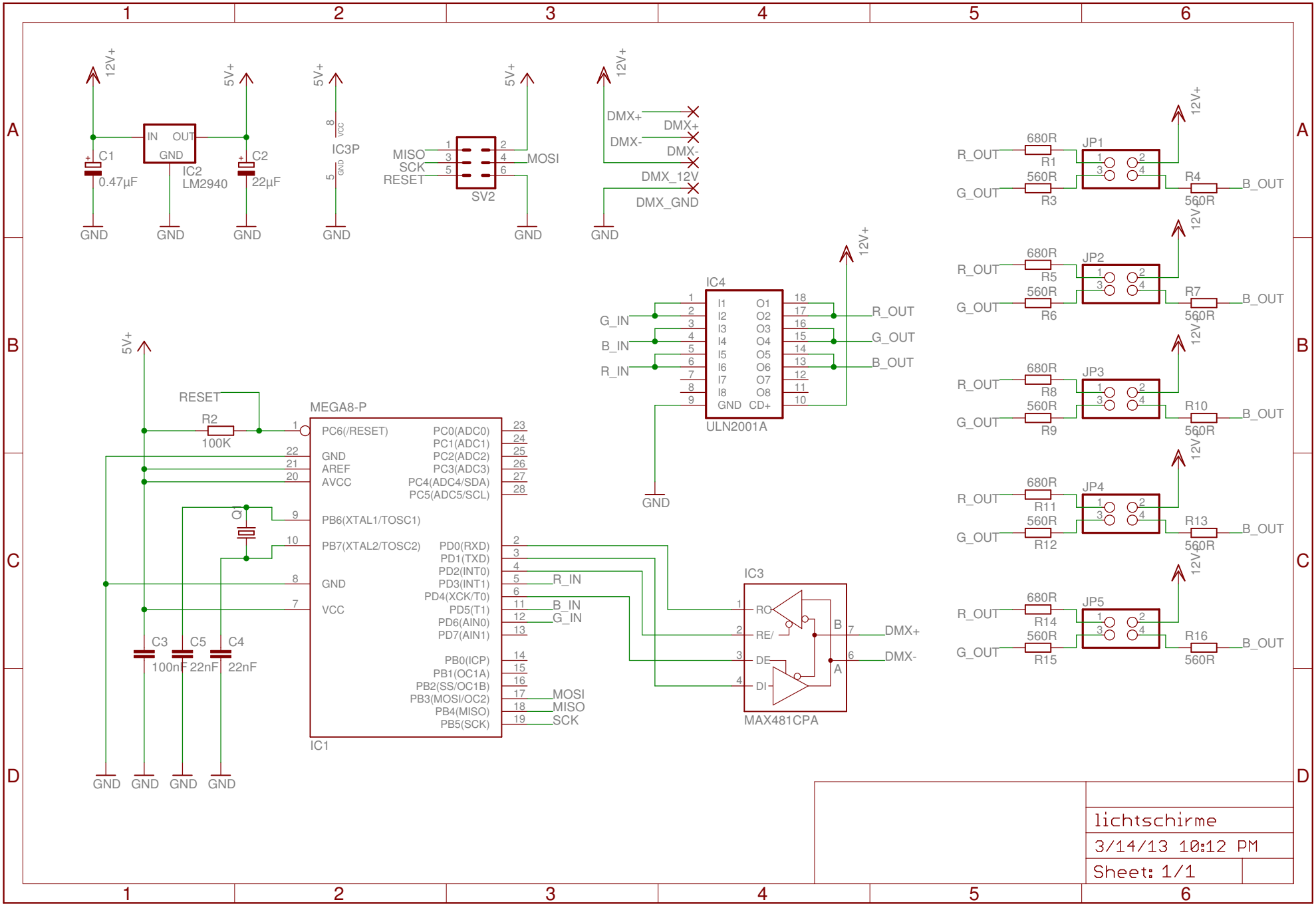

lichtschirme

3/14/13 10:12 PM

Sheet: 1/1