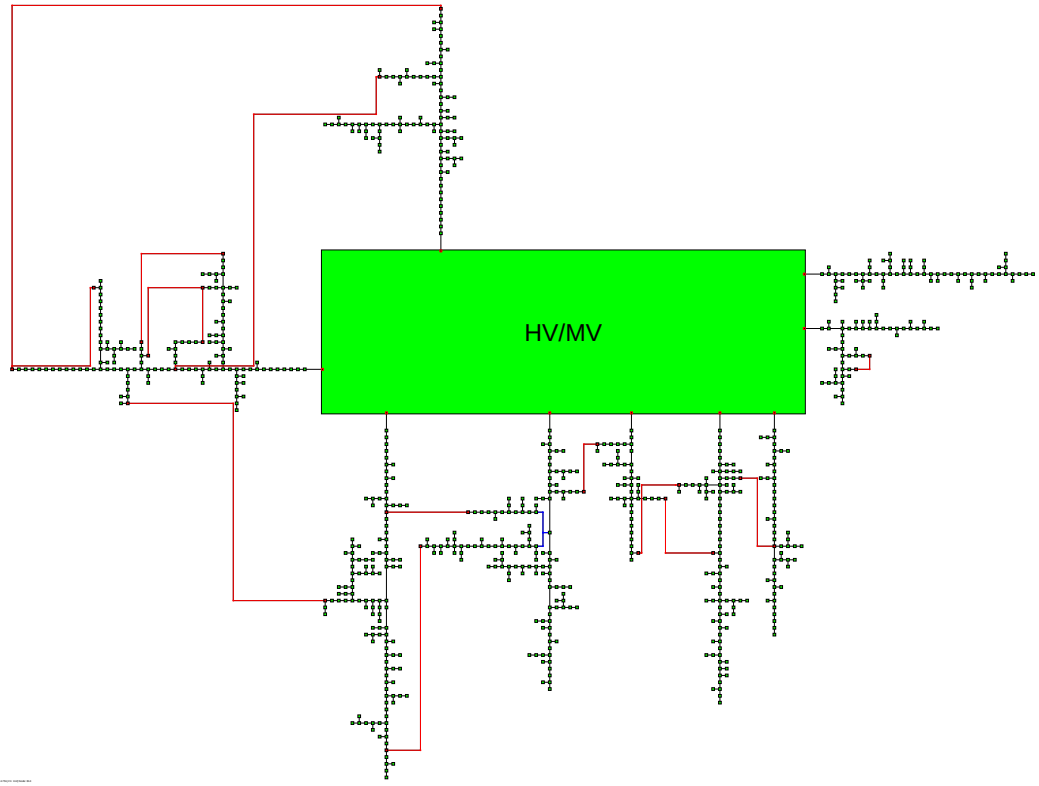
HV/MV