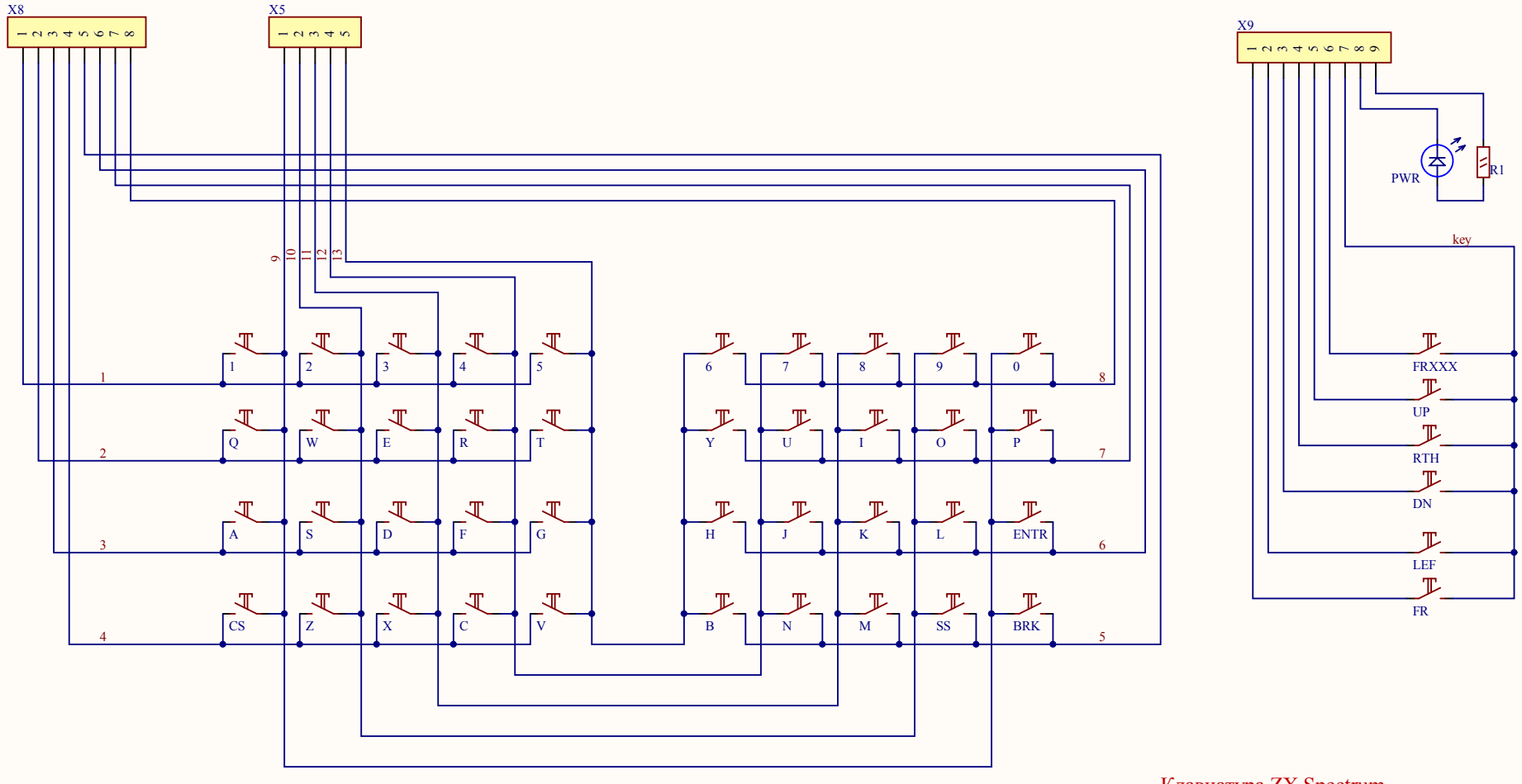

Клавиатура ZX Spectrum

Лебедев Сергей (SergeyLLL)