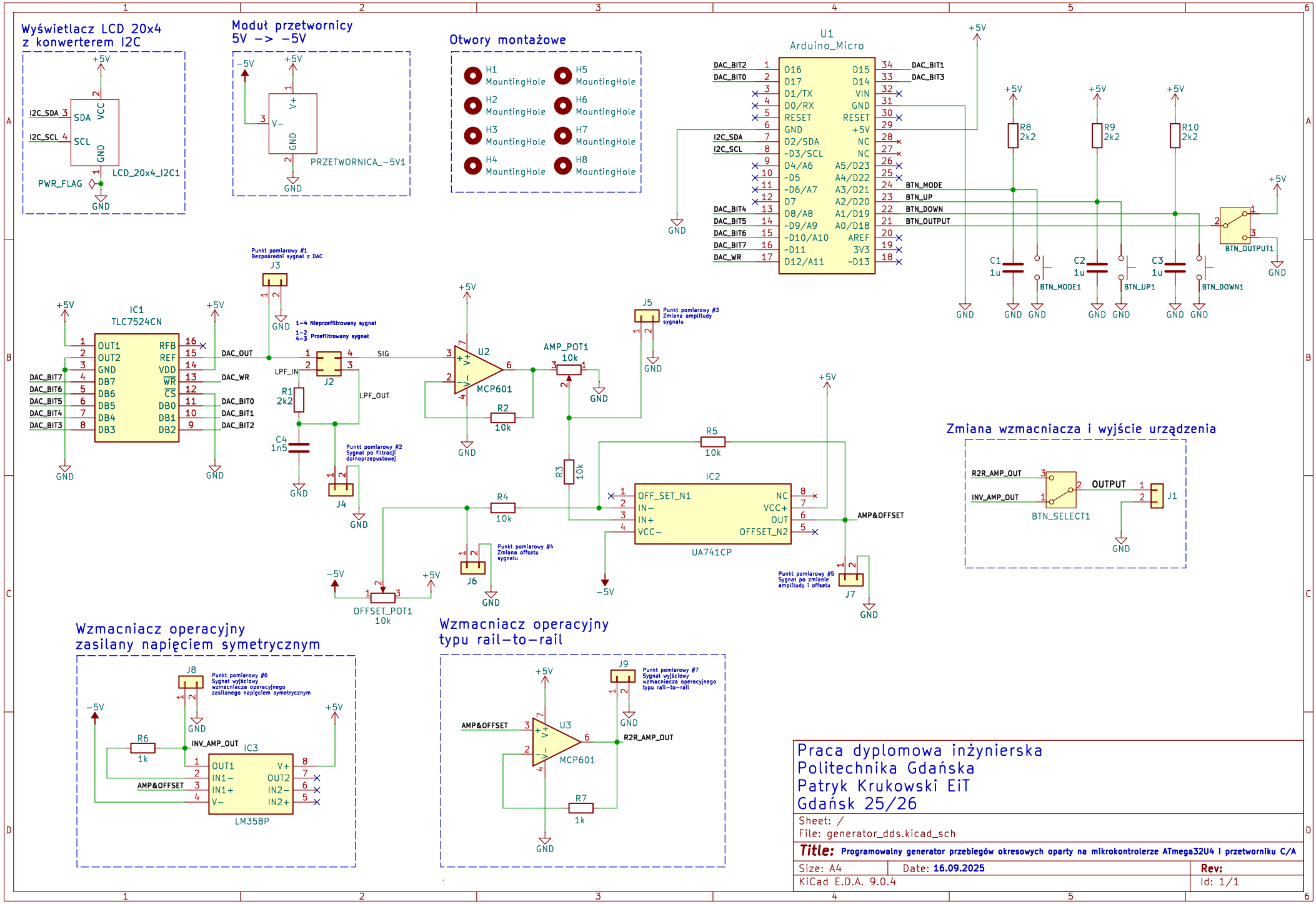
Wyświetlacz LCD 20x4
z konwerterem I2C
LCD_20x4_I2C1
PWR_FLAG
Moduł przetwornicy
5V -> -5V
PRZETWORNICA_-5V1
Otwory montażowe
H1 MountingHole
H2 MountingHole
H3 MountingHole
H4 MountingHole
H5 MountingHole
H6 MountingHole
H7 MountingHole
H8 MountingHole
U1
Arduino_Micro
IC1
TLC7524CN
U2
MCP601
AMP_POT1
10k
IC2
UA741CP
OFFSET_POT1
10k
Punkt pomiarowy #1
Bezpośredni sygnał z DAC
1-4 Nieprzefiltrowany sygnał
1-2 4-3 Przefiltrowany sygnał
Punkt pomiarowy #2
Sygnał po filtracji dolnoprzepustowej
Punkt pomiarowy #3
Zmiana amplitudy sygnału
Punkt pomiarowy #4
Zmiana offsetu sygnału
Punkt pomiarowy #5
Sygnał po zmianie amplitudy i offsetu
Zmiana wzmacniacza i wyjście urządzenia
BTN_SELECT1
OUTPUT
Wzmacniacz operacyjny
zasilany napięciem symetrycznym
IC3
LM358P
Punkt pomiarowy #6
Sygnał wyjściowy wzmacniacza operacyjnego zasilanego napięciem symetrycznym
Wzmacniacz operacyjny
typu rail-to-rail
U3
MCP601
Punkt pomiarowy #7
Sygnał wyjściowy wzmacniacza operacyjnego typu rail-to-rail
Praca dyplomowa inżynierska
Politechnika Gdańska
Patryk Krukowski EiT
Gdańsk 25/26
Sheet: /
File: generator_dds.kicad_sch
Title: Programowalny generator przebiegów okresowych oparty na mikrokontrolerze ATmega32U4 i przetworniku C/A
Size: A4
Date: 16.09.2025
Rev:
KiCad E.D.A. 9.0.4
Id: 1/1