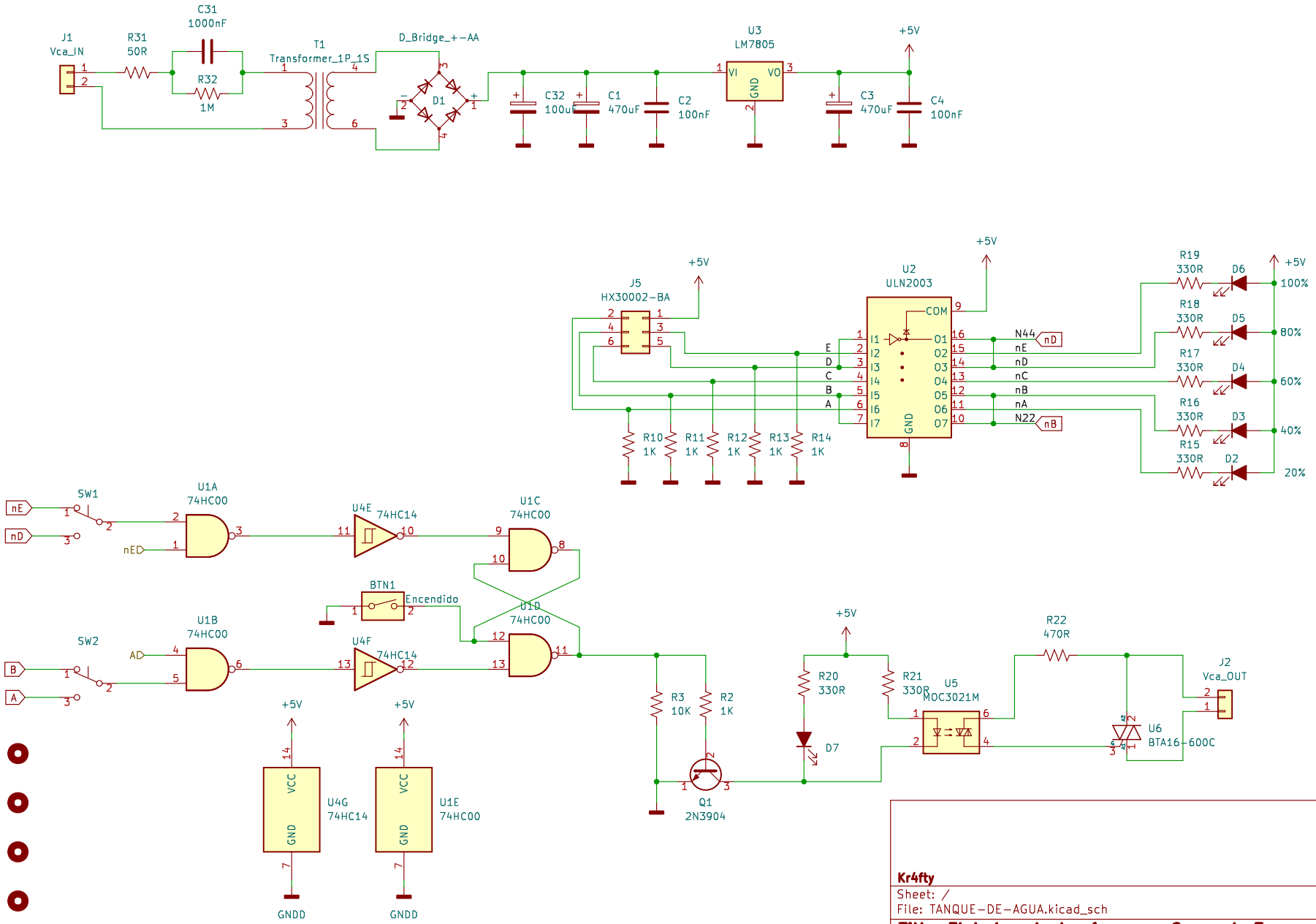

Kr4fty

Sheet: /

File: TANQUE-DE-AGUA.kicad_sch

Title: Flotador electronico para Carga de Tanque de Agua

Size: A4	Date: 2022-05-03	**Rev: 1.0**
KiCad E.D.A. kicad (6.0.4)		Id: 1/1