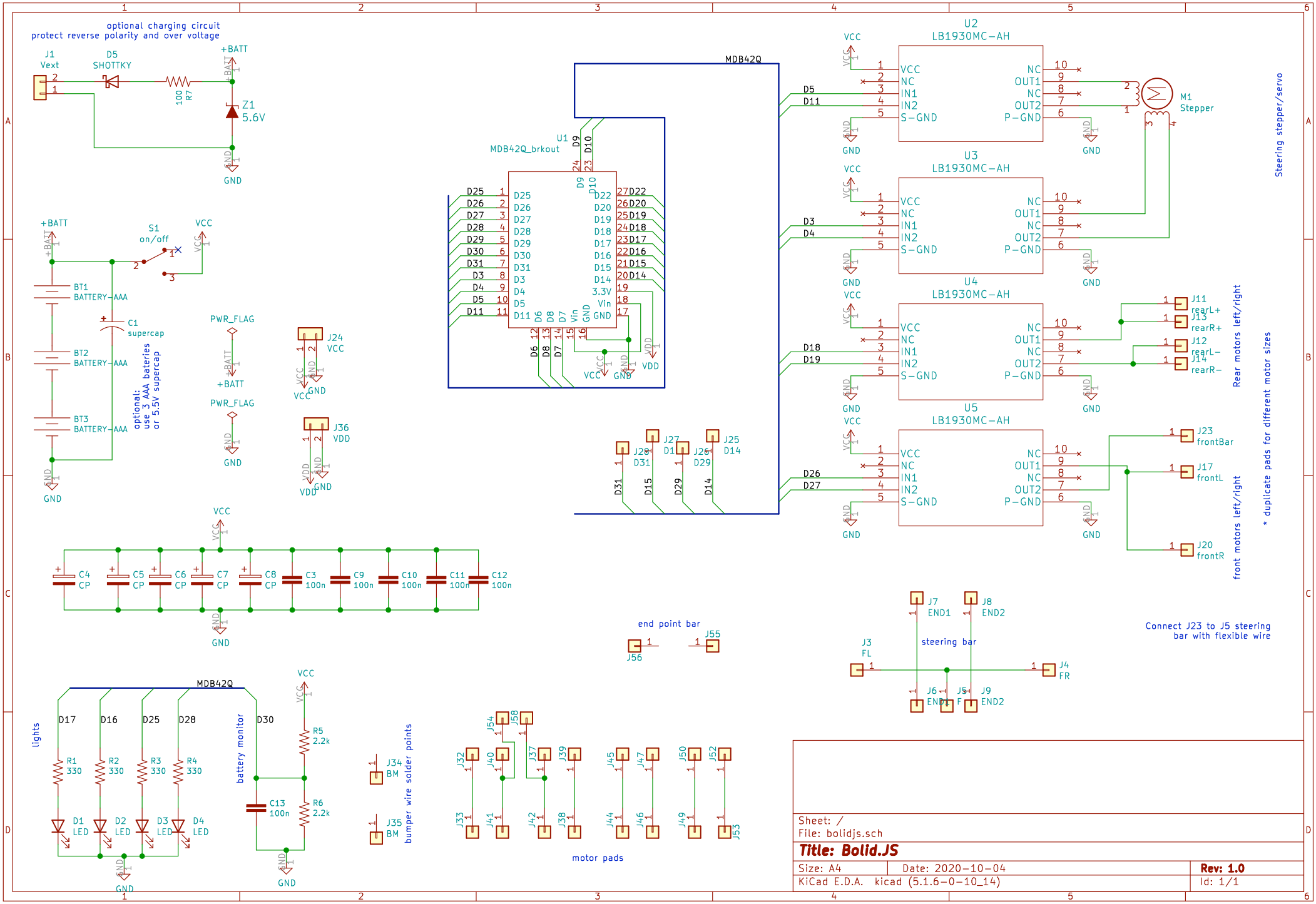
optional charging circuit
protect reverse polarity and over voltage
J1
Vext
D5
SHOTTKY
100
R7
+BATT
Z1
5.6V
GND
S1
on/off
VCC
BT1
BATTERY-AAA
C1
supercap
BT2
BATTERY-AAA
BT3
BATTERY-AAA
optional:
use 3 AAA bateries
or 5.5V supercap
PWR_FLAG
J24
VCC
J36
VDD
MDB42Q
U1
MDB42Q_brkout
D25
D26
D27
D28
D29
D30
D31
D3
D4
D5
D11
D6
D8
D7
D9
D10
D22
D20
D19
D18
D17
D16
D15
D14
3.3V
Vin
GND
VDD
J28
D31
J27
D1
J26
D29
J25
D14
U2
LB1930MC-AH
U3
LB1930MC-AH
U4
LB1930MC-AH
U5
LB1930MC-AH
VCC
NC
IN1
IN2
S-GND
OUT1
OUT2
P-GND
M1
Stepper
Steering stepper/servo
J11
rearL+
J13
rearR+
J12
rearL-
J14
rearR-
Rear motors left/right
J23
frontBar
J17
frontL
J20
frontR
front motors left/right
* duplicate pads for different motor sizes
C4
CP
C5
CP
C6
CP
C7
CP
C8
CP
C3
100n
C9
100n
C10
100n
C11
100n
C12
100n
end point bar
J56
J55
J7
END1
J8
END2
J3
FL
steering bar
J4
FR
J6
END1
J5
F
J9
END2
Connect J23 to J5 steering
bar with flexible wire
lights
D17
D16
D25
D28
R1
330
R2
330
R3
330
R4
330
D1
LED
D2
LED
D3
LED
D4
LED
battery monitor
D30
R5
2.2k
C13
100n
R6
2.2k
J34
BM
J35
BM
bumper wire solder points
J32
J33
J40
J41
J54
J58
J37
J42
J39
J38
J45
J44
J47
J46
J50
J49
J52
J53
motor pads
Sheet: /
File: bolidjs.sch
Title: Bolid.JS
Size: A4
Date: 2020-10-04
Rev: 1.0
KiCad E.D.A. kicad (5.1.6-0-10_14)
Id: 1/1