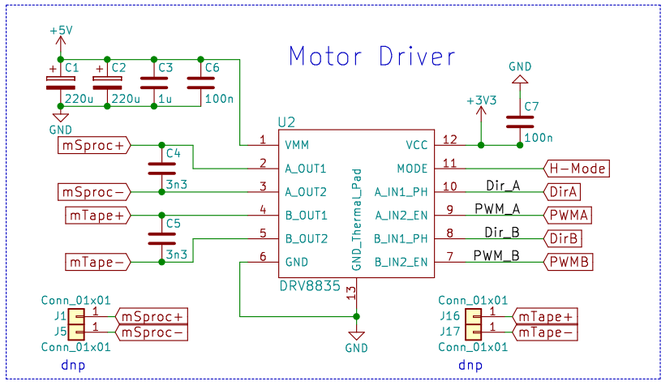

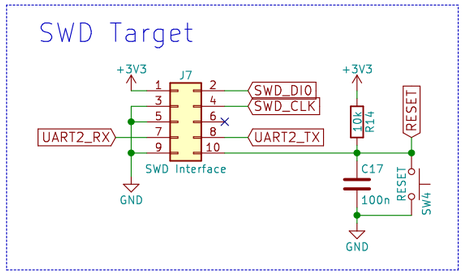

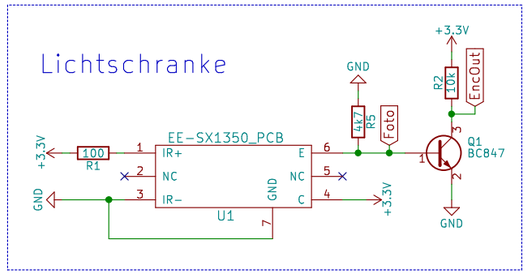

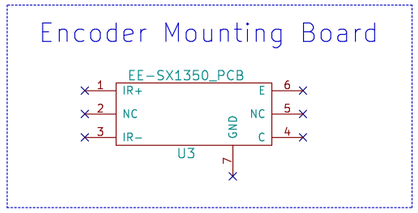

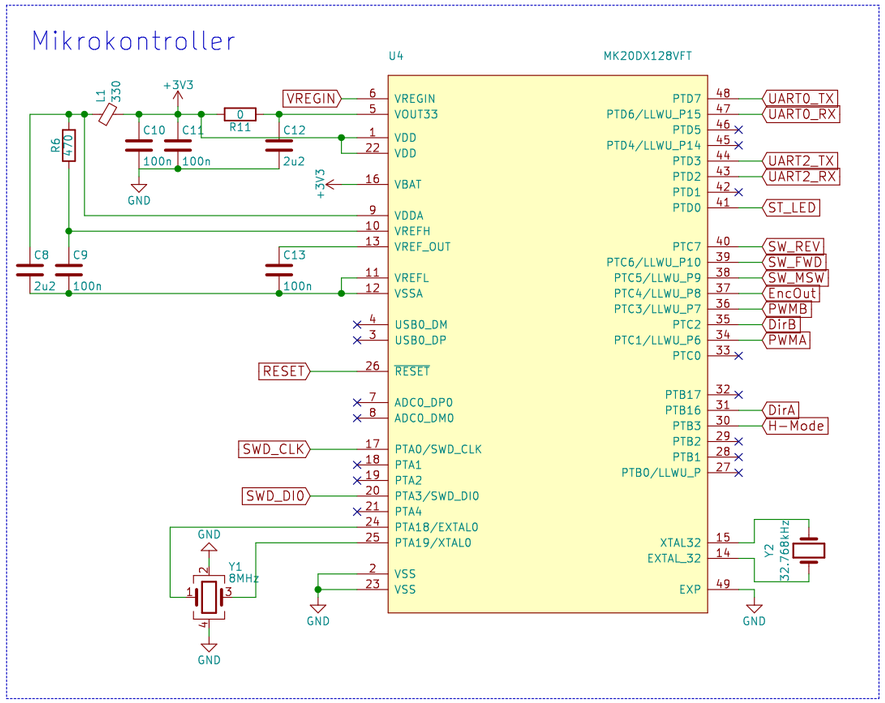

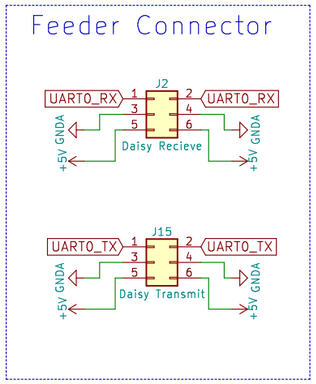

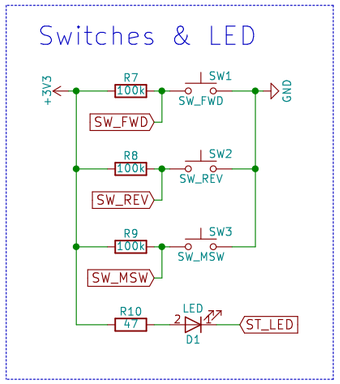

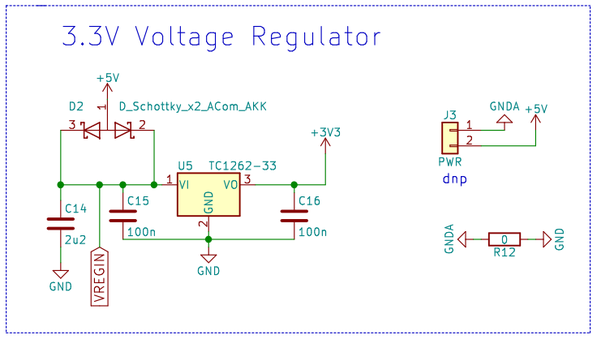

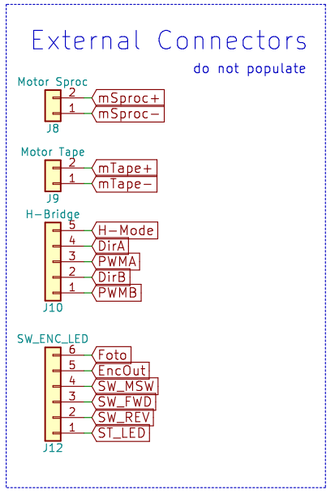

S. Huber
Hochschule Luzern

Sheet: /
File: Wall-F_V5.sch

Title: PnP Feeder

Size: A3	Date: 2018-06-03	**Rev: 1.0**
KiCad E.D.A. kicad 4.0.7		Id: 1/1