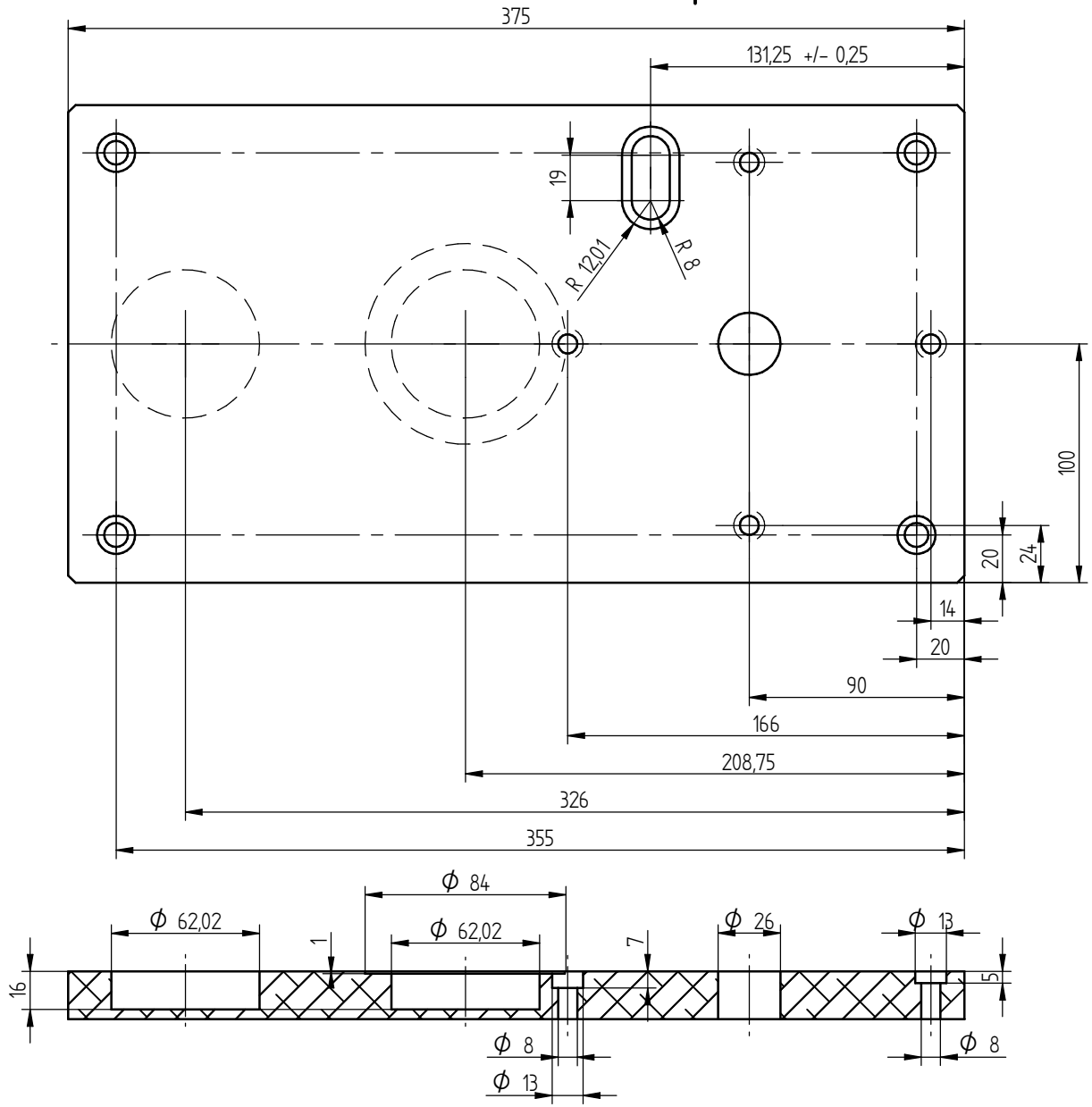

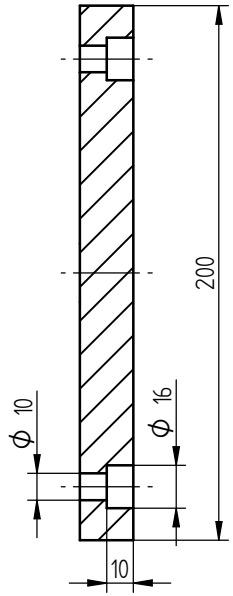

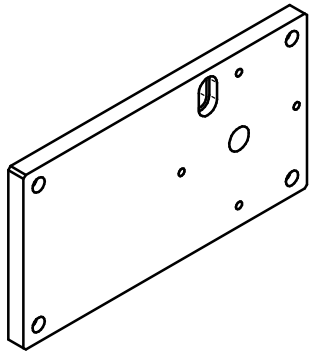

Allgemeintoleranz	Maßstab 1:2	Werkstoff Aluminiumlegierung:3.3547 , AlMg4,5Mn, EN-AW 5083	Gewicht 4,514 kg
SOLID EDGE	Erstellt durch Tobias.Schmeisser	Genehmigt von Tobias.Schmeisser	Sachnummer
	Titel, Zusätzlicher Titel	Dokumentenart Fehler: Keine Referenz	
		Änd. / Ausgabedatum 2021-02-19	Spr. / Blatt Fehler: Keine R / 1:1

SOLID EDGE ACADEMIC COPY