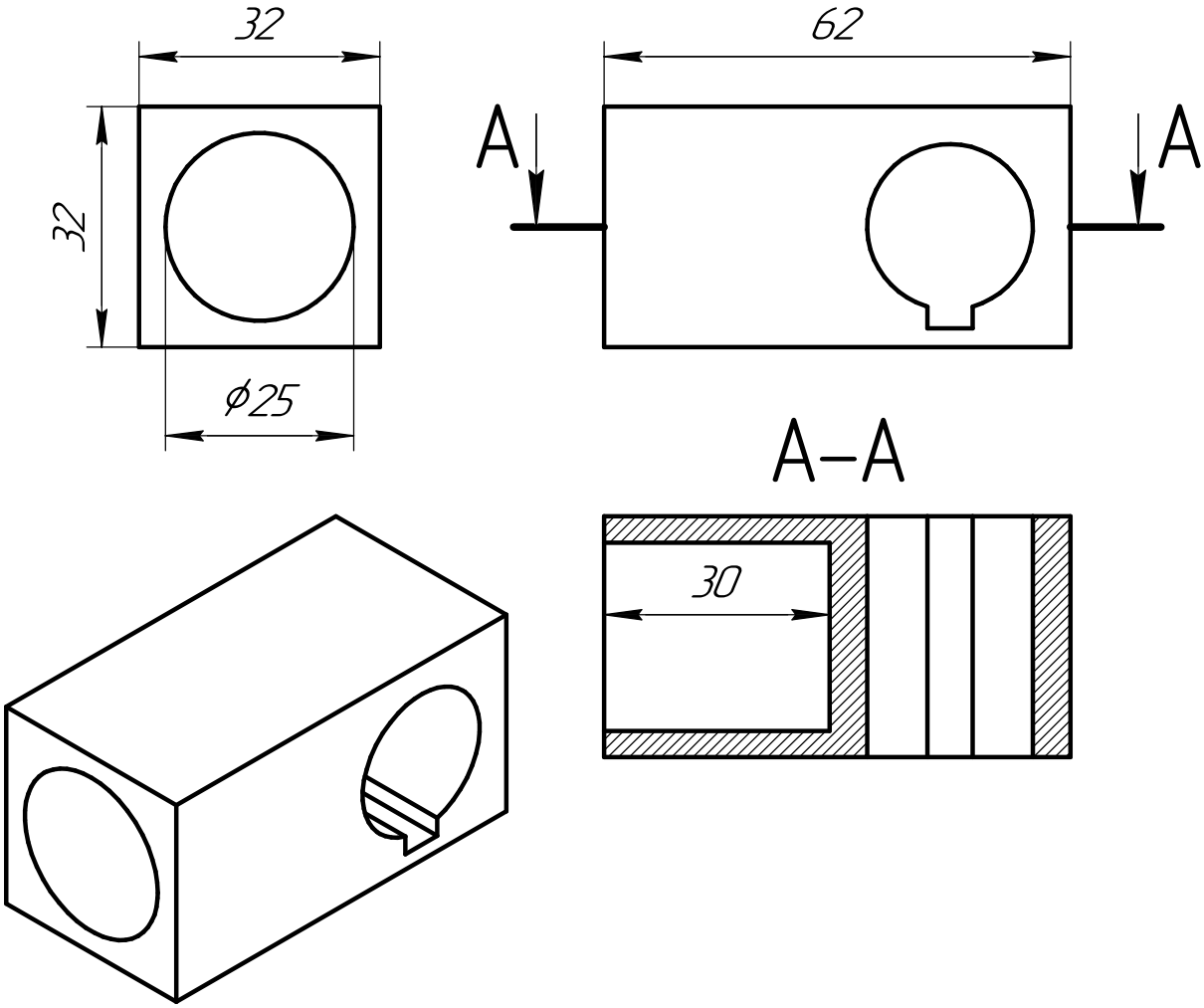

Изм.	Лист	№ докум.	Подп.	Дата	arm clamp 40x steel	Лит.	Масса: 0,28 / Масштаб: 1:1
Разраб.						Лист 1	Листов 2
Пров.							
Т.контр.							
Н.контр.					Сталь 10 ГОСТ 1050-2013		
Утв.							

Перв. примен. | Справ. № | Подп. и дата | Инв. № дубл. | Взам. инв. № | Подп. и дата | Инв. № подл.

КОМПАС-3D v18.1 Home © 2019 ООО "АСКОН-Системы проектирования", Россия. Все права защищены.

Не для коммерческого использования Копировал Формат A4

(4:1)

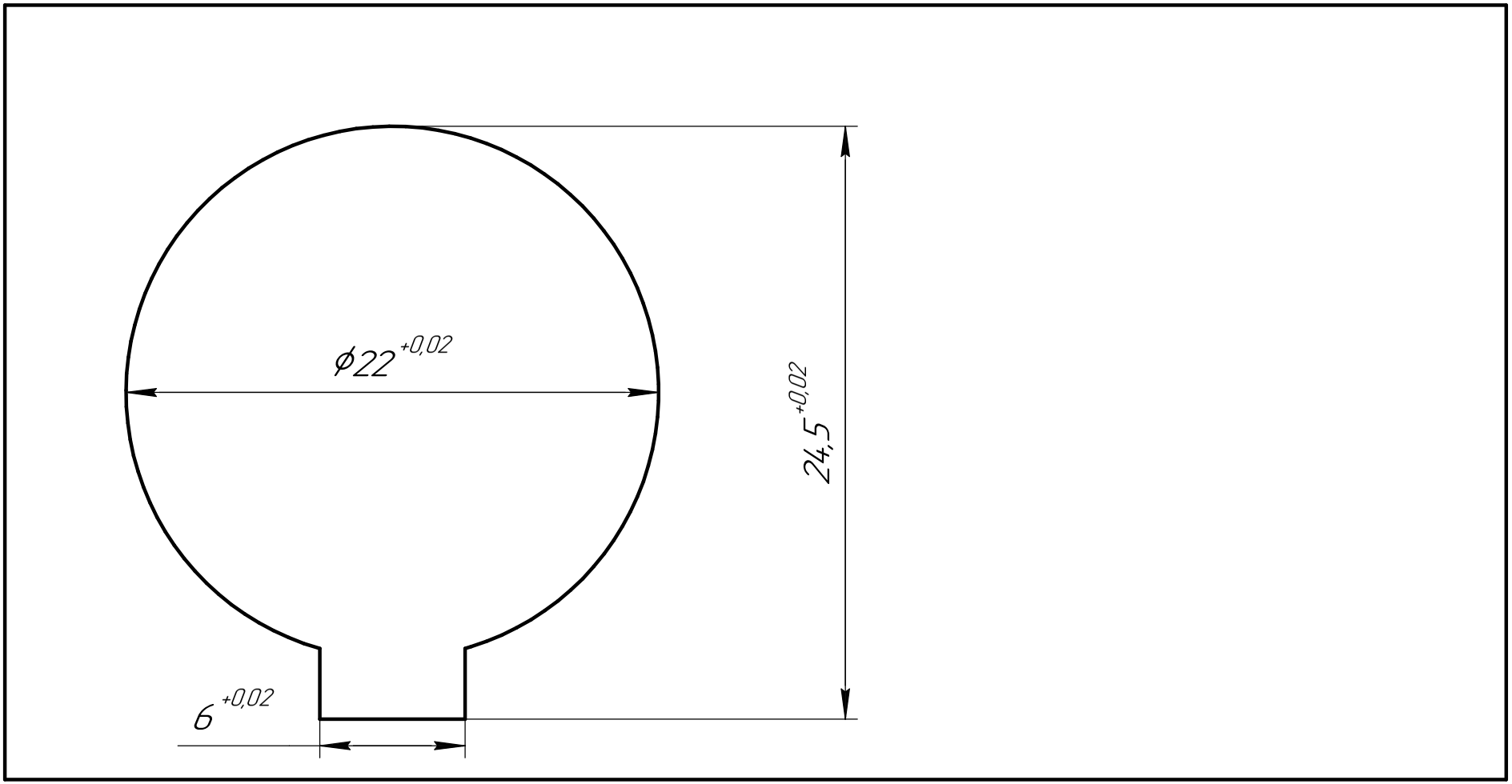

Изм.	Лист	№ докум.	Подп.	Дата

Лист 2

Подп. и дата | Инв. № дубл. | Взам. инв. № | Подп. и дата | Инв. № подл.

КОМПАС-3D v18.1 Home © 2019 ООО "АСКОН-Системы проектирования", Россия. Все права защищены.

Не для коммерческого использования

Копировал

Формат А4