CAJA VIBRADORA CP2150-4 PREMECANIZADO 1 ✓, N7, ✓
CODIGO 49-0100-000-0096

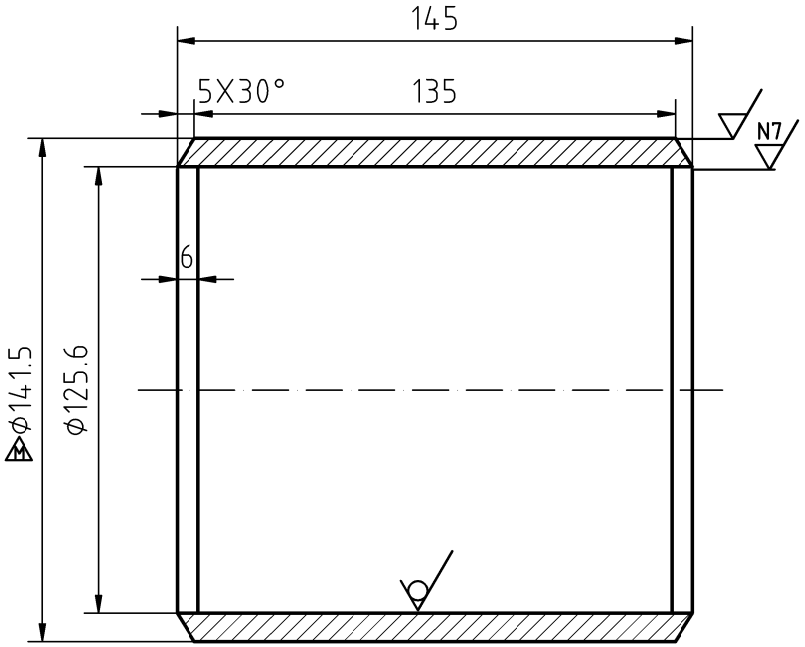

CAÑERIA ASTM SCH80 ø5" LARGO 148mm
(ø141.3 e=9.5)

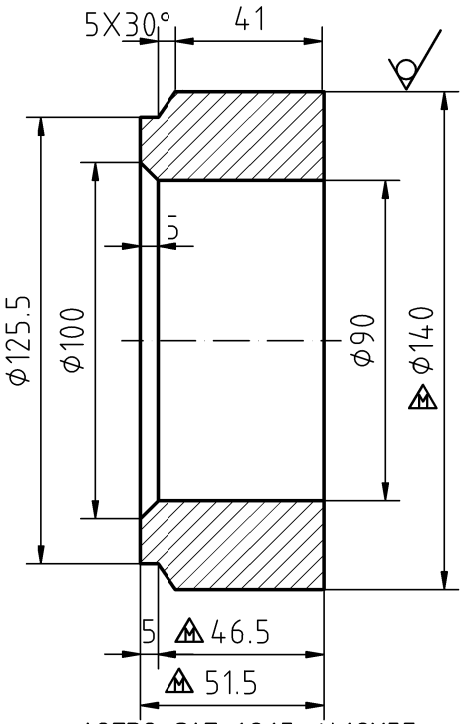

ACERO SAE 1045 ø140X53

OT.114319
FECHA. 14/12/22

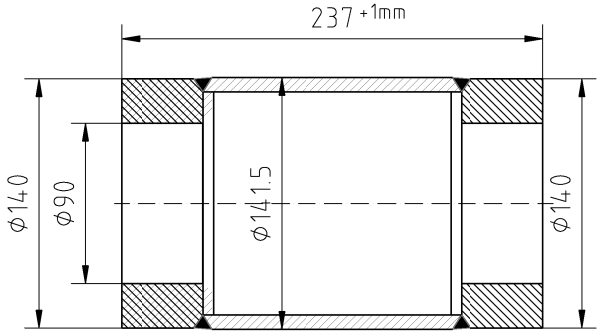

DIBUJO ARMADO DE CAJA PARA SOLDADURA

Se modifica cota.
Según:Revisión E 02/03/2022

ITEM	MARCA	CANT	DESIGNACION	MATERIAL	OBS.

	NOMBRE	FECHA	FIRMA
PROYECTO	G.CASTRO	02/03/2022	
DIBUJO	G.CASTRO	02/03/2022	
REVISO	AESCOBAR	02/03/2022	
APROBO	AESCOBAR	02/03/2022	

Reemplaza a:
Reemplazado por:

ESCALA 1:2

CLIENTE: DIVISION CONSTRUCCION / ARRIENDO

TEMA: CAJA VIBRADORA PREMECANIZADO

TOLERANCIAS NO INDICADAS (MICRAS). 1micra = 0.001mm

MAS DE	1.6	3	6	10	18	30	50	80	120	180	250	315	400
HASTA	3	6	10	18	30	50	80	120	180	250	315	400	500
TOL.	±40	±48	±58	±70	±84	±100	±120	±140	±160	±185	±210	±230	±250

FORMATO: A2

REVISION: E 02/03/2022

Archivo

PLANO Nº: PF-CP2150-0096B