ИУ4.11.03.03.21.63.14.001 Э2

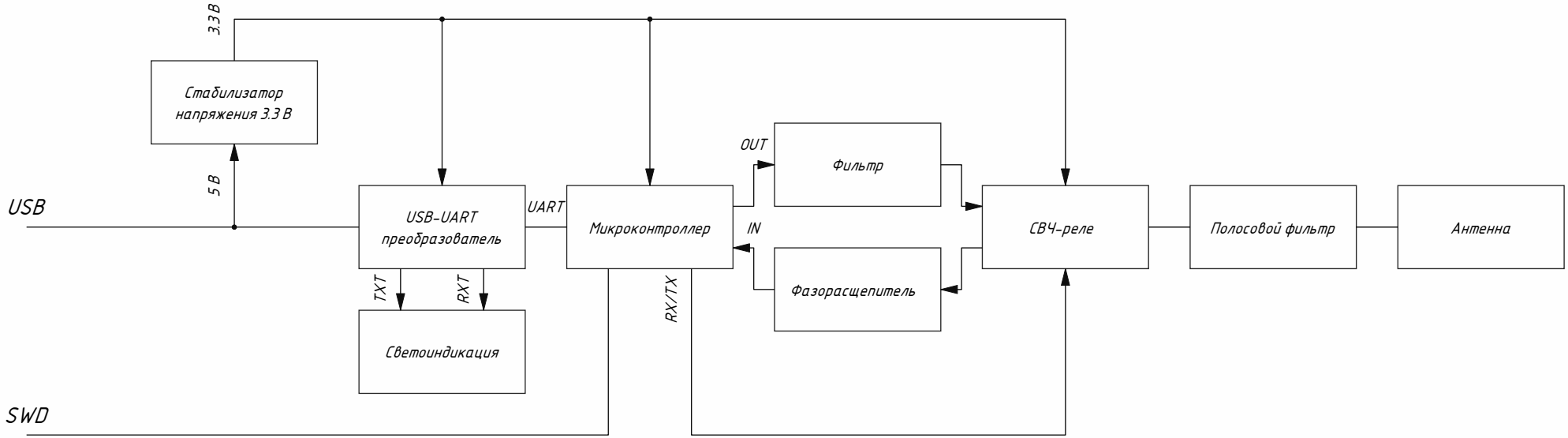

Изм.	Лист	№ докум.	Подп.	Дата
Разраб.		Круглов В. С.		
Пров.		Чистяков М. Г.		
Т.контр.				
Н.контр.				
Утв.				

ИУ4.11.03.03.21.63.14.001 Э2

LoRa-USB адаптер

Схема электрическая функциональная

Лит.	Масштаб	Масса

Лист | Листов 1

МГТУ им. Н. Э. Баумана
Кафедра ИУ4
Группа ИУ4-63Б

Перв.примен. ИУ4.11.03.03.21.63.14.001

Справ.№

Подп. и дата

Инв.№ дубл.

Взам.инв.№

Подп.и дата

Инв.№ подл.

Копировал

Формат А3