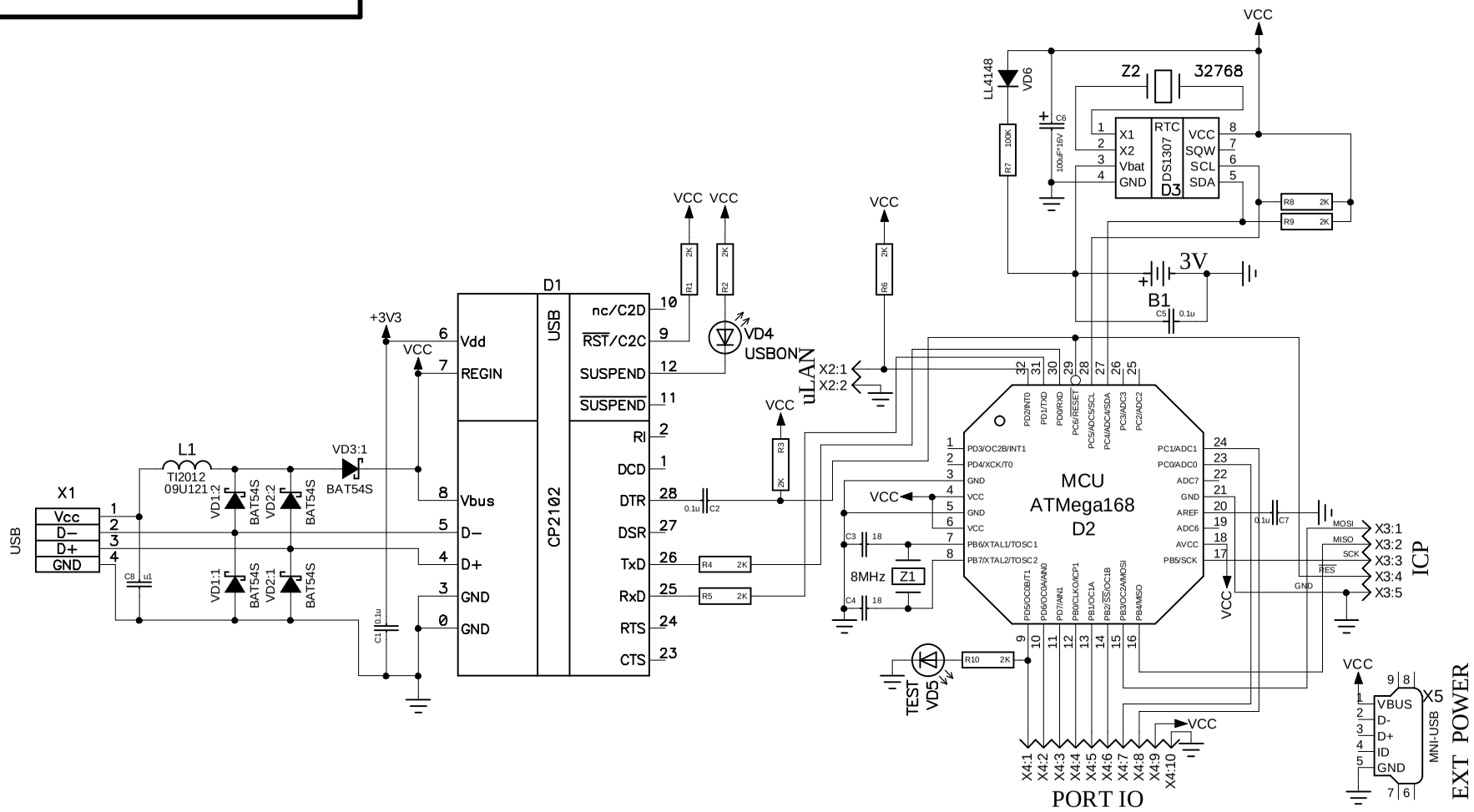

Изм.	Лист	No документа	Подпись	Дата
Разработал		Шипов		16.05.13
Проверил		Шипов		16.05.13
Т.контр.		Тетушкин		16.05.13
Согласовал		Тетушкин		16.05.13
Н.контр.		Тетушкин		16.05.13
Утвердил		Тетушкин		16.05.13

RTC_MK

Лит.	Масса	Масштаб

Лист 1 Листов 1

Мастер Кит

Подп. и дата | Инв. No дубл. | Взам. Инв. No | Подп. и дата | Инв. No подл.

Копировал

Формат А4