plc 준비

0 SM0 (Y70)

8 X70 (Y71)

10 Y70 Y71 X70 (M9000 서보준비 완료신호)

14 SM402 [SET M9001 원점확립 &후진]
M1000 초기화
M1007 초기화 버튼
M33 완료

19 X0 공급 후진 완료 X2 분배후진 완료 X4 가공상승 완료 X6 배출후진 완료 X8 스토퍼상승완료 X0A 흡착후진 완료 X0D 창고후진 완료 (M9002 후진완료 센서)

27 M9001 원점확립 &후진 M9002 후진완료 센서 (T1 K5 원점확립 &후진)
T1 원점확립 &후진 [MOV K9001 D102]
[ZP.PSTRT1 U7 plc D100 M9003 이동 신호]

46 M9003 이동 신호 M9004 이동에러 신호 [RST M9001 원점확립 &후진]

49 M9000 서보준비 완료신호 M1001 기계원점 버튼 [MOV K9001 D102]
[ZP.PSTRT1 U7 plc D100 M9003 이동 신호]

63 SM400 on — [D* D1012 jog 속도 지정, K100, D1013 jog 속도]

68 M1003 하강 버튼 / M1004 상승 버튼 — [DMOV D1013 jog 속도, U7₩ G1518 jog 속도]

74 M1003 하강 버튼, M9000 서보준비 완료신호 — (Y78)

77 M1004 상승 버튼, M9000 서보준비 완료신호 — (Y79)

80 SM400 on
- [D/ U7₩ G800 현재 위치, K10000, D1001 현위치]
- [D/ U7₩ G804 현재속도, K100, D1005 속도]
- [MOV U7₩ G806 에러번호, D1009 축 에러 번호]
- [MOV U7₩ G807 경고 번호, D1010 경고 번호]

101 M1005 리셋 버튼 — [MOV K1, U7₩ G1502]

비상

106 M1002 비상 버튼 — [SET M9005 비상 유지]

112 M1006 재가동 버튼 / M1007 초기화 버튼 — [RST M9005 비상 유지]

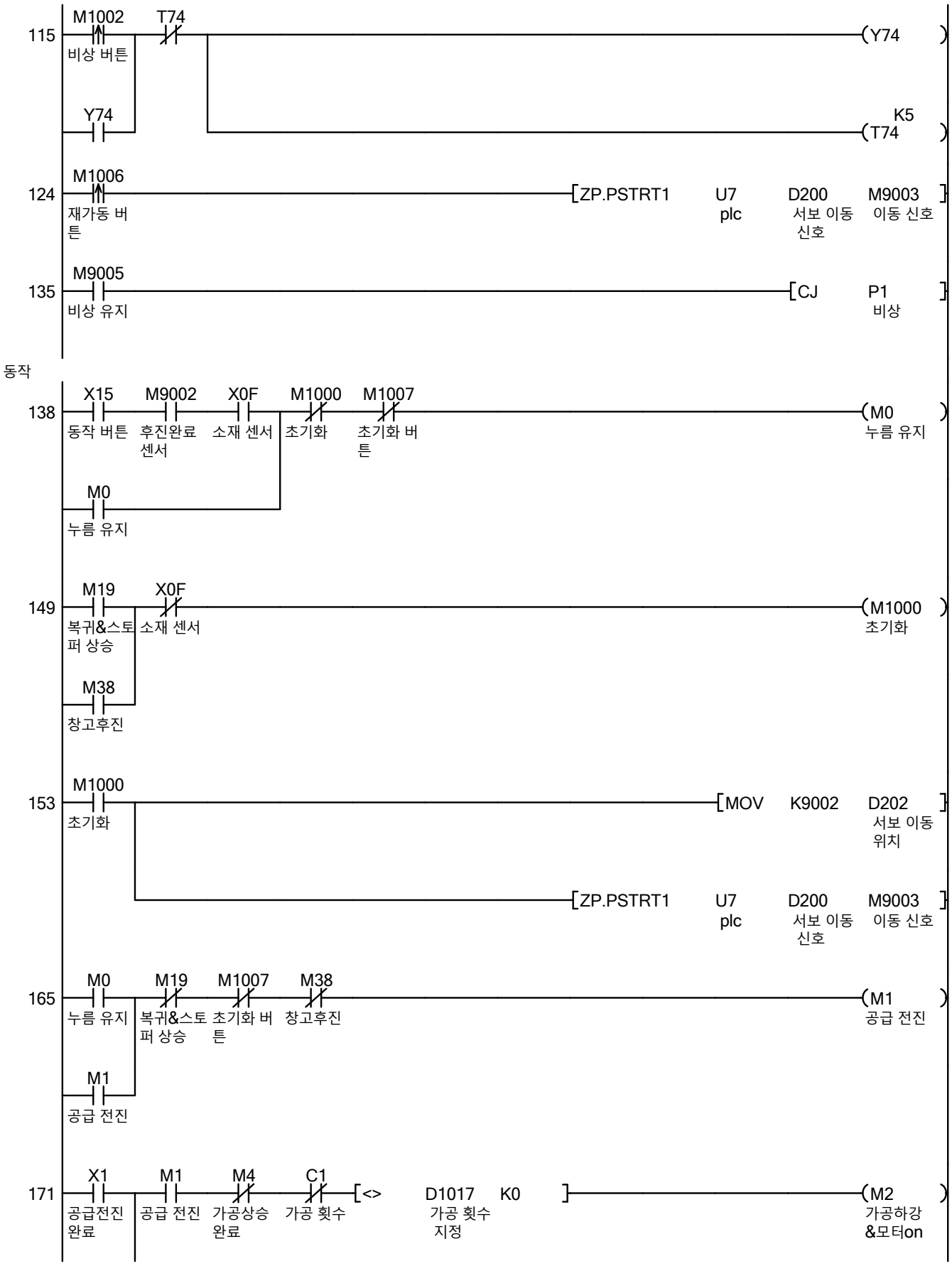
115
M1002
비상 버튼
T74
Y74
Y74
K5
T74
124
M1006
재가동 버튼
ZP.PSTRT1
U7
plc
D200
서보 이동 신호
M9003
이동 신호
135
M9005
비상 유지
CJ
P1
비상
동작
138
X15
동작 버튼
M9002
후진완료 센서
X0F
소재 센서
M1000
초기화
M1007
초기화 버튼
M0
누름 유지
M0
누름 유지
149
M19
복귀&스토퍼 상승
X0F
소재 센서
M38
창고후진
M1000
초기화
153
M1000
초기화
MOV
K9002
D202
서보 이동 위치
ZP.PSTRT1
U7
plc
D200
서보 이동 신호
M9003
이동 신호
165
M0
누름 유지
M19
복귀&스토퍼 상승
M1007
초기화 버튼
M38
창고후진
M1
공급 전진
M1
공급 전진
171
X1
공급전진 완료
M1
공급 전진
M4
가공상승 완료
C1
가공 횟수
<>
D1017
가공 횟수 지정
K0
M2
가공하강 &모터on

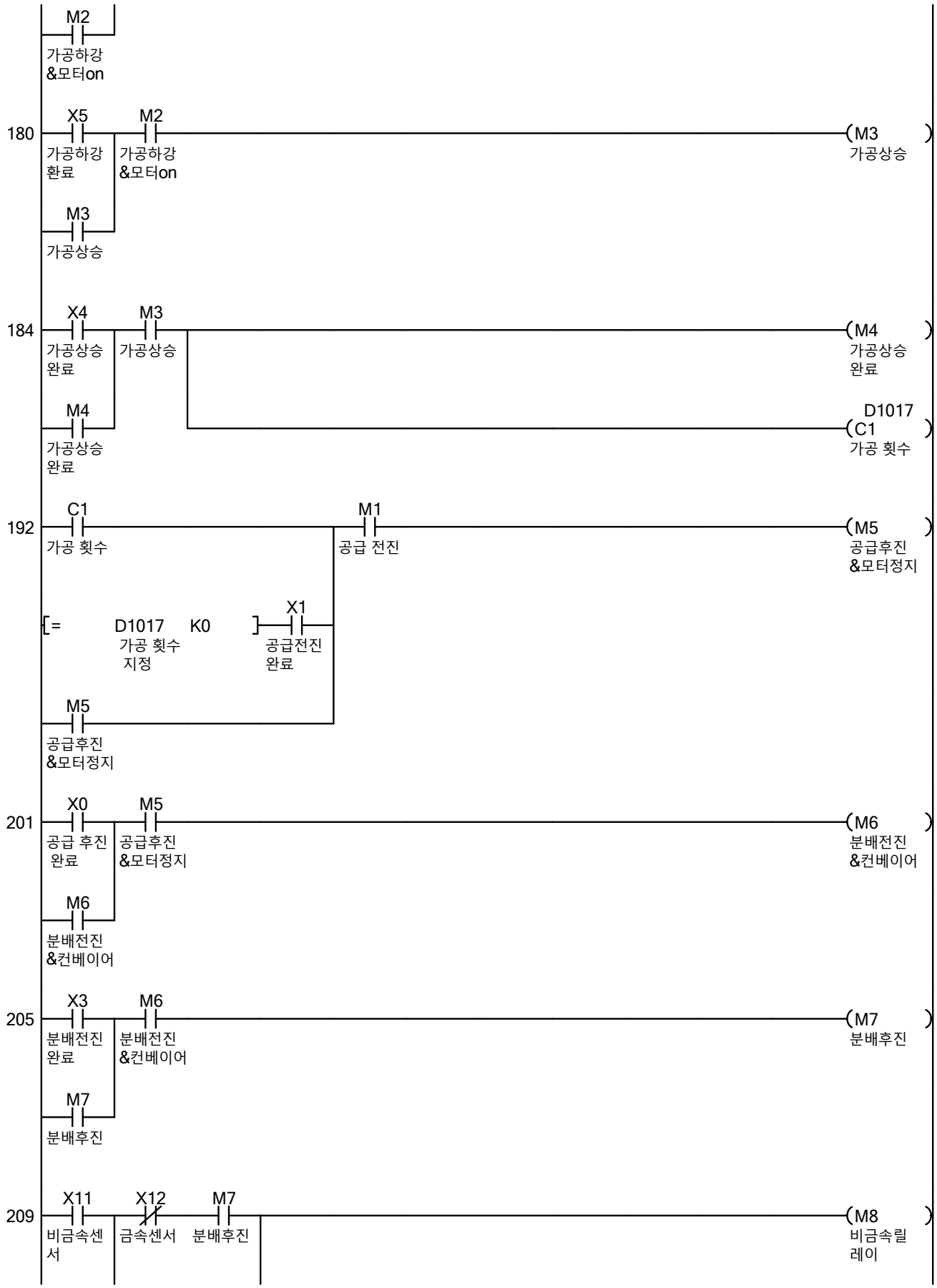
M2
가공하강
&모터on
180
X5
가공하강
환료
M2
가공하강
&모터on
M3
가공상승
M3
가공상승
184
X4
가공상승
완료
M3
가공상승
M4
가공상승
완료
M4
가공상승
완료
D1017
C1
가공 횟수
192
C1
가공 횟수
M1
공급 전진
M5
공급후진
&모터정지
[=
D1017
가공 횟수
지정
K0
]
X1
공급전진
완료
M5
공급후진
&모터정지
201
X0
공급 후진
완료
M5
공급후진
&모터정지
M6
분배전진
&컨베이어
M6
분배전진
&컨베이어
205
X3
분배전진
완료
M6
분배전진
&컨베이어
M7
분배후진
M7
분배후진
209
X11
비금속센
서
X12
금속센서
M7
분배후진
M8
비금속릴
레이

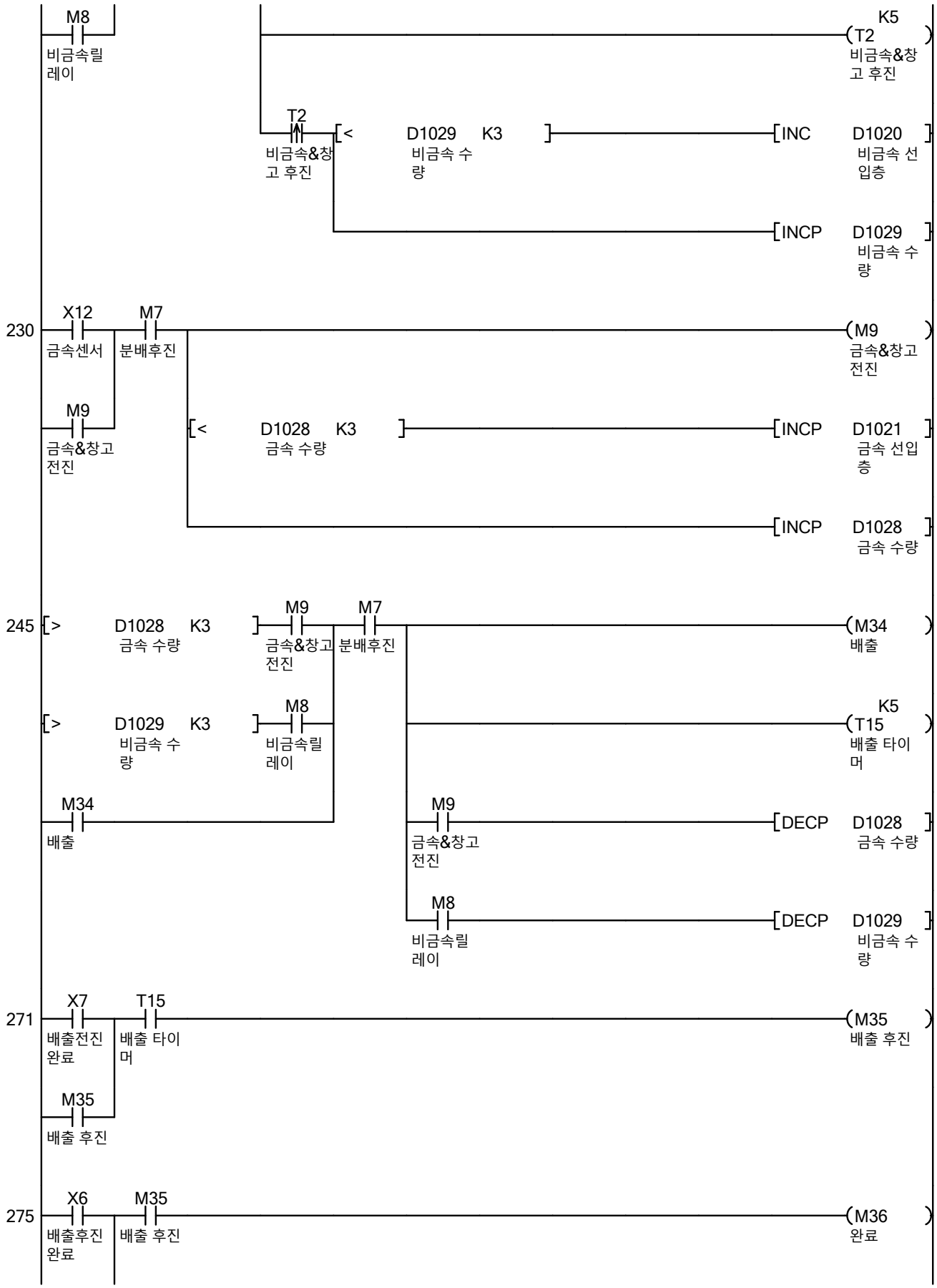
M8
비금속릴레이
K5
T2
비금속&창고 후진
T2
비금속&창고 후진
[< D1029 K3]
D1029
비금속 수량
[INC D1020]
비금속 선입층
[INCP D1029]
비금속 수량
230
X12
금속센서
M7
분배후진
(M9)
금속&창고 전진
M9
금속&창고 전진
[< D1028 K3]
D1028
금속 수량
[INCP D1021]
금속 선입층
[INCP D1028]
금속 수량
245
[> D1028 K3]
금속 수량
M9
금속&창고 전진
M7
분배후진
(M34)
배출
[> D1029 K3]
비금속 수량
M8
비금속릴레이
K5
(T15)
배출 타이머
M34
배출
M9
금속&창고 전진
[DECP D1028]
금속 수량
M8
비금속릴레이
[DECP D1029]
비금속 수량
271
X7
배출전진 완료
T15
배출 타이머
(M35)
배출 후진
M35
배출 후진
275
X6
배출후진 완료
M35
배출 후진
(M36)
완료

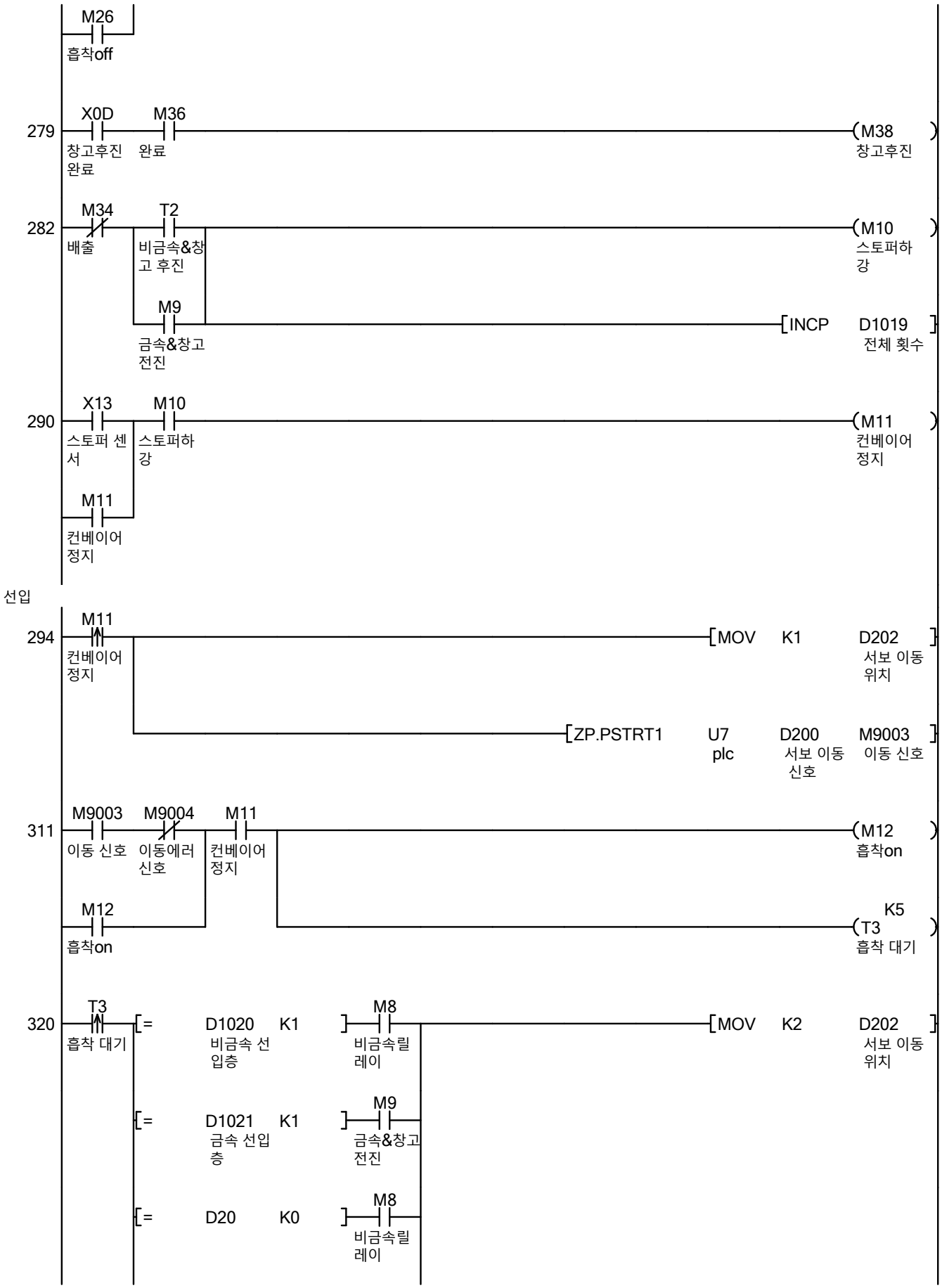
M26
흡착off
279
X0D
창고후진 완료
M36
완료
M38
창고후진
282
M34
배출
T2
비금속&창고 후진
M10
스토퍼하강
M9
금속&창고 전진
INCP D1019
전체 횟수
290
X13
스토퍼 센서
M10
스토퍼하강
M11
컨베이어 정지
M11
컨베이어 정지
선입
294
M11
컨베이어 정지
MOV K1 D202
서보 이동 위치
ZP.PSTRT1 U7 plc D200 서보 이동 신호 M9003 이동 신호
311
M9003
이동 신호
M9004
이동에러 신호
M11
컨베이어 정지
M12
흡착on
M12
흡착on
K5
T3
흡착 대기
320
T3
흡착 대기
= D1020 K1
비금속 선입층
M8
비금속릴레이
= D1021 K1
금속 선입층
M9
금속&창고 전진
= D20 K0
M8
비금속릴레이
MOV K2 D202
서보 이동 위치

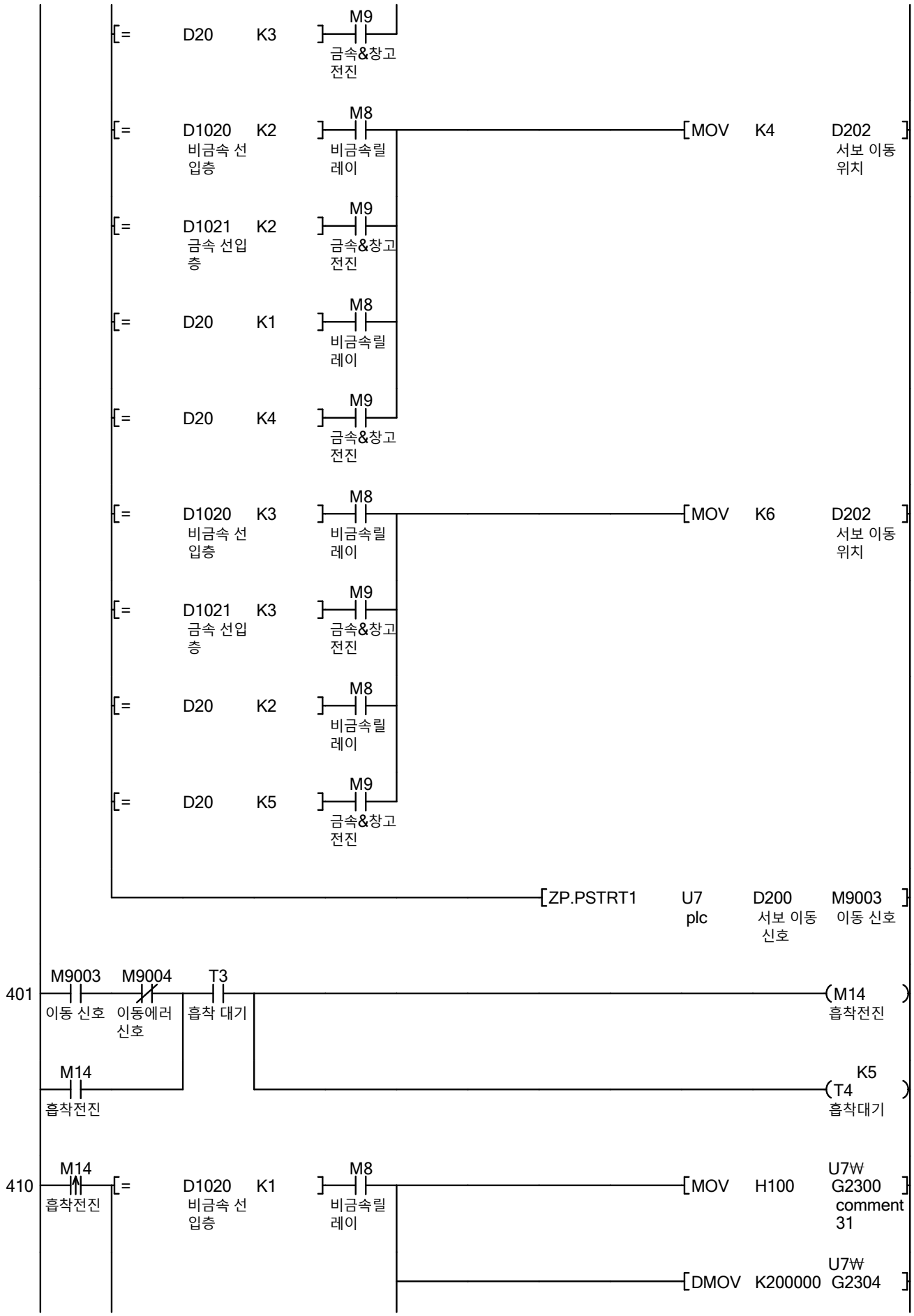
[= D20 K3] M9 금속&창고 전진
[= D1020 비금속 선입층 K2] M8 비금속릴레이
[MOV K4 D202 서보 이동 위치]
[= D1021 금속 선입층 K2] M9 금속&창고 전진
[= D20 K1] M8 비금속릴레이
[= D20 K4] M9 금속&창고 전진
[= D1020 비금속 선입층 K3] M8 비금속릴레이
[MOV K6 D202 서보 이동 위치]
[= D1021 금속 선입층 K3] M9 금속&창고 전진
[= D20 K2] M8 비금속릴레이
[= D20 K5] M9 금속&창고 전진
[ZP.PSTRT1 U7 plc D200 서보 이동 신호 M9003 이동 신호]
401
M9003 이동 신호
M9004 이동에러 신호
T3 흡착 대기
(M14 흡착전진)
M14 흡착전진
(T4 흡착대기 K5)
410
M14 흡착전진
[= D1020 비금속 선입층 K1] M8 비금속릴레이
[MOV H100 U7₩G2300 comment 31]
[DMOV K200000 U7₩G2304]

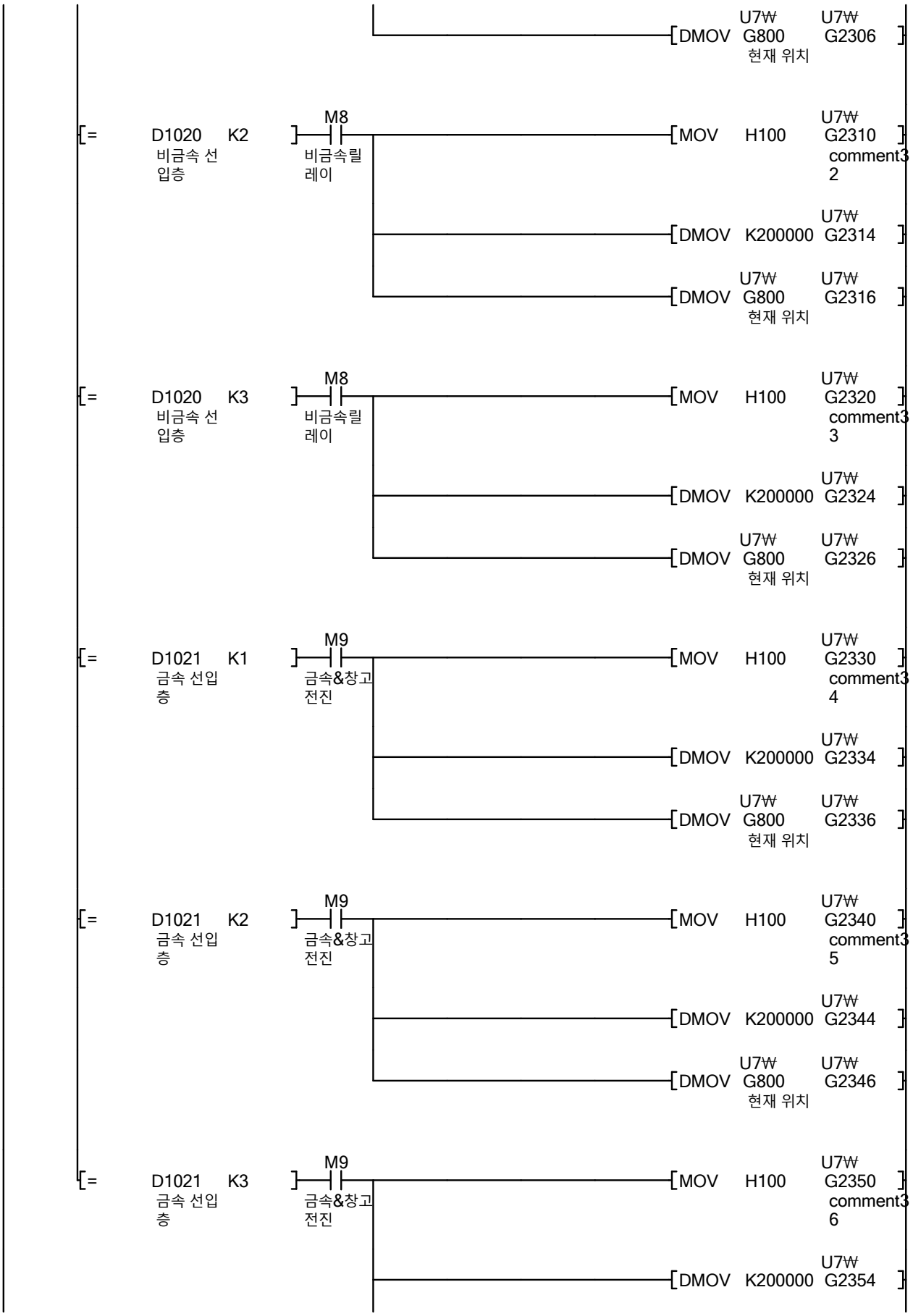
U7₩ U7₩
DMOV G800 G2306
현재 위치
M8
[= D1020 K2
비금속 선입층
비금속릴레이
MOV H100 U7₩ G2310
comment32
DMOV K200000 U7₩ G2314
DMOV U7₩ G800 U7₩ G2316
현재 위치
M8
[= D1020 K3
비금속 선입층
비금속릴레이
MOV H100 U7₩ G2320
comment33
DMOV K200000 U7₩ G2324
DMOV U7₩ G800 U7₩ G2326
현재 위치
M9
[= D1021 K1
금속 선입층
금속&창고전진
MOV H100 U7₩ G2330
comment34
DMOV K200000 U7₩ G2334
DMOV U7₩ G800 U7₩ G2336
현재 위치
M9
[= D1021 K2
금속 선입층
금속&창고전진
MOV H100 U7₩ G2340
comment35
DMOV K200000 U7₩ G2344
DMOV U7₩ G800 U7₩ G2346
현재 위치
M9
[= D1021 K3
금속 선입층
금속&창고전진
MOV H100 U7₩ G2350
comment36
DMOV K200000 U7₩ G2354

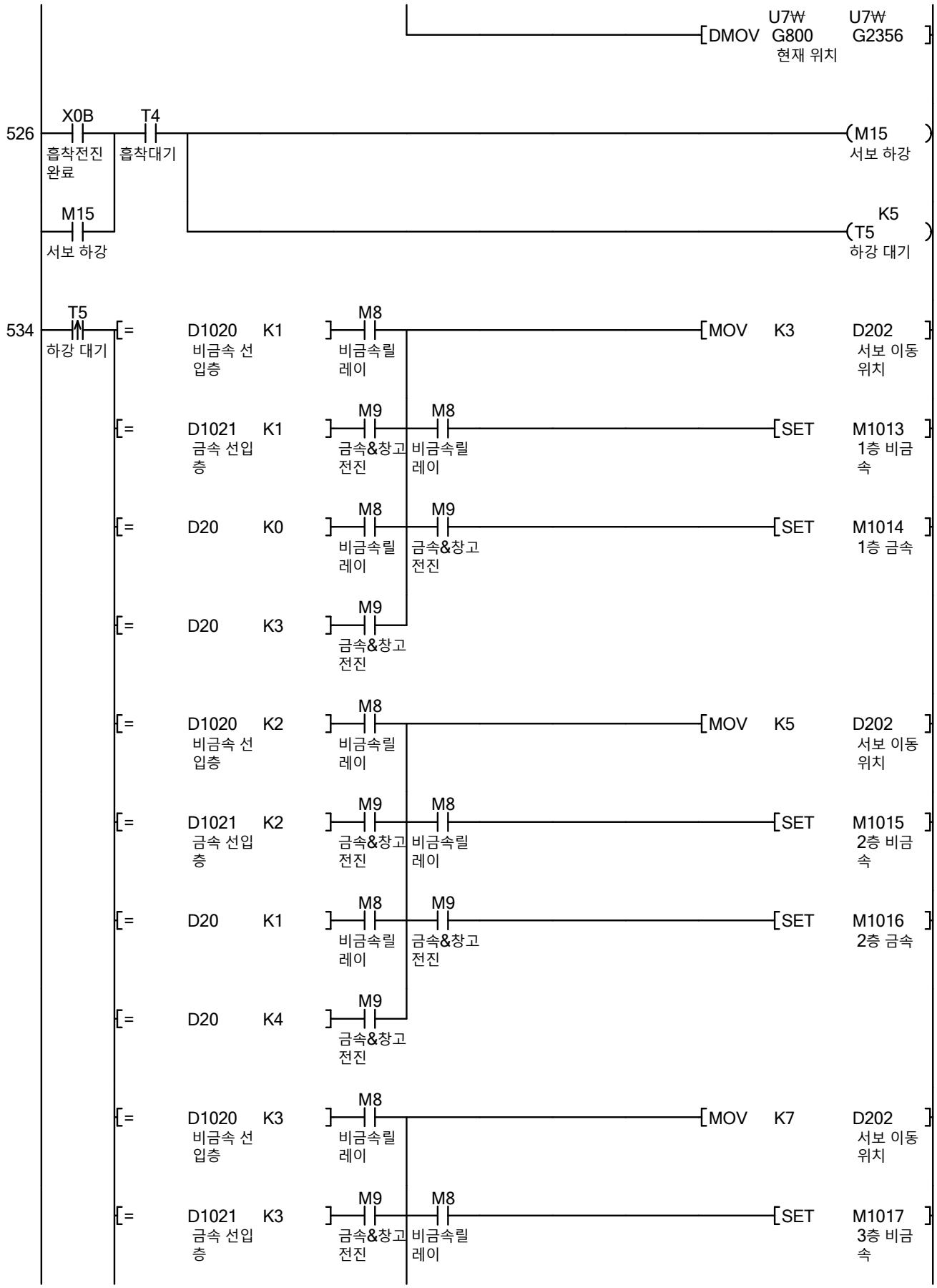
DMOV U7₩ G800 현재 위치 U7₩ G2356
526
X0B 흡착전진 완료
T4 흡착대기
M15 서보 하강
M15 서보 하강
K5 T5 하강 대기
534
T5 하강 대기
= D1020 K1 비금속 선입층
M8 비금속릴레이
MOV K3 D202 서보 이동 위치
= D1021 K1 금속 선입층
M9 금속&창고전진
M8 비금속릴레이
SET M1013 1층 비금속
= D20 K0
M8 비금속릴레이
M9 금속&창고전진
SET M1014 1층 금속
= D20 K3
M9 금속&창고전진
= D1020 K2 비금속 선입층
M8 비금속릴레이
MOV K5 D202 서보 이동 위치
= D1021 K2 금속 선입층
M9 금속&창고전진
M8 비금속릴레이
SET M1015 2층 비금속
= D20 K1
M8 비금속릴레이
M9 금속&창고전진
SET M1016 2층 금속
= D20 K4
M9 금속&창고전진
= D1020 K3 비금속 선입층
M8 비금속릴레이
MOV K7 D202 서보 이동 위치
= D1021 K3 금속 선입층
M9 금속&창고전진
M8 비금속릴레이
SET M1017 3층 비금속

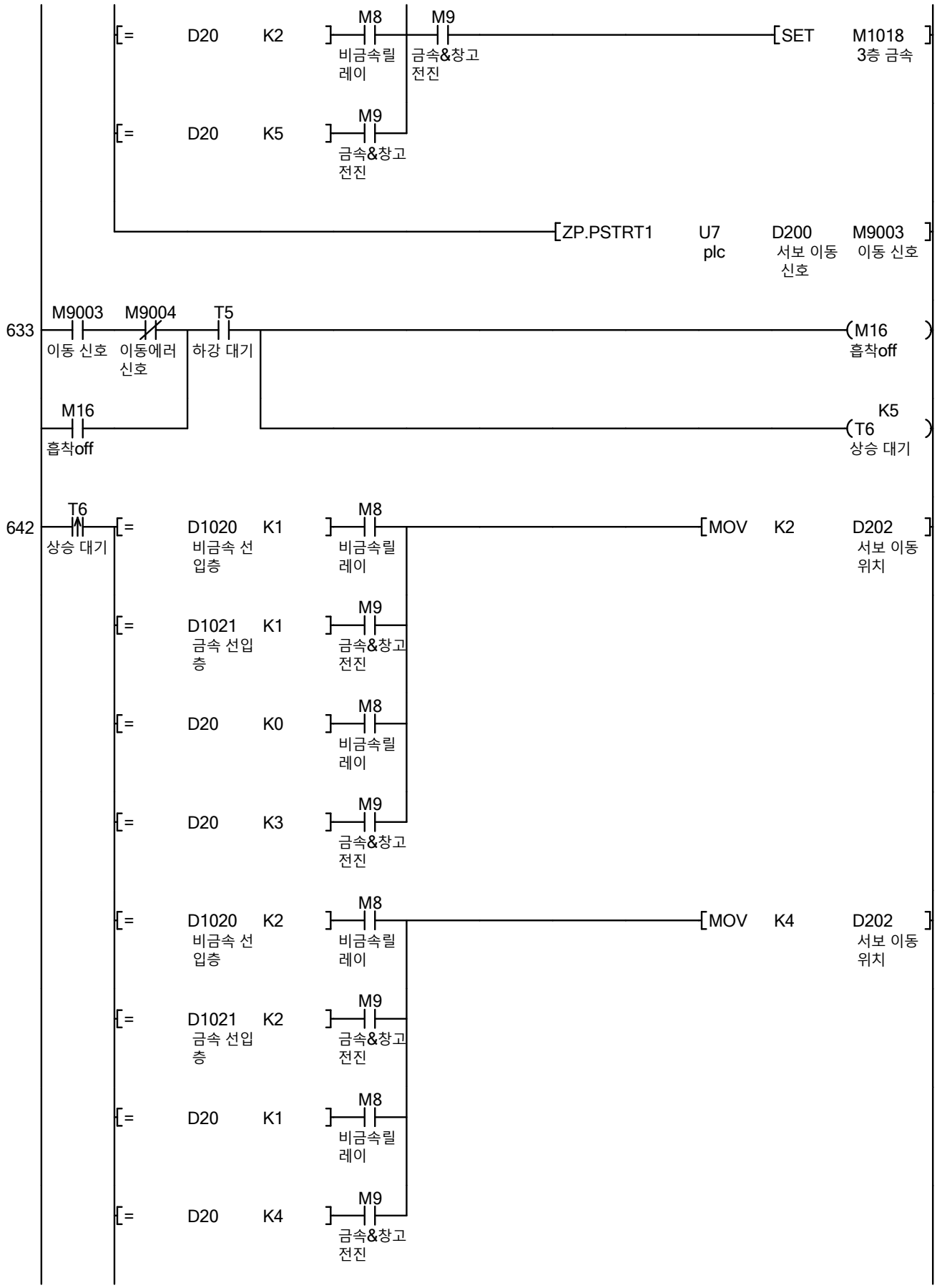
[= D20 K2]
M8
비금속릴 레이
M9
금속&창고 전진
[SET M1018]
3층 금속
[= D20 K5]
M9
금속&창고 전진
[ZP.PSTRT1 U7 D200 M9003]
plc
서보 이동 신호
이동 신호
633
M9003
이동 신호
M9004
이동에러 신호
T5
하강 대기
(M16)
흡착off
M16
흡착off
(T6 K5)
상승 대기
642
T6
상승 대기
[= D1020 K1]
비금속 선 입층
M8
비금속릴 레이
[MOV K2 D202]
서보 이동 위치
[= D1021 K1]
금속 선입 층
M9
금속&창고 전진
[= D20 K0]
M8
비금속릴 레이
[= D20 K3]
M9
금속&창고 전진
[= D1020 K2]
비금속 선 입층
M8
비금속릴 레이
[MOV K4 D202]
서보 이동 위치
[= D1021 K2]
금속 선입 층
M9
금속&창고 전진
[= D20 K1]
M8
비금속릴 레이
[= D20 K4]
M9
금속&창고 전진

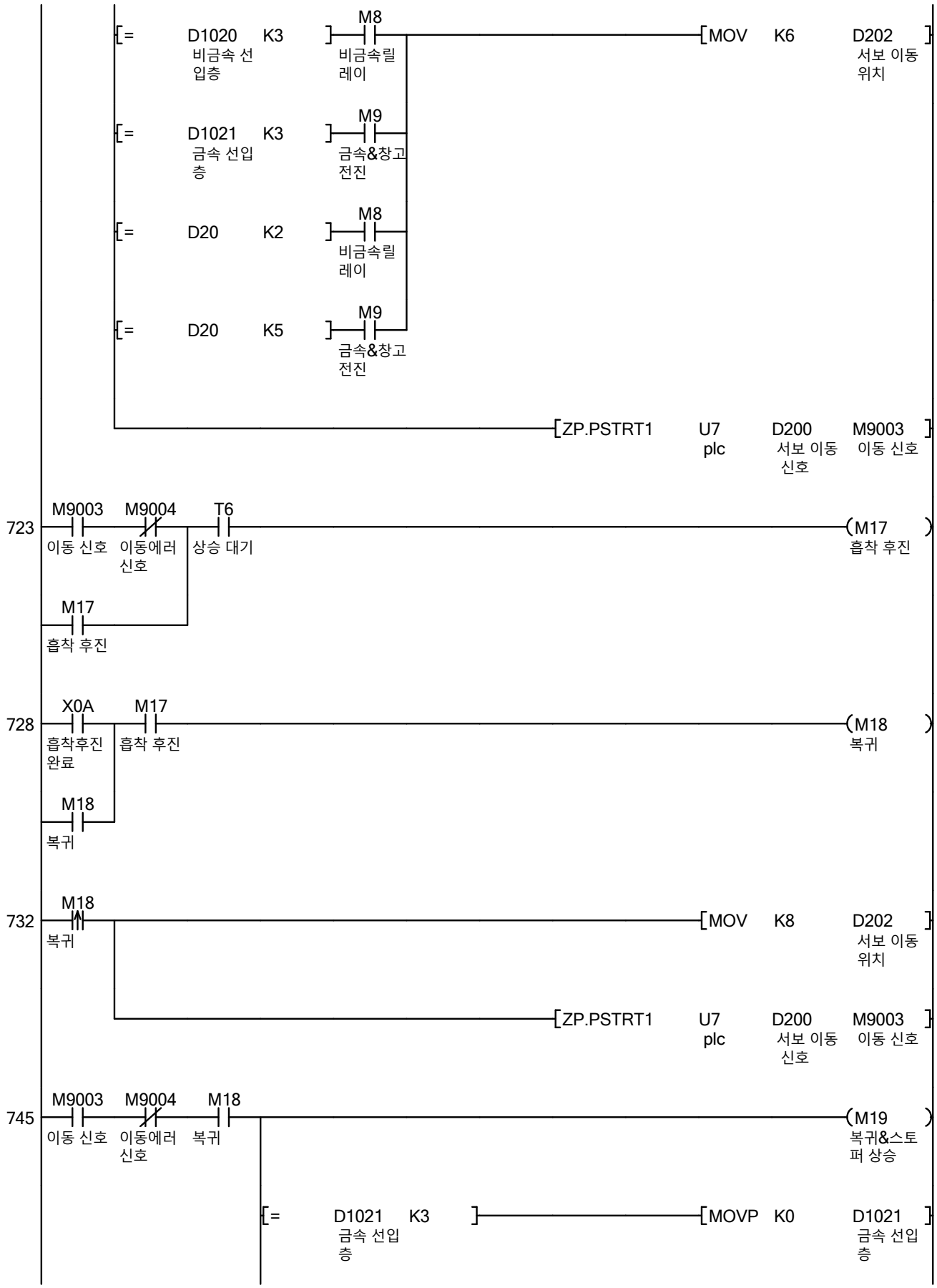
[= D1020 K3] M8 비금속 선입층 비금속릴레이 [MOV K6 D202] 서보 이동 위치
[= D1021 K3] M9 금속 선입층 금속&창고전진
[= D20 K2] M8 비금속릴레이
[= D20 K5] M9 금속&창고전진
[ZP.PSTRT1 U7 plc D200 서보 이동 신호 M9003] 이동 신호
723 M9003 이동 신호 M9004 이동에러 신호 T6 상승 대기 (M17) 흡착 후진
M17 흡착 후진
728 X0A 흡착후진 완료 M17 흡착 후진 (M18) 복귀
M18 복귀
732 M18 복귀 [MOV K8 D202] 서보 이동 위치
[ZP.PSTRT1 U7 plc D200 서보 이동 신호 M9003] 이동 신호
745 M9003 이동 신호 M9004 이동에러 신호 M18 복귀 (M19) 복귀&스토퍼 상승
[= D1021 K3] 금속 선입층 [MOVP K0 D1021] 금속 선입층

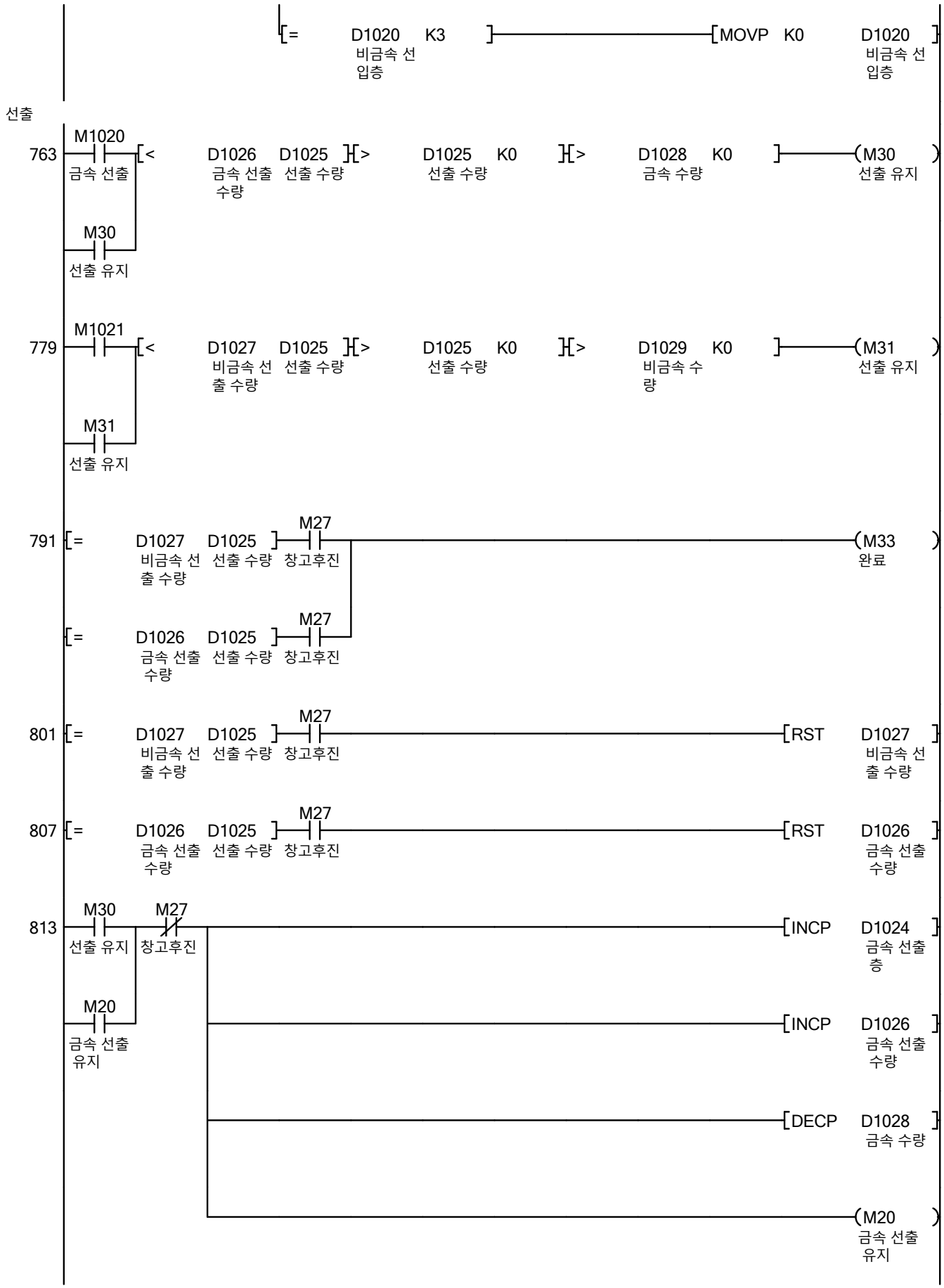
[= D1020 K3] [MOVP K0 D1020]
비금속 선 입층
비금속 선 입층
선출
763 M1020 [< D1026 D1025][> D1025 K0][> D1028 K0] (M30)
금속 선출
금속 선출 수량
선출 수량
선출 수량
금속 수량
선출 유지
M30
선출 유지
779 M1021 [< D1027 D1025][> D1025 K0][> D1029 K0] (M31)
비금속 선 출 수량
선출 수량
선출 수량
비금속 수 량
선출 유지
M31
선출 유지
791 [= D1027 D1025] M27 (M33)
비금속 선 출 수량
선출 수량
창고후진
완료
[= D1026 D1025] M27
금속 선출 수량
선출 수량
창고후진
801 [= D1027 D1025] M27 [RST D1027]
비금속 선 출 수량
선출 수량
창고후진
비금속 선 출 수량
807 [= D1026 D1025] M27 [RST D1026]
금속 선출 수량
선출 수량
창고후진
금속 선출 수량
813 M30 M27 [INCP D1024]
선출 유지
창고후진
금속 선출 층
M20 [INCP D1026]
금속 선출 유지
금속 선출 수량
[DECP D1028]
금속 수량
(M20)
금속 선출 유지

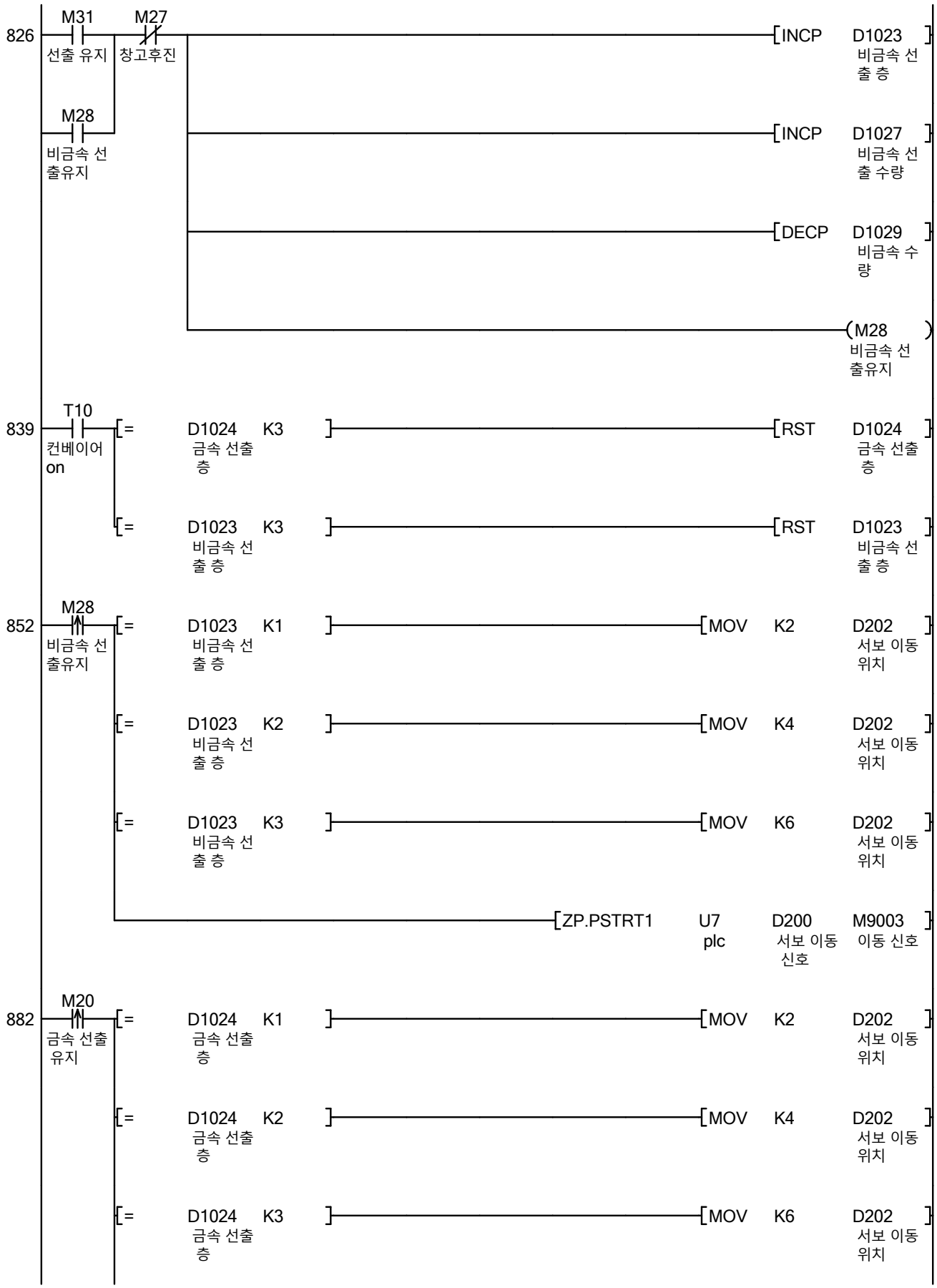
826
M31
선출 유지
M27
창고후진
M28
비금속 선 출유지
INCP D1023 비금속 선 출 층
INCP D1027 비금속 선 출 수량
DECP D1029 비금속 수 량
M28 비금속 선 출유지
839
T10
컨베이어 on
= D1024 K3 금속 선출 층
RST D1024 금속 선출 층
= D1023 K3 비금속 선 출 층
RST D1023 비금속 선 출 층
852
M28
비금속 선 출유지
= D1023 K1 비금속 선 출 층
MOV K2 D202 서보 이동 위치
= D1023 K2 비금속 선 출 층
MOV K4 D202 서보 이동 위치
= D1023 K3 비금속 선 출 층
MOV K6 D202 서보 이동 위치
ZP.PSTRT1 U7 plc D200 서보 이동 신호 M9003 이동 신호
882
M20
금속 선출 유지
= D1024 K1 금속 선출 층
MOV K2 D202 서보 이동 위치
= D1024 K2 금속 선출 층
MOV K4 D202 서보 이동 위치
= D1024 K3 금속 선출 층
MOV K6 D202 서보 이동 위치

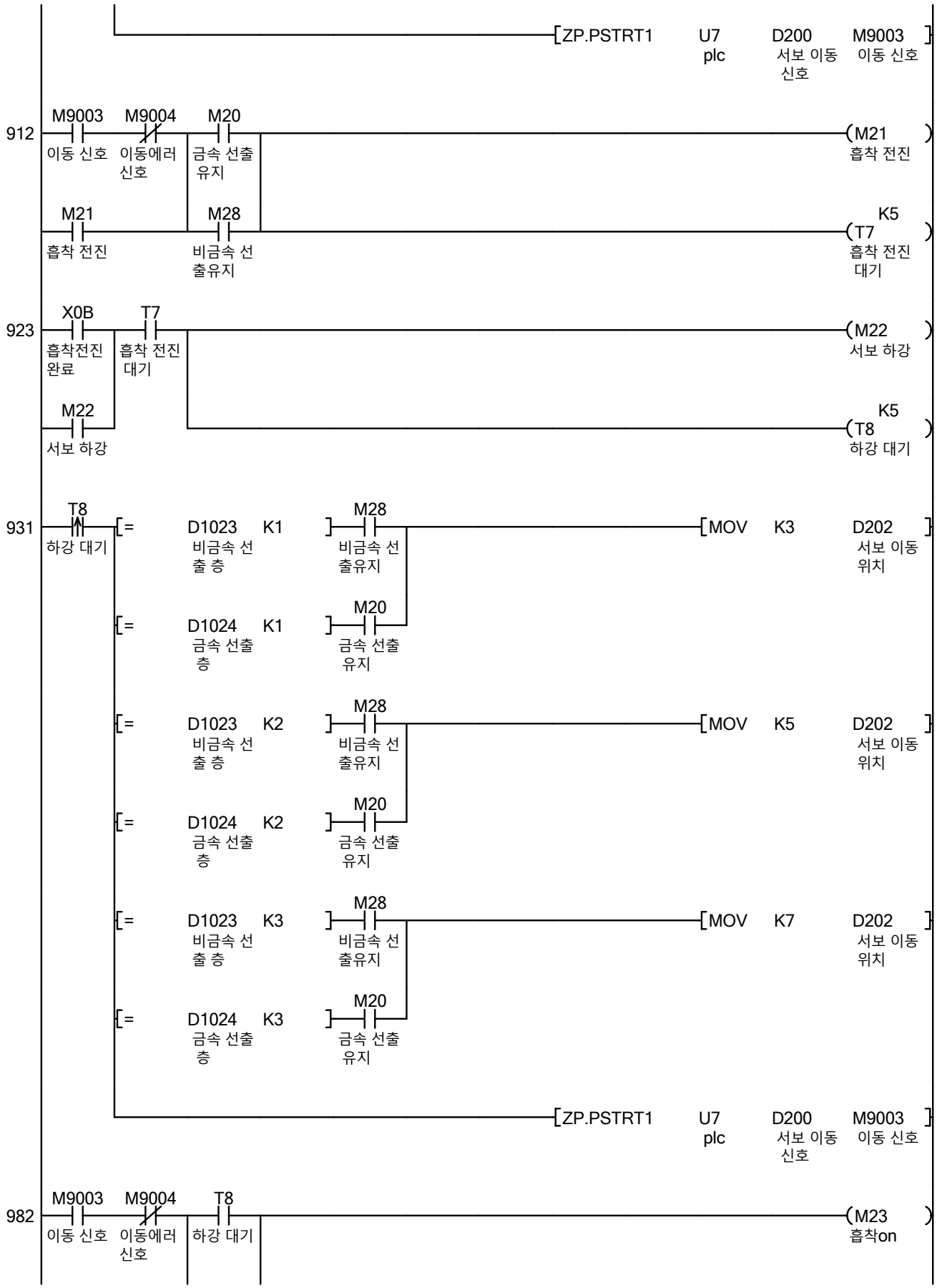
ZP.PSTRT1 U7 plc D200 서보 이동 신호 M9003 이동 신호
912
M9003 이동 신호
M9004 이동에러 신호
M20 금속 선출 유지
M21 흡착 전진
M21 흡착 전진
M28 비금속 선 출유지
K5 T7 흡착 전진 대기
923
X0B 흡착전진 완료
T7 흡착 전진 대기
M22 서보 하강
M22 서보 하강
K5 T8 하강 대기
931
T8 하강 대기
= D1023 K1 비금속 선 출 층
M28 비금속 선 출유지
MOV K3 D202 서보 이동 위치
= D1024 K1 금속 선출 층
M20 금속 선출 유지
= D1023 K2 비금속 선 출 층
M28 비금속 선 출유지
MOV K5 D202 서보 이동 위치
= D1024 K2 금속 선출 층
M20 금속 선출 유지
= D1023 K3 비금속 선 출 층
M28 비금속 선 출유지
MOV K7 D202 서보 이동 위치
= D1024 K3 금속 선출 층
M20 금속 선출 유지
ZP.PSTRT1 U7 plc D200 서보 이동 신호 M9003 이동 신호
982
M9003 이동 신호
M9004 이동에러 신호
T8 하강 대기
M23 흡착on

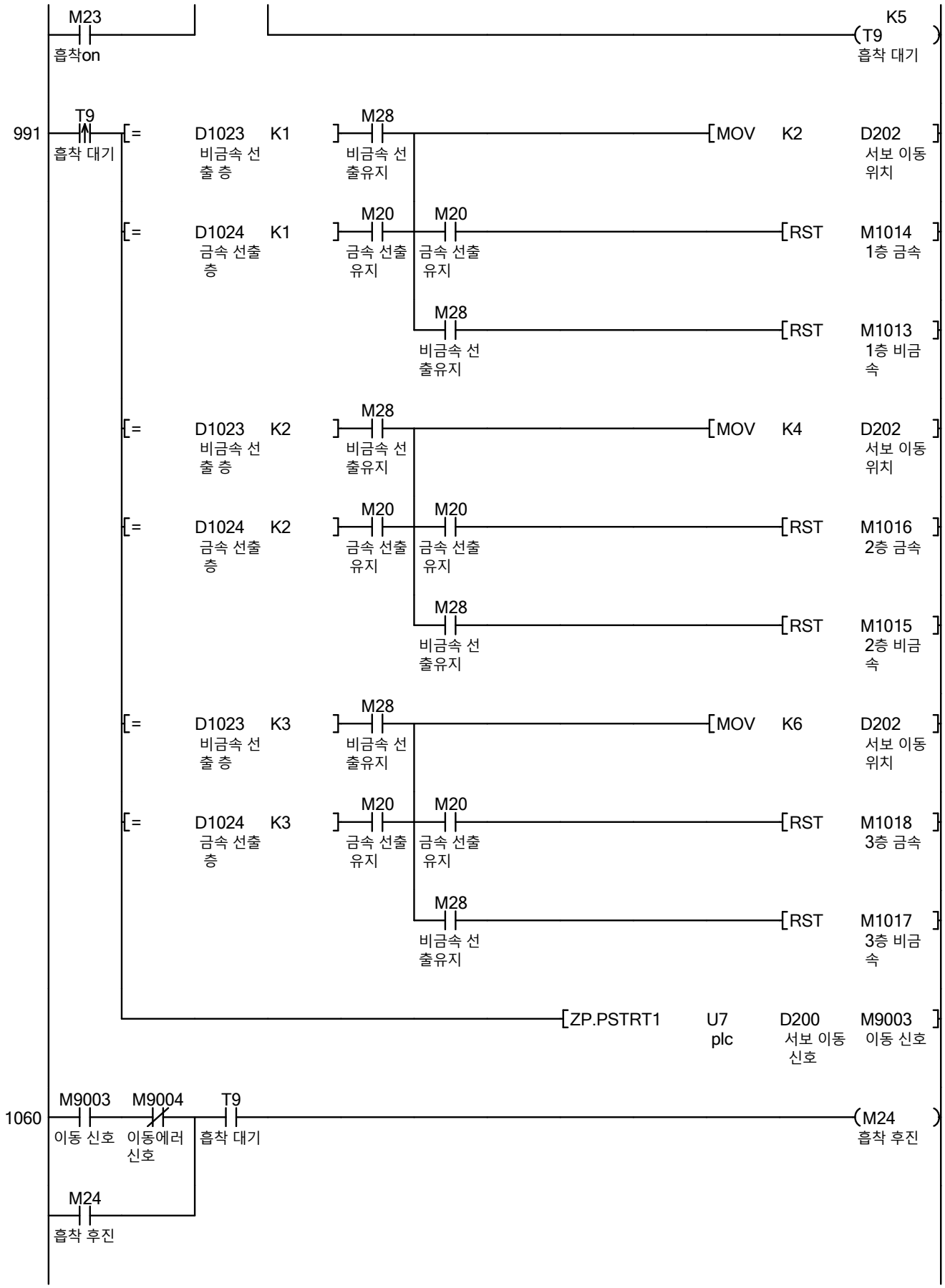
M23
흡착on
K5
T9
흡착 대기
991
T9
흡착 대기
[=
D1023
K1
비금속 선출 층
M28
비금속 선출유지
[MOV
K2
D202
서보 이동 위치
[=
D1024
K1
금속 선출 층
M20
금속 선출 유지
M20
금속 선출 유지
[RST
M1014
1층 금속
M28
비금속 선출유지
[RST
M1013
1층 비금속
[=
D1023
K2
비금속 선출 층
M28
비금속 선출유지
[MOV
K4
D202
서보 이동 위치
[=
D1024
K2
금속 선출 층
M20
금속 선출 유지
M20
금속 선출 유지
[RST
M1016
2층 금속
M28
비금속 선출유지
[RST
M1015
2층 비금속
[=
D1023
K3
비금속 선출 층
M28
비금속 선출유지
[MOV
K6
D202
서보 이동 위치
[=
D1024
K3
금속 선출 층
M20
금속 선출 유지
M20
금속 선출 유지
[RST
M1018
3층 금속
M28
비금속 선출유지
[RST
M1017
3층 비금속
[ZP.PSTRT1
U7
plc
D200
서보 이동 신호
M9003
이동 신호
1060
M9003
이동 신호
M9004
이동에러 신호
T9
흡착 대기
M24
흡착 후진
M24
흡착 후진

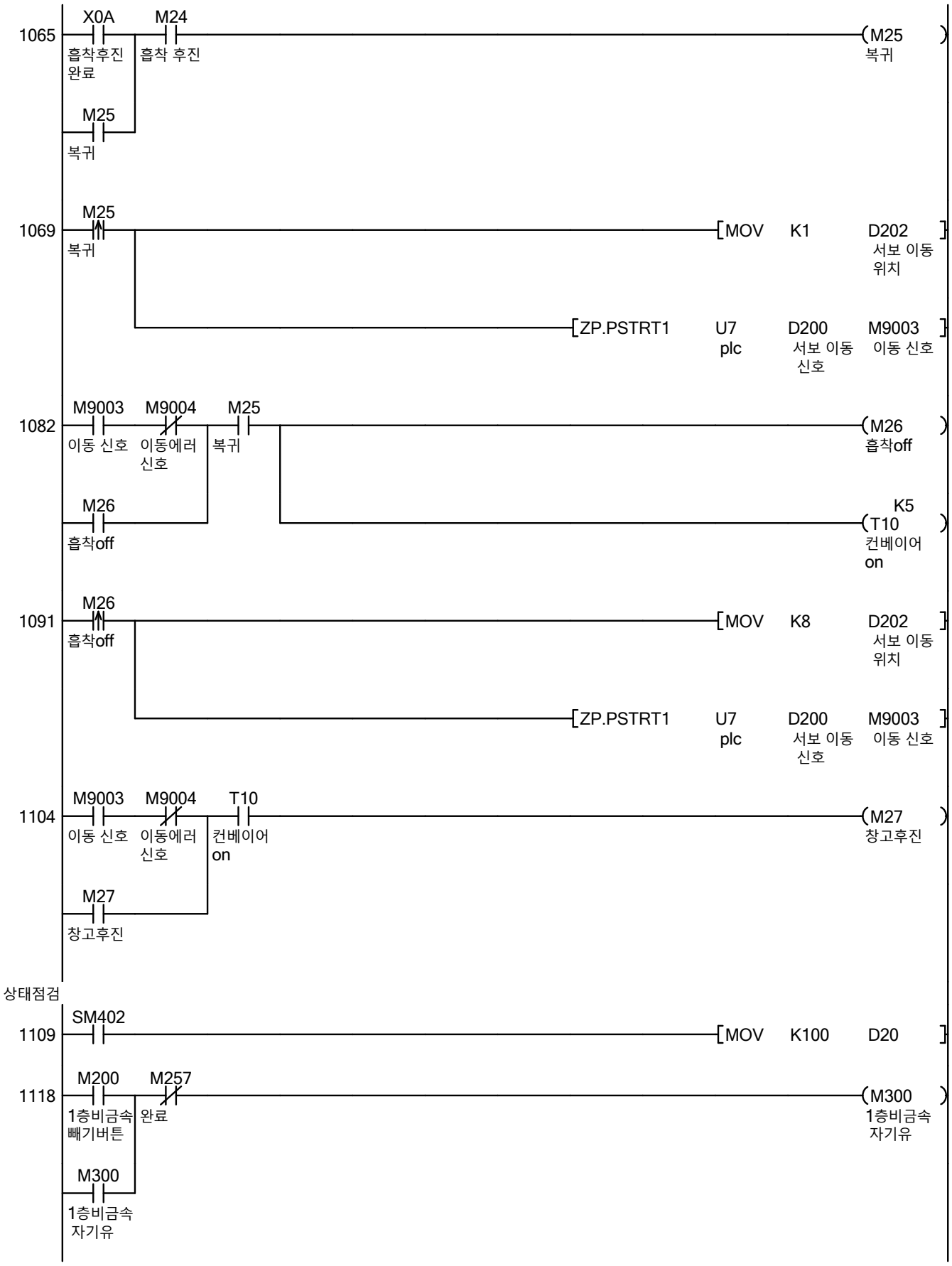
1065
X0A
흡착후진 완료
M24
흡착 후진
M25
복귀
M25
복귀
1069
M25
복귀
MOV K1 D202
서보 이동 위치
ZP.PSTRT1 U7 plc D200 서보 이동 신호 M9003 이동 신호
1082
M9003
이동 신호
M9004
이동에러 신호
M25
복귀
M26
흡착off
M26
흡착off
K5
T10
컨베이어 on
1091
M26
흡착off
MOV K8 D202
서보 이동 위치
ZP.PSTRT1 U7 plc D200 서보 이동 신호 M9003 이동 신호
1104
M9003
이동 신호
M9004
이동에러 신호
T10
컨베이어 on
M27
창고후진
M27
창고후진
상태점검
1109
SM402
MOV K100 D20
1118
M200
1층비금속 빼기버튼
M257
완료
M300
1층비금속 자기유
M300
1층비금속 자기유

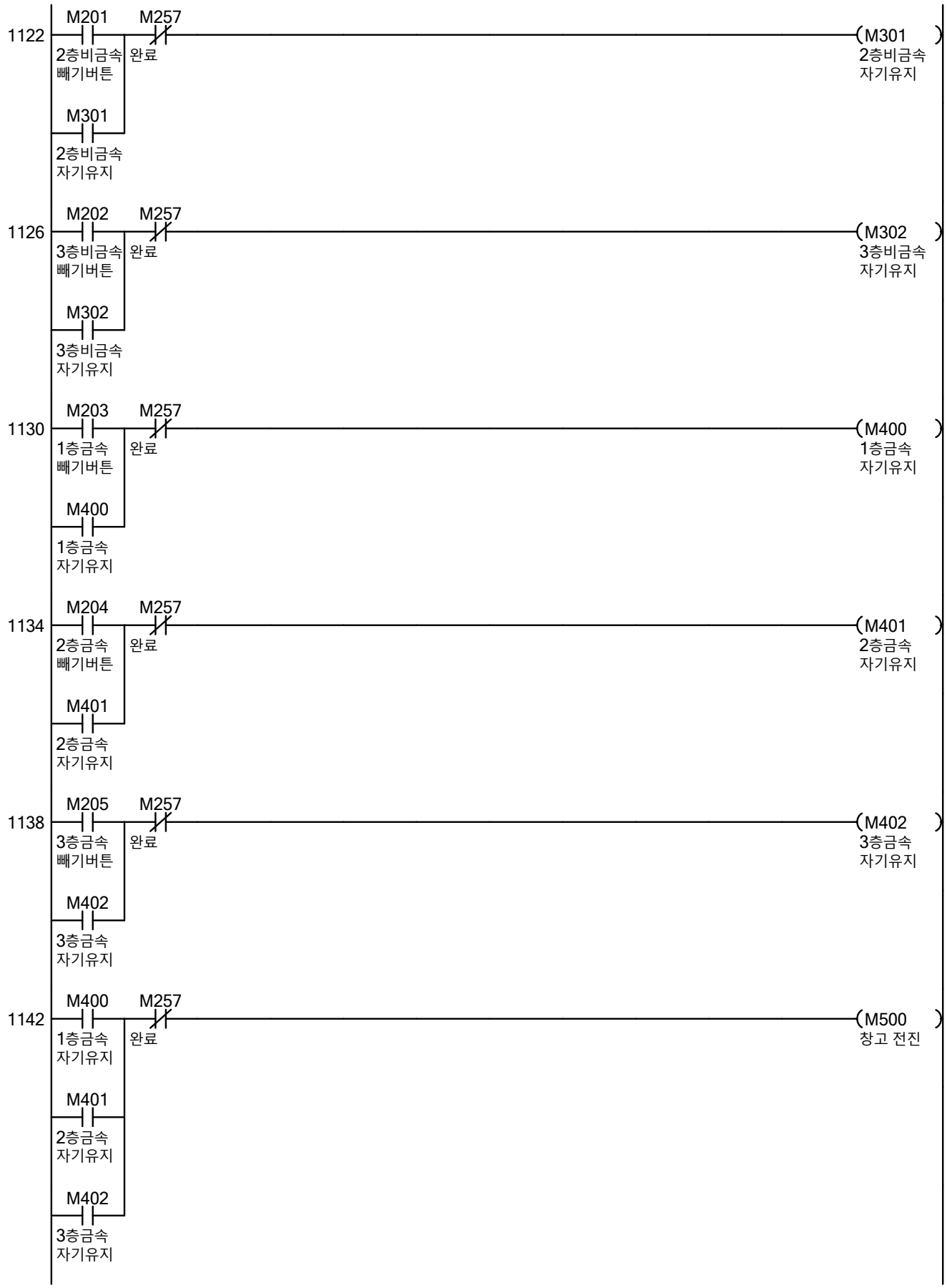
1122
M201
2층비금속
빼기버튼
M257
완료
M301
2층비금속
자기유지
M301
2층비금속
자기유지
1126
M202
3층비금속
빼기버튼
M257
완료
M302
3층비금속
자기유지
M302
3층비금속
자기유지
1130
M203
1층금속
빼기버튼
M257
완료
M400
1층금속
자기유지
M400
1층금속
자기유지
1134
M204
2층금속
빼기버튼
M257
완료
M401
2층금속
자기유지
M401
2층금속
자기유지
1138
M205
3층금속
빼기버튼
M257
완료
M402
3층금속
자기유지
M402
3층금속
자기유지
1142
M400
1층금속
자기유지
M257
완료
M500
창고 전진
M401
2층금속
자기유지
M402
3층금속
자기유지

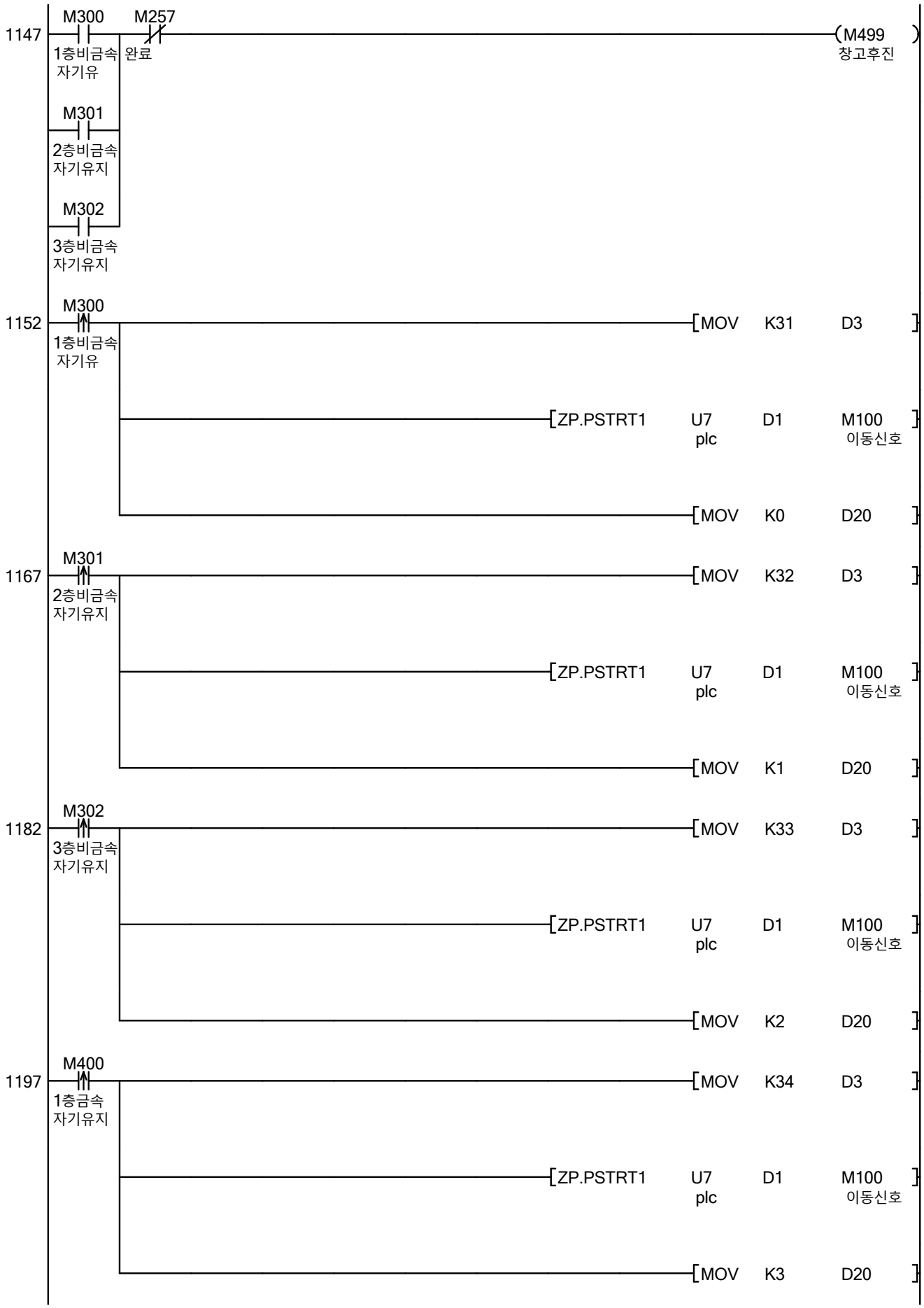
1147
M300
1층비금속 자기유
M257
완료
M499
창고후진
M301
2층비금속 자기유지
M302
3층비금속 자기유지
1152
M300
1층비금속 자기유
MOV K31 D3
ZP.PSTRT1 U7 plc D1 M100 이동신호
MOV K0 D20
1167
M301
2층비금속 자기유지
MOV K32 D3
ZP.PSTRT1 U7 plc D1 M100 이동신호
MOV K1 D20
1182
M302
3층비금속 자기유지
MOV K33 D3
ZP.PSTRT1 U7 plc D1 M100 이동신호
MOV K2 D20
1197
M400
1층금속 자기유지
MOV K34 D3
ZP.PSTRT1 U7 plc D1 M100 이동신호
MOV K3 D20

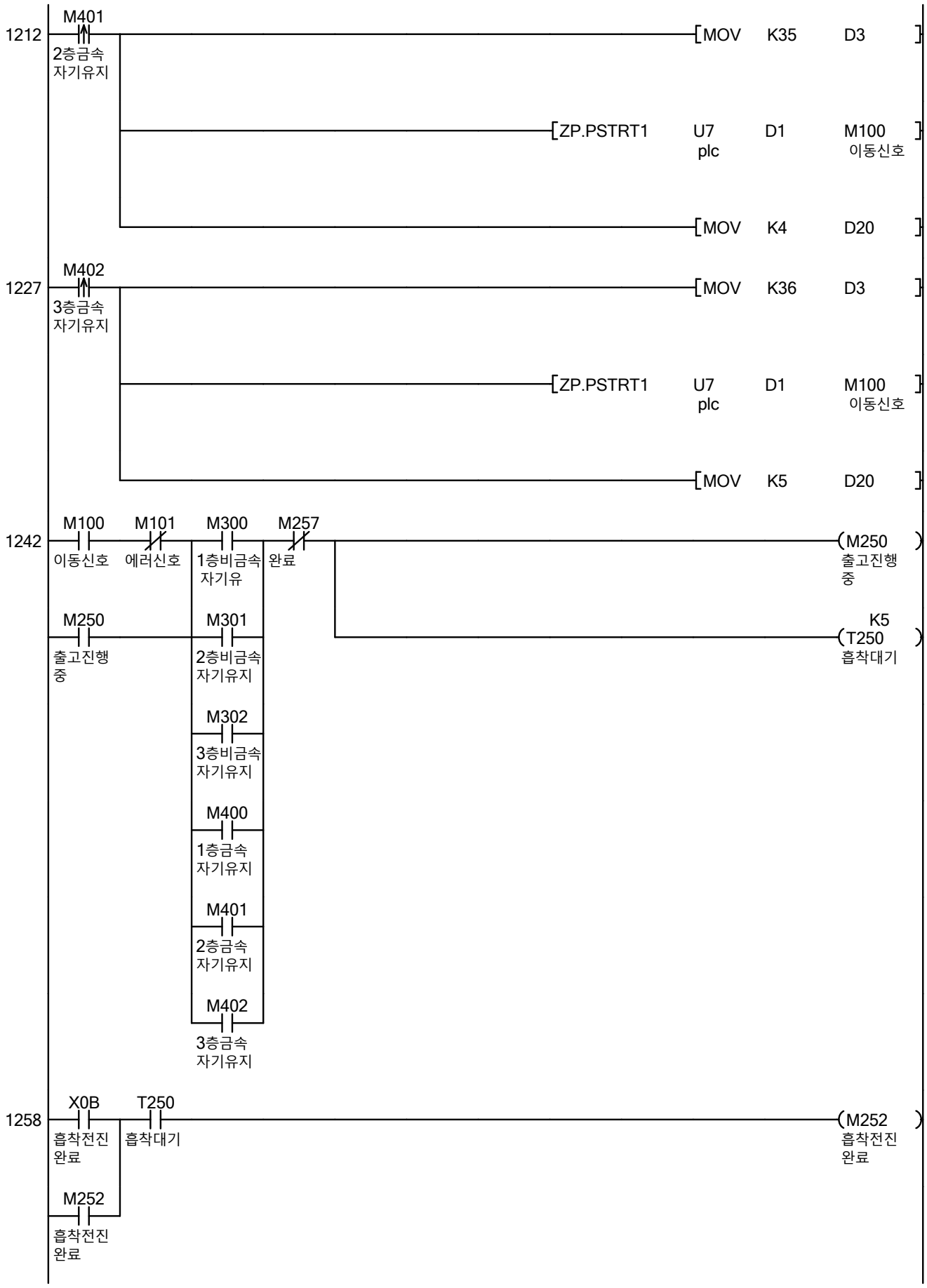
1212
M401
2층금속 자기유지
MOV K35 D3
ZP.PSTRT1 U7 plc D1 M100 이동신호
MOV K4 D20
1227
M402
3층금속 자기유지
MOV K36 D3
ZP.PSTRT1 U7 plc D1 M100 이동신호
MOV K5 D20
1242
M100
이동신호
M101
에러신호
M300
1층비금속 자기유
M257
완료
M250
출고진행 중
M250
출고진행 중
M301
2층비금속 자기유지
M302
3층비금속 자기유지
M400
1층금속 자기유지
M401
2층금속 자기유지
M402
3층금속 자기유지
K5
T250
흡착대기
1258
X0B
흡착전진 완료
T250
흡착대기
M252
흡착전진 완료
M252
흡착전진 완료

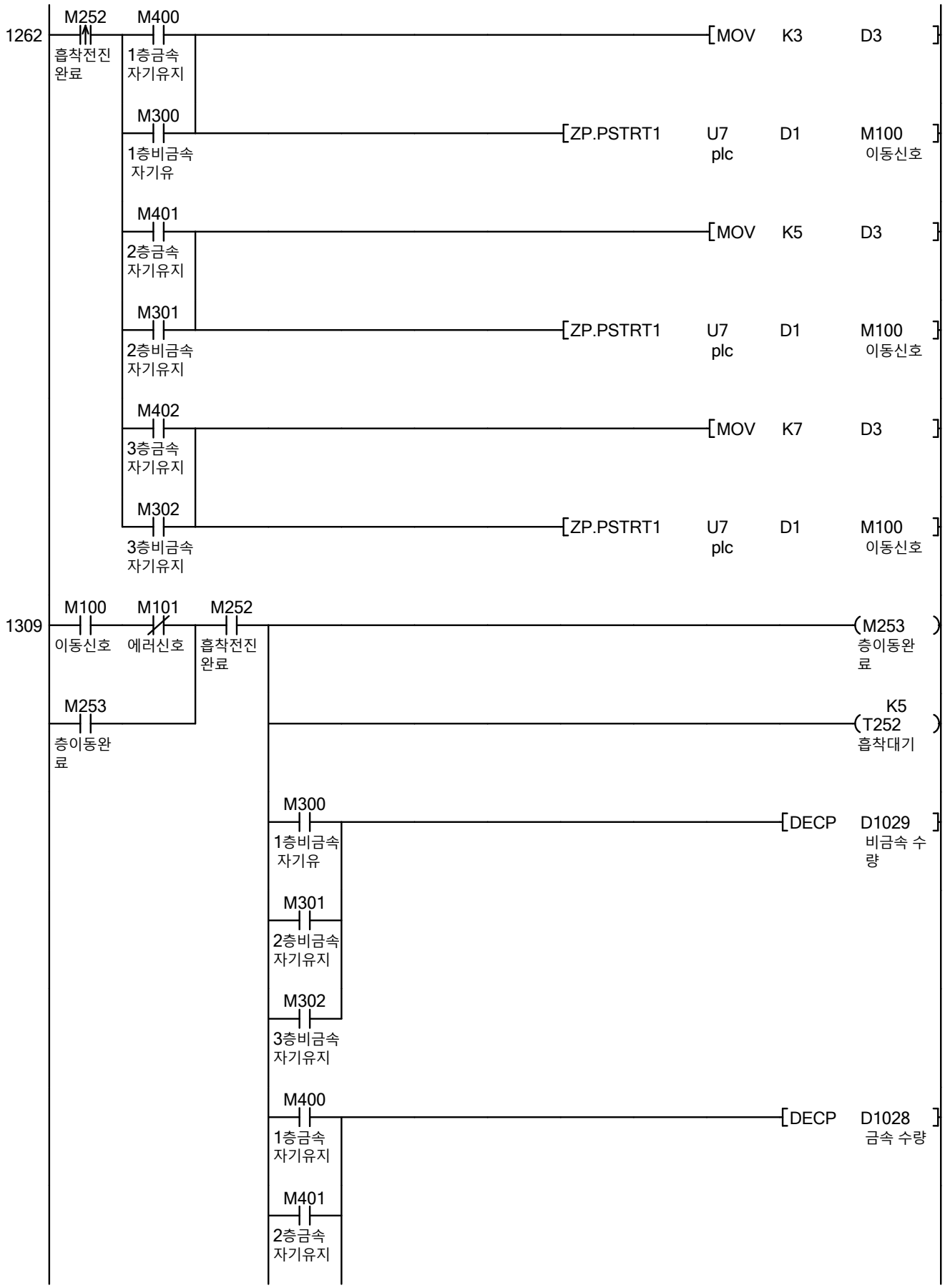
1262
M252
흡착전진 완료
M400
1층금속 자기유지
[MOV K3 D3]
M300
1층비금속 자기유
[ZP.PSTRT1 U7 D1 M100]
plc
이동신호
M401
2층금속 자기유지
[MOV K5 D3]
M301
2층비금속 자기유지
[ZP.PSTRT1 U7 D1 M100]
plc
이동신호
M402
3층금속 자기유지
[MOV K7 D3]
M302
3층비금속 자기유지
[ZP.PSTRT1 U7 D1 M100]
plc
이동신호
1309
M100
이동신호
M101
에러신호
M252
흡착전진 완료
(M253)
층이동완료
M253
층이동완료
K5
(T252)
흡착대기
M300
1층비금속 자기유
M301
2층비금속 자기유지
M302
3층비금속 자기유지
[DECP D1029]
비금속 수량
M400
1층금속 자기유지
M401
2층금속 자기유지
[DECP D1028]
금속 수량

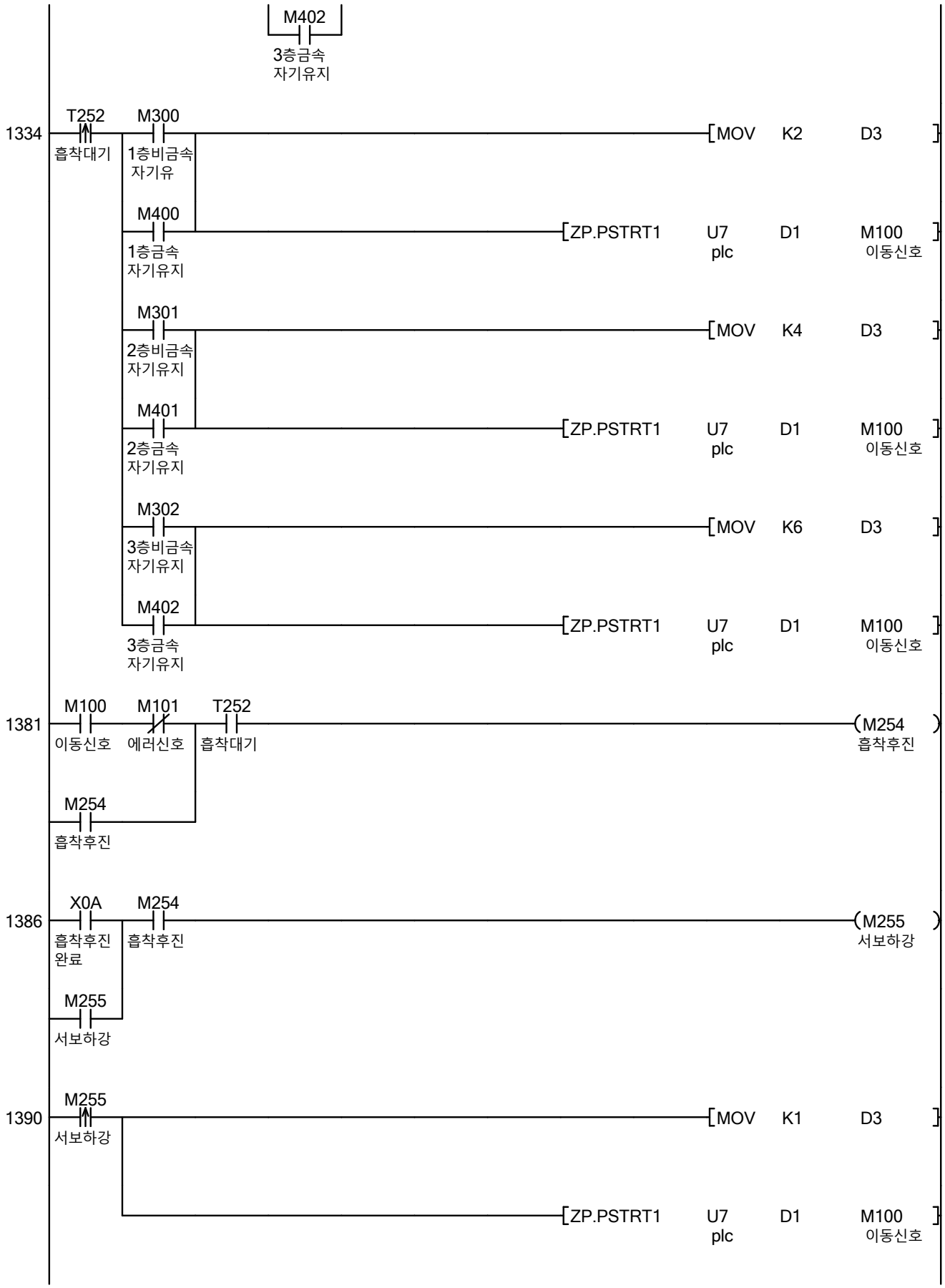
M402
3층금속
자기유지
1334
T252
흡착대기
M300
1층비금속
자기유
MOV K2 D3
M400
1층금속
자기유지
ZP.PSTRT1 U7 D1 M100
plc 이동신호
M301
2층비금속
자기유지
MOV K4 D3
M401
2층금속
자기유지
ZP.PSTRT1 U7 D1 M100
plc 이동신호
M302
3층비금속
자기유지
MOV K6 D3
M402
3층금속
자기유지
ZP.PSTRT1 U7 D1 M100
plc 이동신호
1381
M100
이동신호
M101
에러신호
T252
흡착대기
M254
흡착후진
M254
흡착후진
1386
X0A
흡착후진
완료
M254
흡착후진
M255
서보하강
M255
서보하강
1390
M255
서보하강
MOV K1 D3
ZP.PSTRT1 U7 D1 M100
plc 이동신호

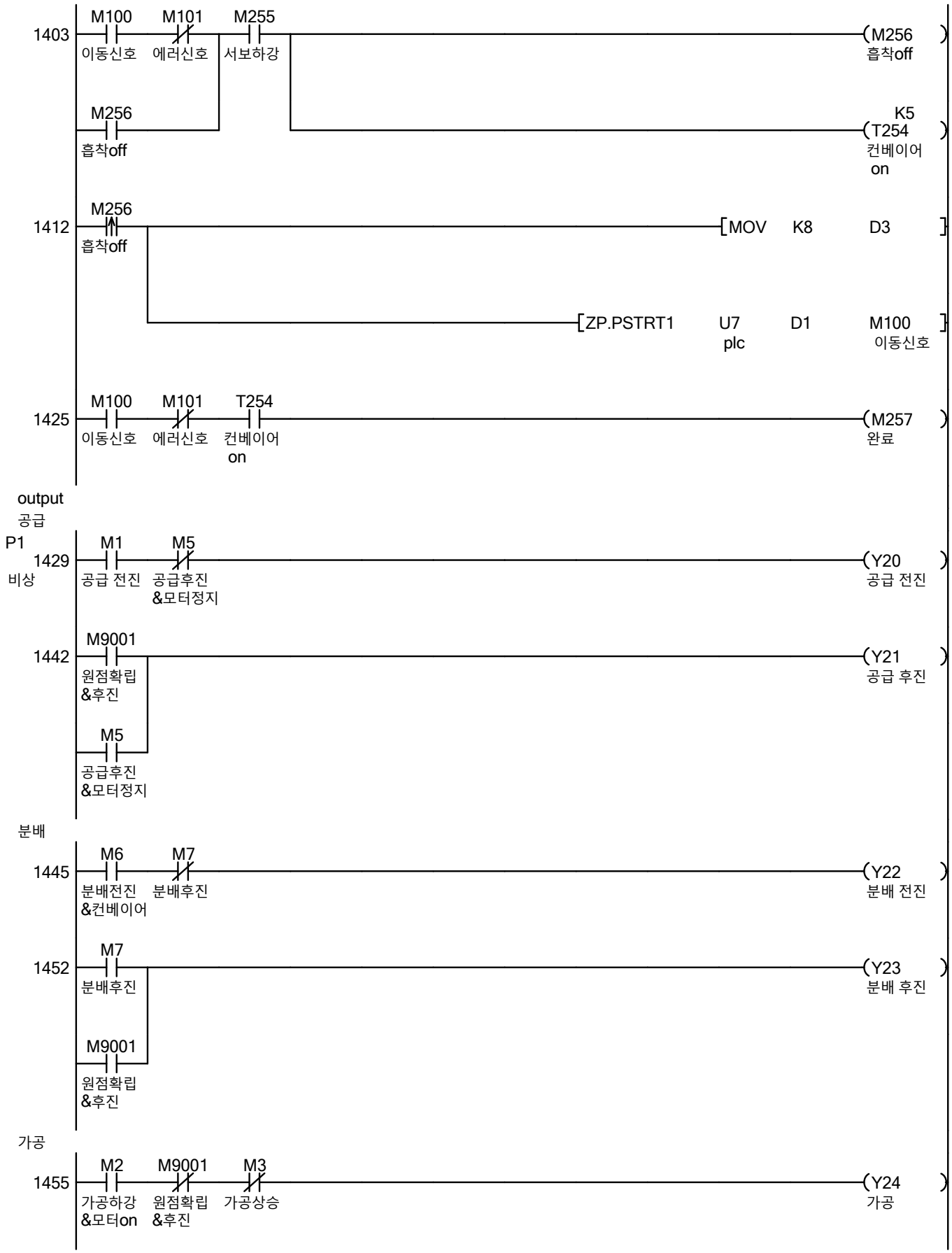
1403
M100
이동신호
M101
에러신호
M255
서보하강
M256
흡착off
M256
흡착off
K5
T254
컨베이어
on
1412
M256
흡착off
MOV K8 D3
ZP.PSTRT1 U7 D1 M100
plc
이동신호
1425
M100
이동신호
M101
에러신호
T254
컨베이어
on
M257
완료
output
공급
P1
1429
비상
M1
공급 전진
M5
공급후진
&모터정지
Y20
공급 전진
1442
M9001
원점확립
&후진
M5
공급후진
&모터정지
Y21
공급 후진
분배
1445
M6
분배전진
&컨베이어
M7
분배후진
Y22
분배 전진
1452
M7
분배후진
M9001
원점확립
&후진
Y23
분배 후진
가공
1455
M2
가공하강
&모터on
M9001
원점확립
&후진
M3
가공상승
Y24
가공

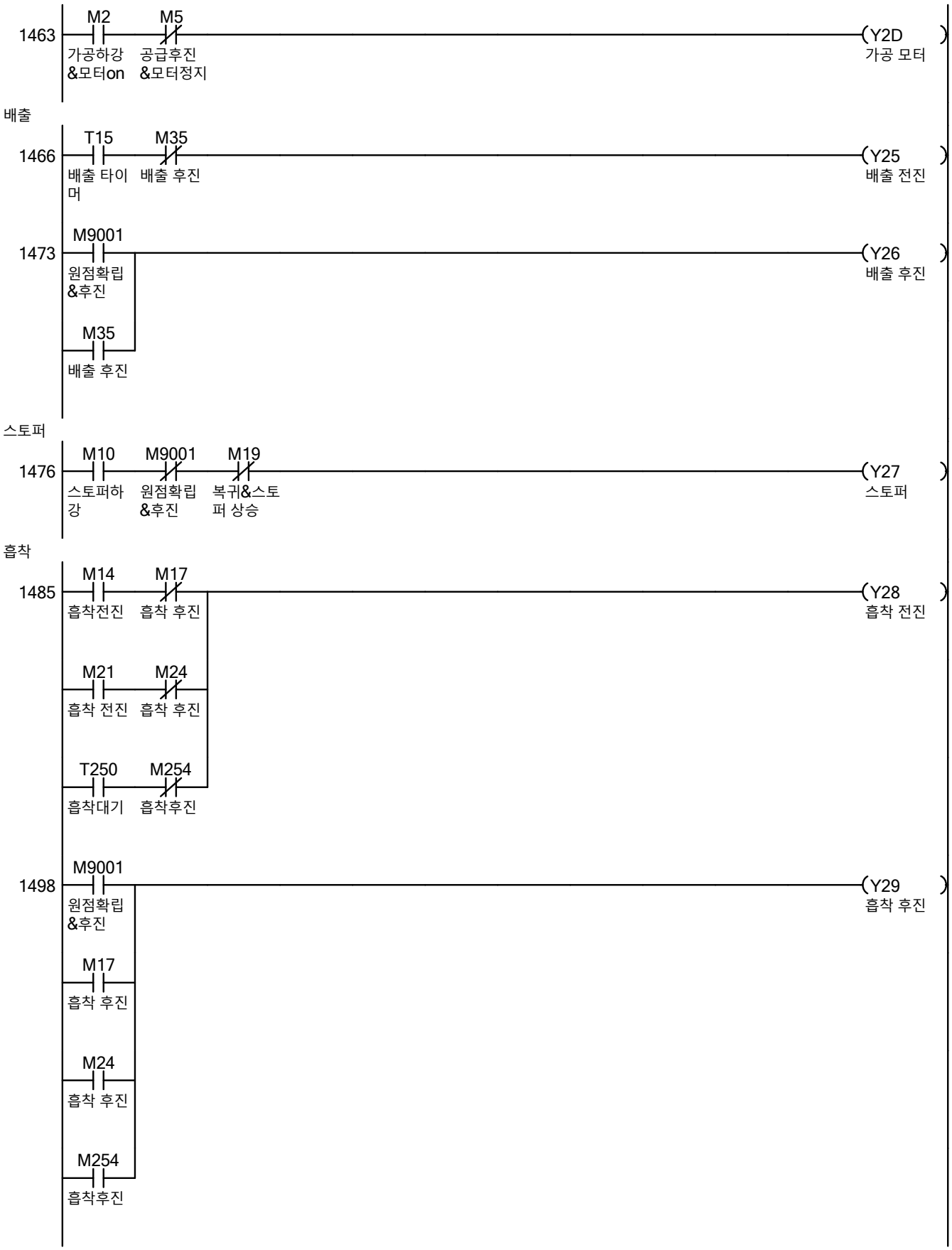
1463
M2
가공하강 &모터on
M5
공급후진 &모터정지
Y2D
가공 모터
배출
1466
T15
배출 타이머
M35
배출 후진
Y25
배출 전진
1473
M9001
원점확립 &후진
M35
배출 후진
Y26
배출 후진
스토퍼
1476
M10
스토퍼하강
M9001
원점확립 &후진
M19
복귀&스토퍼 상승
Y27
스토퍼
흡착
1485
M14
흡착전진
M17
흡착 후진
M21
흡착 전진
M24
흡착 후진
T250
흡착대기
M254
흡착후진
Y28
흡착 전진
1498
M9001
원점확립 &후진
M17
흡착 후진
M24
흡착 후진
M254
흡착후진
Y29
흡착 후진

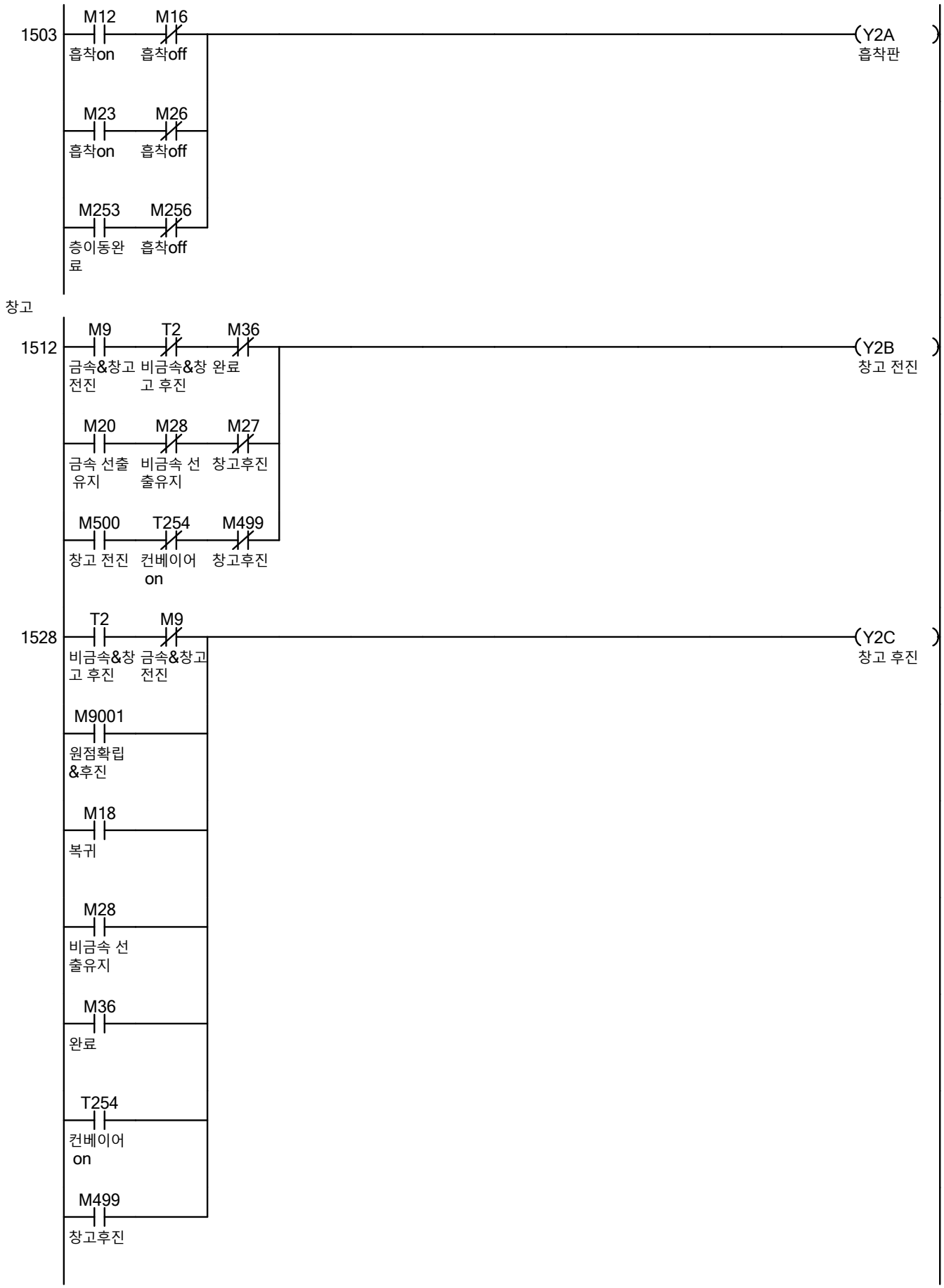
1503
M12
흡착on
M16
흡착off
M23
흡착on
M26
흡착off
M253
층이동완료
M256
흡착off
Y2A
흡착판
창고
1512
M9
금속&창고 전진
T2
비금속&창고 후진
M36
완료
M20
금속 선출유지
M28
비금속 선출유지
M27
창고후진
M500
창고 전진
T254
컨베이어 on
M499
창고후진
Y2B
창고 전진
1528
T2
비금속&창고 후진
M9
금속&창고 전진
M9001
원점확립&후진
M18
복귀
M28
비금속 선출유지
M36
완료
T254
컨베이어 on
M499
창고후진
Y2C
창고 후진

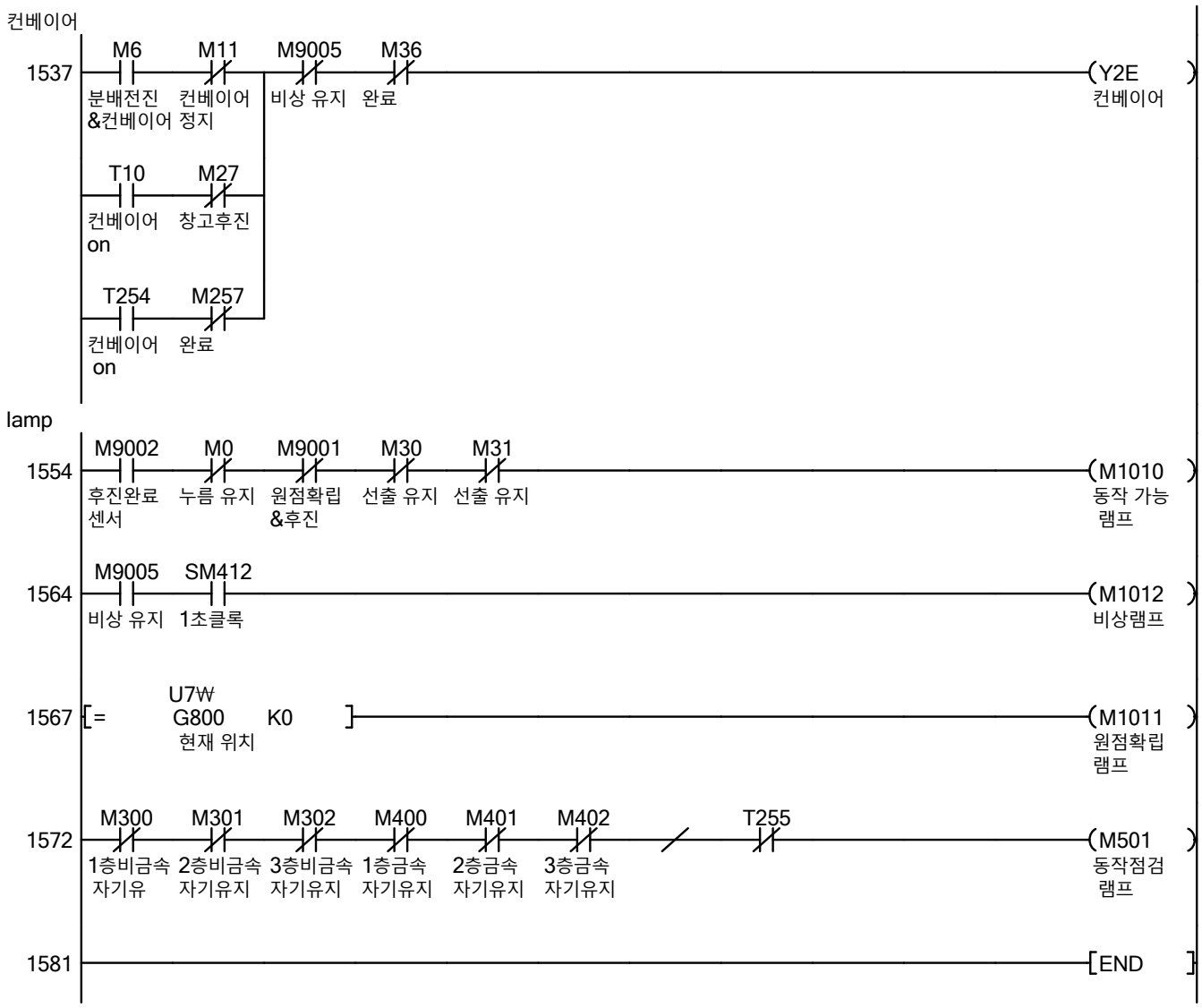
컨베이어
1537
M6
분배전진
&컨베이어
M11
컨베이어
정지
M9005
비상 유지
M36
완료
Y2E
컨베이어
T10
컨베이어
on
M27
창고후진
T254
컨베이어
on
M257
완료
lamp
1554
M9002
후진완료
센서
M0
누름 유지
M9001
원점확립
&후진
M30
선출 유지
M31
선출 유지
M1010
동작 가능
램프
1564
M9005
비상 유지
SM412
1초클록
M1012
비상램프
1567
[=
U7₩
G800
현재 위치
K0
]
M1011
원점확립
램프
1572
M300
1층비금속
자기유
M301
2층비금속
자기유지
M302
3층비금속
자기유지
M400
1층금속
자기유지
M401
2층금속
자기유지
M402
3층금속
자기유지
T255
M501
동작점검
램프
1581
[END]

Device Name	Comment
M0	누름 유지
M1	공급 전진
M2	가공하강&모터on
M3	가공상승
M4	가공상승완료
M5	공급후진&모터정지
M6	분배전진&컨베이어
M7	분배후진
M8	비금속릴레이
M9	금속&창고전진
M10	스토퍼하강
M11	컨베이어정지
M12	흡착on
M13	흡착 전진
M14	흡착전진
M15	서보 하강
M16	흡착off
M17	흡착 후진
M18	복귀
M19	복귀&스토퍼 상승
M20	금속 선출 유지
M21	흡착 전진
M22	서보 하강
M23	흡착on
M24	흡착 후진
M25	복귀
M26	흡착off
M27	창고후진
M28	비금속 선출유지
M30	선출 유지
M31	선출 유지
M32	홈
M33	완료
M34	배출
M35	배출 후진
M36	완료
M37	4개이상
M38	창고후진
M100	이동신호
M101	에러신호
M200	1층비금속빼기버튼
M201	2층비금속빼기버튼
M202	3층비금속빼기버튼
M203	1층금속 빼기버튼
M204	2층금속 빼기버튼
M205	3층금속 빼기버튼
M250	출고진행중
M252	흡착전진완료
M253	층이동완료
M254	흡착후진
M255	서보하강
M256	흡착off
M257	완료
M300	1층비금속 자기유지

Device Name	Comment
M301	2층비금속자기유지
M302	3층비금속자기유지
M400	1층금속 자기유지
M401	2층금속 자기유지
M402	3층금속 자기유지
M499	창고후진
M500	창고 전진
M501	동작점검 램프
M1000	초기화
M1001	기계원점버튼
M1002	비상 버튼
M1003	하강 버튼
M1004	상승 버튼
M1005	리셋 버튼
M1006	재가동 버튼
M1007	초기화 버튼
M1010	동작 가능 램프
M1011	원점확립램프
M1012	비상램프
M1013	1층 비금속
M1014	1층 금속
M1015	2층 비금속
M1016	2층 금속
M1017	3층 비금속
M1018	3층 금속
M1020	금속 선출
M9000	서보준비 완료신호
M9001	원점확립&후진
M9002	후진완료센서
M9003	이동 신호
M9004	이동에러신호
M9005	비상 유지
M9010	원점확립신호
SM400	on
SM412	1초클록
X0	공급 후진 완료
X1	공급전진완료
X2	분배후진완료
X3	분배전진완료
X4	가공상승완료
X5	가공하강환료
X6	배출후진완료
X7	배출전진완료
X8	스토퍼상승완료
X0A	흡착후진완료
X0B	흡착전진완료
X0D	창고후진완료
X0F	소재 센서
X11	비금속센서
X12	금속센서
X13	스토퍼 센서
X15	동작 버튼
Y20	공급 전진
Y21	공급 후진

Device Name	Comment
Y22	분배 전진
Y23	분배 후진
Y24	가공
Y25	배출 전진
Y26	배출 후진
Y27	스토퍼
Y28	흡착 전진
Y29	흡착 후진
Y2A	흡착판
Y2B	창고 전진
Y2C	창고 후진
Y2D	가공 모터
Y2E	컨베이어
D200	서보 이동 신호
D202	서보 이동위치
D1001	현위치
D1005	속도
D1009	축 에러 번호
D1010	경고 번호
D1012	jog 속도 지정
D1013	jog 속도
D1014	가공 횟수 지정
D1015	가공 횟수
D1017	가공 횟수 지정
D1019	전체 횟수
D1020	비금속 선입층
D1021	금속 선입층
D1023	비금속 선출 층
D1024	금속 선출 층
D1025	선출 수량
D1026	금속 선출 수량
D1027	비금속 선출 수량
D1028	금속 수량
D1029	비금속 수량
D1031	1번선입
D1032	2번선입
D1033	3번 선입
D1034	4번 선입
D1035	5번 선입
D1036	6번 선입
T1	원점확립&후진
T2	비금속&창고 후진
T3	흡착 대기
T4	흡착대기
T5	하강 대기
T6	상승 대기
T7	흡착 전진 대기
T8	하강 대기
T9	흡착 대기
T10	컨베이어on
T11	리셋 타이머
T12	리셋 타이머
T15	배출 타이머
T250	흡착대기

Device Name	Comment
T252	흡착대기
T254	컨베이어 on
C1	가공 횟수
P1	비상
U7	plc
U7₩G800	현재 위치
U7₩G804	현재속도
U7₩G806	에러번호
U7₩G807	경고 번호
U7₩G1518	jog 속도
U7₩G2100	comment10
U7₩G2300	comment 31
U7₩G2310	comment32
U7₩G2320	comment33
U7₩G2330	comment34
U7₩G2340	comment35
U7₩G2350	comment36

Position	Device	Setting Value
(29)	T1	K5
(120)	T74	K5
(188)	C1	D1017
(214)	T2	K5
(257)	T15	K5
(316)	T3	K5
(406)	T4	K5
(530)	T5	K5
(638)	T6	K5
(919)	T7	K5
(927)	T8	K5
(987)	T9	K5
(1087)	T10	K5
(1254)	T250	K5
(1314)	T252	K5
(1408)	T254	K5

Find In:(Entire project)
Find What:Used Device (Contact & Coil)
Print Range:Whole Range

*:in use, (counts): the number of coil uses

Device	Contact	Coil (counts)	Parameter	Comment
M0	*	*(1)		누름 유지
M1	*	*(1)		공급 전진
M2	*	*(1)		가공하강&모터on
M3	*	*(1)		가공상승
M4	*	*(1)		가공상승완료
M5	*	*(1)		공급후진&모터정지
M6	*	*(1)		분배전진&컨베이어
M7	*	*(1)		분배후진
M8	*	*(1)		비금속릴레이
M9	*	*(1)		금속&창고전진
M10	*	*(1)		스토퍼하강
M11	*	*(1)		컨베이어정지
M12	*	*(1)		흡착on
M14	*	*(1)		흡착전진
M15	*	*(1)		서보 하강
M16	*	*(1)		흡착off
M17	*	*(1)		흡착 후진
M18	*	*(1)		복귀
M19	*	*(1)		복귀&스토퍼 상승
M20	*	*(1)		금속 선출 유지
M21	*	*(1)		흡착 전진
M22	*	*(1)		서보 하강
M23	*	*(1)		흡착on
M24	*	*(1)		흡착 후진
M25	*	*(1)		복귀
M26	*	*(1)		흡착off
M27	*	*(1)		창고후진
M28	*	*(1)		비금속 선출유지
M30	*	*(1)		선출 유지
M31	*	*(1)		선출 유지
M33	*	*(1)		완료
M34	*	*(1)		배출
M35	*	*(1)		배출 후진
M36	*	*(1)		완료
M38	*	*(1)		창고후진
M100	*	*(14)		이동신호
M250	*	*(1)		출고진행중
M252	*	*(1)		흡착전진완료
M253	*	*(1)		층이동완료
M254	*	*(1)		흡착후진
M255	*	*(1)		서보하강
M256	*	*(1)		흡착off
M257	*	*(1)		완료
M300	*	*(1)		1층비금속 자기유지
M301	*	*(1)		2층비금속자기유지
M302	*	*(1)		3층비금속자기유지

Find In:(Entire project)
Find What:Used Device (Contact & Coil)
Print Range:Whole Range

*:in use, (counts): the number of coil uses

Device	Contact	Coil (counts)	Parameter	Comment
M400	*	*(1)		1층금속 자기유지
M401	*	*(1)		2층금속 자기유지
M402	*	*(1)		3층금속 자기유지
M499	*	*(1)		창고후진
M500	*	*(1)		창고 전진
M1000	*	*(1)		초기화
M9000	*	*(1)		서보준비 완료신호
M9001	*	*(2)		원점확립&후진
M9002	*	*(1)		후진완료센서
M9003	*	*(15)		이동 신호
M9005	*	*(2)		비상 유지
Y70	*	*(1)		
Y71	*	*(1)		
Y74	*	*(1)		
D1	*	*(14)		
D20	*	*(7)		
D100	*	*(2)		
D200	*	*(13)		서보 이동 신호
D1013	*	*(1)		jog 속도
D1014	*	*(1)		가공 횟수 지정
D1020	*	*(2)		비금속 선입층
D1021	*	*(2)		금속 선입층
D1023	*	*(2)		비금속 선출 층
D1024	*	*(2)		금속 선출 층
D1026	*	*(2)		금속 선출 수량
D1027	*	*(2)		비금속 선출 수량
D1028	*	*(4)		금속 수량
D1029	*	*(4)		비금속 수량
T1	*	*(1)		원점확립&후진
T2	*	*(1)		비금속&창고 후진
T3	*	*(1)		흡착 대기
T4	*	*(1)		흡착대기
T5	*	*(1)		하강 대기
T6	*	*(1)		상승 대기
T7	*	*(1)		흡착 전진 대기
T8	*	*(1)		하강 대기
T9	*	*(1)		흡착 대기
T10	*	*(1)		컨베이어on
T15	*	*(1)		배출 타이머
T74	*	*(1)		
T250	*	*(1)		흡착대기
T252	*	*(1)		흡착대기
T254	*	*(1)		컨베이어 on
C1	*	*(1)		가공 횟수
P1	*	*(1)		비상
U7	*	*(49)		plc

[Line Statement List]

Step	Line Statement
0	plc 준비
106	비상
138	동작
294	선입
763	선출
1109	상태점검
1429	output
	공급
1445	분배
1455	가공
1466	배출
1476	스토퍼
1485	흡착
1512	창고
1537	컨베이어
1554	lamp