KONYA TEKNİK ÜNİVERSİTESİ – MÜHENDİSLİK VE DOĞA BİLİMLERİ FAKÜLTESİ BİLGİSAYAR MÜHENDİSLİĞİ BÖLÜMÜ

LOJİK TASARIM DERSİ DENEY RAPORU

DENEY NO : 6	**DENEYİN ADI** : Toplayıcı/Çıkarıcı Devre

ÖĞRENCİNİN **NUMARASI** : **ADI SOYADI** :	**İMZA**

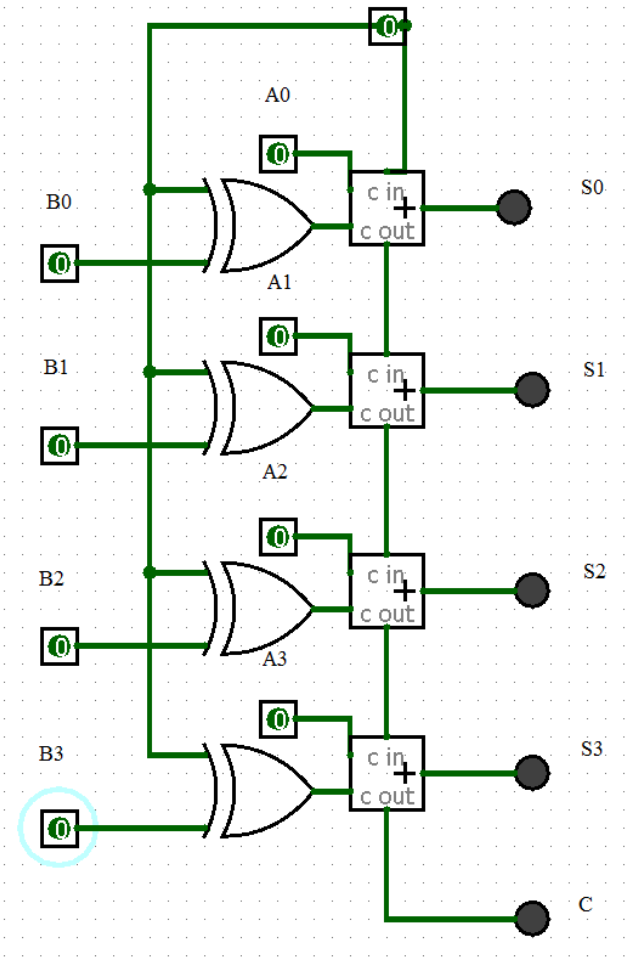

Logisimde toplayıcı/çıkarıcı devreyi çiziniz. Aşağıdaki tabloda verilen toplama ve çıkarma işlemlerini logisimde çizdiğiniz devrede yapınız sonuçlarını tabloya yazınız.

A3	*A2*	*A1*	*A0*	*B3*	*B2*	*B1*	*B0*	*A+B*					*A-B*				
								C	*S3*	*S2*	*S1*	*S0*	*C*	*S3*	*S2*	*S1*	*S0*
1	1	0	1	0	0	1	0										
0	1	0	1	0	0	1	0										
0	0	1	1	0	0	1	1										
0	0	0	1	0	1	0	0										
0	1	0	1	1	0	0	0										
0	1	1	1	1	0	0	1										