公司简介
COMPANY PROFILE

芯控源(AGMsemi)成立于2015年，

- 专注于IGBT/FRD和SiC MOSFET/硅基功率MOSFET研发的高科技公司，致力于实现高端功率器件的国产替代。(特色-高频- 应用)
- 产品重点：面向人型机器人、AI智能、新能源车、光伏和储能领域。
- 产品广泛应用于PD快充、无刷电机、同步整流电源、BMS、充电桩、绿色照明等、工业领域。
- 从业经验15-25年，团队来自头部晶圆厂(华虹、中芯、积塔、Diodes)。
- 晶圆代工厂（华虹、万国、芯恩、粤芯）。
- 芯控源（AGMsemi)专注于高能效功率半导体器件的创新研发，力争为客户提供更优质的服务，创造更高的价值。

企业愿景

缔造中国领先的半导体企业
体现AGMSEMI的品牌价值

企业使命

致力于发展成为国际功率
器件主要供应商

核心价值观

以客户为中心 以奋斗者为中心
以技术质量为生命

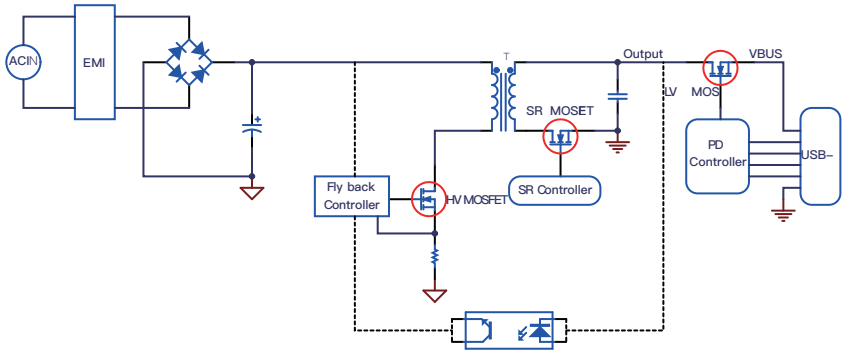

TEL:0755-82580824 FAX:0755-88324407
Email:xkydz@agm-mos.com
网址：www.agm-mos.com
地址：深圳市龙岗区坂田街道赣锋科技大厦B栋13楼

AGMSEMI

中高端MOS
功率器件设计商

AGMSEMI 快充PD 无线充 适配器MOS——选型手册

- 专注于MOSFET功率半导体
- 深耕于PD快充 无线充
- 满足您所有MOSFET选型

深圳市芯控源电子科技有限公司
Shenzhen AGMSEMI Electronic Technology Co. , Ltd.

PD快充协议—V-BUS MOS

Prdouce	Part NO	Vdss(v)	Id(A)	RdsON(mΩ)	Package	Channel
18-20W	AGM310AP1	30	28	6.7	PDFN3.3×3.3	N
18-20W	AGM30P16AP	-30	-21	11	PDFN3.3×3.3	P
20-45W	AGM308AP	30	40	6.2	PDFN3.3×3.3	N
20-45W	AGM30P10AP	-30	-50	9.6	PDFN3.3×3.3	P
45-65W	AGM306AP	30	46	5.7	PDFN3.3×3.3	N
45-65W	AGM30P08AP	-30	-60	7.2	PDFN3.3×3.3	P
80-100W	AGM40P35AP	-40	-60	11	PDFN3.3×3.3	P
80-100W	AGM40P55A	-40	-50	8.9	PDFN5×6	P
80-100W	AGM40P75A	-40	-70	7.0	PDFN5×6	P

DC降压MOS（移动电源 储能PD车充）

Prdouce	Part NO	Vdss(v)	Id(A)	RdsON(mΩ)	Package	Channel
DC升降压	AGM304A-B	35	75	3.3	PDFN5×6	N
DC升降压	AGM304AP-B	35	45	3.1	PDFN3.3×3.3	N
DC升降压	AGM305AP-B	30	60	4.1	PDFN3.3×3.3	N
DC升降压	AGM4025A	40	125	2.0	PDFN5×6	N
DC升降压	AGM4025Q	40	110	2.2	PDFN5×6	N
DC升降压	AGM403Q	40	85	2.8	PDFN5×6	N
DC升降压	AGM404Q	40	75	4.4	PDFN5×6	N
DC升降压	AGM405Q	40	55	4.8	PDFN5×6	N
DC升降压	AGM405AP1	40	47	4.6	PDFN3.3×3.3	N
DC升降压	AGM406Q	40	53	6.5	PDFN5×6	N
DC升降压	AGM406AP	40	53	6.5	PDFN3.3×3.3	N
开关控制	AGM40P100A	-40	-130	4.6	PDFN5×6	P
开关控制	AGM40P75A	-40	-70	7.0	PDFN5×6	P

PD同步整流MOS

Prdouce	Part NO	Vdss(v)	Id(A)	RdsON(mΩ)	Package	Channel
20-45W	AGM1010A2	100	74	7.8	PDFN5×6	N
45-65W	AGM1010A-E	100	90	4.9	PDFN5×6	N
72W	AGM042N10A	100	110	4.2	PDFN5×6	N
80W	AGM035N10A	100	112	3.0	PDFN5×6	N
100W半桥	AGM6014A	60	80	4.6	PDFN5×6	N
120W半桥	AGM6035A	60	100	2.4	PDFN5×6	N
120W半桥	AGM12T08A	120	71	6.7	PDFN5×6	N
140W半桥	AGM12T05A	120	100	4.8	PDFN5×6	N
150W半桥	AGM13T05A	140	120	5.5	PDFN5×6	N

无线充

Part NO	Vdss(V)	Id(A)	RdsON(mΩ)	Package	Channel
AGM305MBP	30	50	4.8	PDFN3.3×3.3	NN
AGM306MBP	30	46	6.3	PDFN3.3×3.3	NN
AGM308MBP	30	28	7.2	PDFN3.3*3.3	NN
AGM311MAP	30	25	10.5	PDFN3.3*3.3	NN
AGM310MAP	±30	20/-18	11/19	PDFN3.3*3.3	NP
AGM312M1	±30	9/-7.2	15/30	SOP8	NP
AGM314MAP	±30	30/-20	10/18.5	PDFN3.3*3.3	NP
AGML315ME	±30	5.6/-4.2	25/43	SOT23-6L	NP
AGM405MNA	40	45	5.7	PDFN5*6	NN
AGM406MBP	40	25	7.8	PDFN3.3×3.3	NN
AGM412MAP	40	22	10	PDFN3.3×3.3	NN
AGM414MBP	40	22	13	PDFN3.3*3.3	NN
AGM418MBP	40	10	18	PDFN3.3*3.3	NN
AGM612AP	60	50	11	PDFN3.3×3.3	N
AGM612MN	60	11	13	SOP8	NN
AGM614MBP-M1	60	30	11	PDFN3.3*3.3	NN
AGM614MNA	60	40	13	PDFN5*6	NN
AGM1075MNA	100	16	65	PDFN5×6	NN

Adapter同步整流MOS

Prdouce	Part NO	Vdss(v)	Id(A)	RdsON(mΩ)	Package	Channel
45W	AGM1405C1	40	130	3.2	TO-220	N
45W	AGM14N10C	100	50	12	TO-220	N
60W	AGM602C	60	210	2.3	TO-220	N
60W	AGM603C	60	130	3.0	TO-220	N
65W	AGM085N10C1	100	80	8.0	TO-220	N
80W	AGM065N10C1	100	93	6.5	TO-220	N
90W	AGM042N10C	100	110	4.1	TO-220	N
100W	AGM035N10C	100	160	3.5	TO-220	N
100W	AGM12T12C	120	60	10	TO-220	N
100W	AGM12T05C	120	100	5.5	TO-220	N
100W	AGM12T05F	120	100	5.5	TO-220F	N
120W	AGM13T05C	140	130	5.5	TO-220	N
150W	AGM15T13C	150	99	9.0	TO-220	N
200W	AGM15T06C	150	140	6.5	TO-220	N