公司简介
COMPANY PROFILE

芯控源(AGMsemi)成立于2015年，

- 专注于IGBT/FRD和SiC MOSFET/硅基功率MOSFET研发的高科技公司，致力于实现高端功率器件的国产替代。(特色-高频- 应用)
- 产品重点：面向人型机器人、AI智能、新能源车、光伏和储能领域。
- 产品广泛应用于PD快充、无刷电机、同步整流电源、BMS、充电桩、绿色照明等、工业领域。
- 从业经验15-25年，团队来自头部晶圆厂(华虹、中芯、积塔、Diodes)。
- 晶圆代工厂（华虹、万国、芯恩、粤芯）。
- 芯控源（AGMsemi)专注于高能效功率半导体器件的创新研发，力争为客户提供更优质的服务，创造更高的价值。

企业愿景

缔造中国领先的半导体企业
体现AGMSEMI的品牌价值

企业使命

致力于发展成为国际功率
器件主要供应商

核心价值观

以客户为中心 以奋斗者为中心
以技术质量为生命

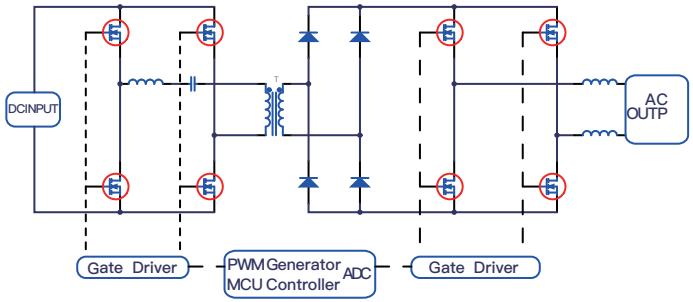

TEL:0755-82580824 FAX:0755-88324407
Email:xkydz@agm-mos.com
网址：www.agm-mos.com
地址：深圳市龙岗区坂田街道赣锋科技大厦B栋13楼

AGMSEMI

中高端MOS
功率器件设计商

AGMSEMI 储能（BMS） 光伏逆变——选型手册

- 专注于MOSFET功率半导体
- 深耕于储能（BMS）光伏逆变
- 满足您所有MOSFET选型

深圳市芯控源电子科技有限公司
Shenzhen AGMSEMI Electronic Technology Co. , Ltd.

30V、40V 单N管

Part NO	Vdss(v)	Id(A)	RdsON(mΩ)	Package	Channel
AGM15N0522	18	450	0.45	TOLL	N
AGM3012C	30	170	1.5	TO-220	N
AGM4005LL	40	350	0.82	TOLL	N
AGM4022C	40	220	1.6	TO-220	N
AGMH4012C	40	225	1.2	TO-220	N
AGMH4015H	40	190	1.5	TO-263	N
AGMH4015C	40	190	1.5	TO-220	N
AGMH402C	40	170	2.6	TO-220	N
AGMH1405C	45	100	2.8	TO-220	N

60V、85V 单N管

Part NO	Vdss(v)	Id(A)	RdsON(mΩ)	Package	Channel
AGM601LL	60	223	1.25	TOLL	N
AGMH6015C	60	210	1.7	TO-220	N
AGMH6022C	60	240	2.4	TO-220	N
AGMH6018C	60	150	1.9	TO-220	N
AGM602C	60	210	2.3	TO-220	N
AGM603C	60	130	3.0	TO-220	N
AGMH6038C	60	125	3.3	TO-220	N
AGM01T08LL	85	385	1.2	TOLL	N
AGM016T08LL	85	280	1.38	TOLL	N
AGMH025N08C	85	180	2.3	TO-220	N
AGM025N08H	85	180	2.3	TO-263	N
AGMH03N85C	85	140	2.8	TO-220	N
AGMH03N85H	85	140	2.8	TO-263	N
AGMH056N08C	85	142	5.0	TO-220	N
AGMH056N08HM1	85	142	4.8	TO-263	N

100V 单N管

Part NO	Vdss(V)	Id(A)	RdsON(mΩ)	Package	Channel
AGM012N10LLM1	100	380	1.1	TOLL	N
AGM015N10LL	100	300	1.35	TOLL	N
AGMH022N10LL	100	295	1.8	TOLL	N
AGMH018N10T	100	308	1.8	TO-247	N
AGMH018N10C	100	253	1.95	TO-220	N
AGMH022N10C	100	220	2.2	TO-220	N

100V、120V 单N管

Part NO	Vdss(V)	Id(A)	RdsON(mΩ)	Package	Channel
AGMH022N10H	100	220	2.2	TO-263	N
AGMH03N10C	100	160	2.8	TO-220	N
AGMH03N10H	100	160	2.8	TO-263	N
AGMH035N10C	100	150	3.6	TO-220	N
AGMH035N10H	100	160	3.5	TO-263	N
AGM12T02LL	120	230	2.0	TOLL	N
AGMH12T03C	120	195	2.95	TO-220	N
AGM12T03C	120	140	3.8	TO-220	N
AGM12T03H	120	140	3.8	TO-263	N

150V、200V 单N管

Part NO	Vdss(v)	Id(A)	RdsON(mΩ)	Package	Channel
AGM15T03LL	150	220	3.1	TOLL	N
AGM15T03C	150	176	4.0	TO-220	N
AGM15T05LL	150	180	5.0	TOLL	N
AGM08T15C	150	150	5.5	TO-220	N
AGMH9N20C	200	9	250	TO-220	N
AGM40N20	200	40	47	TO-220	N
AGMH40N20AT	200	40	50	TO-247	N
AGM65N20C	200	65	16	TO-220	N
AGM65N20AT	200	75	16	TO-247	N
AGM20T09C	200	110	9.3	TO-220	N
AGM20T09H	200	110	9.3	TO-263	N
AGM20T09AT	200	110	9.0	TO-247	N

250V、300V 单N管

Part NO	Vdss(v)	Id(A)	RdsON(mΩ)	Package	Channel
AGM25N58C	250	58	29	TO-220	N
AGM25T16C	250	70	18	TO-220	N
AGM25T16AT	250	90	16	TO-247	N
AGM25T16H	250	90	16	TO-263	N
AGM40N25C	250	40	79	TO-220	N
AGM59N30P	300	59	29	TO-3P	N
AGM59N30T	300	59	32.5	TO-247	N
AGMFR88N30C	300	38	68	TO-220	N