| 名　称 | X9装饰盖02 |
|---|---|
| 物料编码 | 020316.0102 |

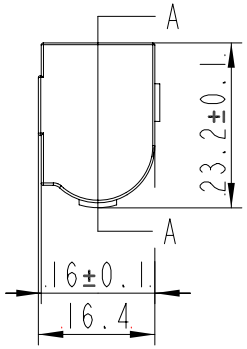


A-A

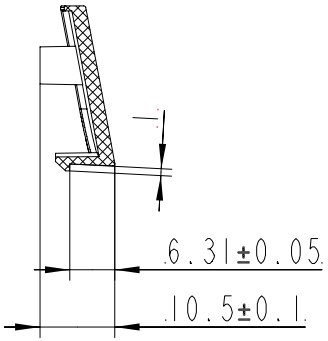


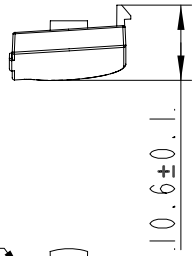


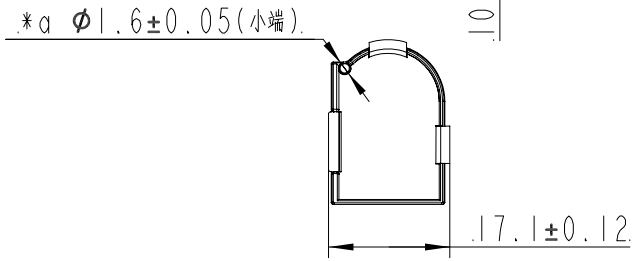


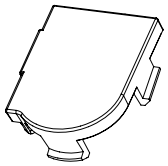

技术要求

1.材料: PC+ABS(免喷涂灰色)

2.尺寸,形状,公差

(1).外观形状,圆角,拔模根据三维数据

(2).带*为关键检测尺寸,带⬭为装配检测尺寸

(3).未注尺寸公差满足:按SJ1372标准

(4).未注形状和位置公差应符合GB/T1184-k;

(5).未注尺寸和角度公差应符合GBT/1804-m;

3.制造,工程

(1).不得使用脱模剂,不能有其他油脂类附着

(2).零件颜色参考ID信息

4.管理,检查

(1).零件上的指定位置标记模穴号,物料标识,零件编号,日期码等,如需

(2).表面处理,参考零件表面处理资料

(3).外观,产品表面无明显缩水,气纹,夹线,拖花,顶白,缺胶,飞边等,如有,需沟通同意

(4).残留浇口不能高于产品表面,如特殊需沟通同意

5.其他

/

6.环保

1.所有材料需满足RoHS,2011/65/EU环保标准,PAHs,REACH,POPs,NP.CP65,DMF等

| 表面处理 | |
|---|---|

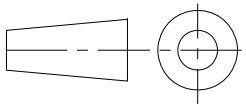


| 标记 | 处数 | 描述 | | | | 文件变更号 | 签名 | 日　期 | 版本号 |
|---|---|---|---|---|---|---|---|---|---|
| | | | | | | | | | |
| | | | | | | | | | |
| | | | | | | | | | |
| 设计 | 花永飞 | 240903 | 标准 | | | 材　料 | PC+ABS(免喷涂灰色) | 名　称 | X9装饰盖02 |
| 校对 | | | 工艺 | | | 重　量 | *b 0.8g±0.1g | 图　号 | 020316.0102 |
| 审核 | | | 批准 | | | 共1 页 第1 页 | 比例:1:1 | 元鼎智能科技(苏州)有限公司 | |