名 称	脚垫1
物料编码	RUBBER_PLUG_1

注:
1.材质:硅胶(硬度65度),颜色:PANTONE Black C;
数量:1用2
2.表面带防滑蚀纹,周边干净无披风;
3.未标注尺寸以3D为准,未标注公差按GBT3672.1-2002 M2级公差;
4."跑道孔"表示CPK尺寸,CPK ≥ 1.33,
"*"表示重点尺寸,"方框"表示参考尺寸;
5.产品需满足整机外观、性能、测试检验标准要求,超出标准的需以限度样征得客户签样承认;
6.所有材料需满足RoHS 2011/65/EU环保标准
PAHs,REACH,POPs,NP,CP65, DMF等

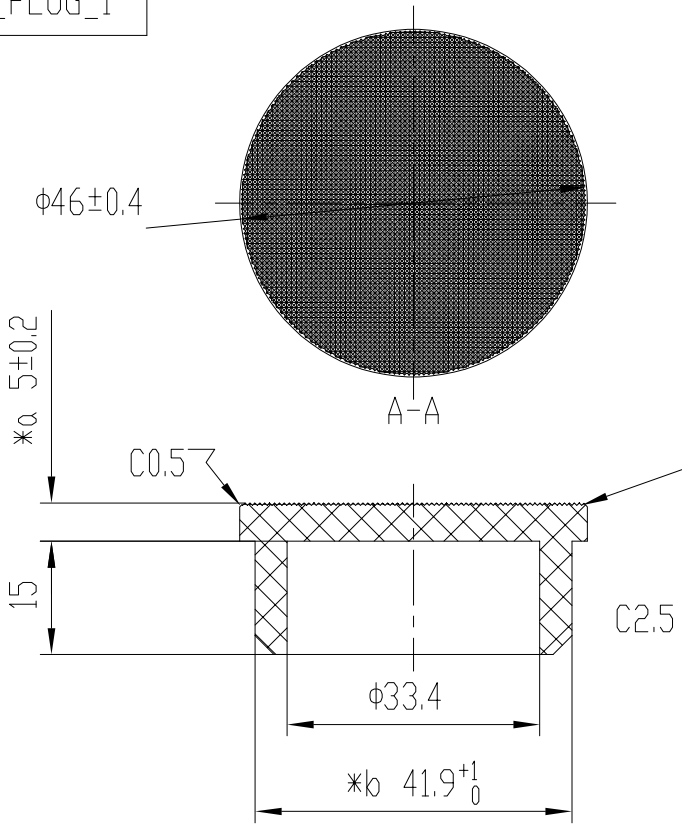

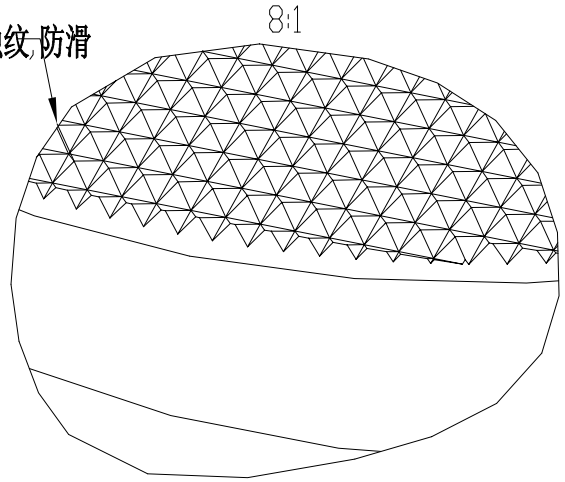

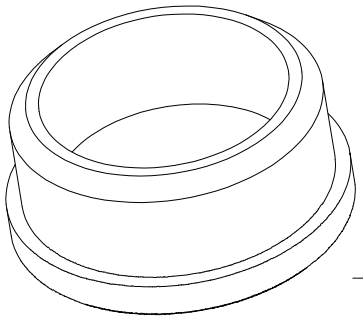

表面处理	蚀纹

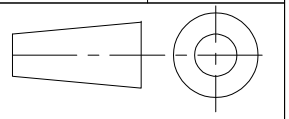

单位:mm

标记	处数	描述				文件变更号	签名	日 期	版本号
设计	夏海涛	2024/09/18	标准			材 料	硅胶(硬度65度)	名 称	脚垫1
校对			工艺			重 量	13.7g	图 号	RUBBER_PLUG_1
审核			批准			共1 页 第1 页	比例:1:1	元鼎智能科技(苏州)有限公司	