版本	修改位置	履历	日期	修订人
A0		新发行	2024.09.20	李昂
A1		外壳增加3条筋位	2024.10.29	李昂
A2		取消定位柱	2024.12.23	李昂
A3		客户调整外部线束出线长度	2024.12.24	李昂

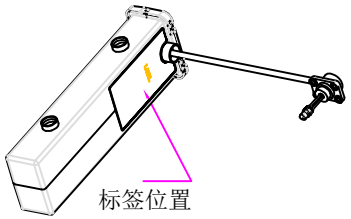

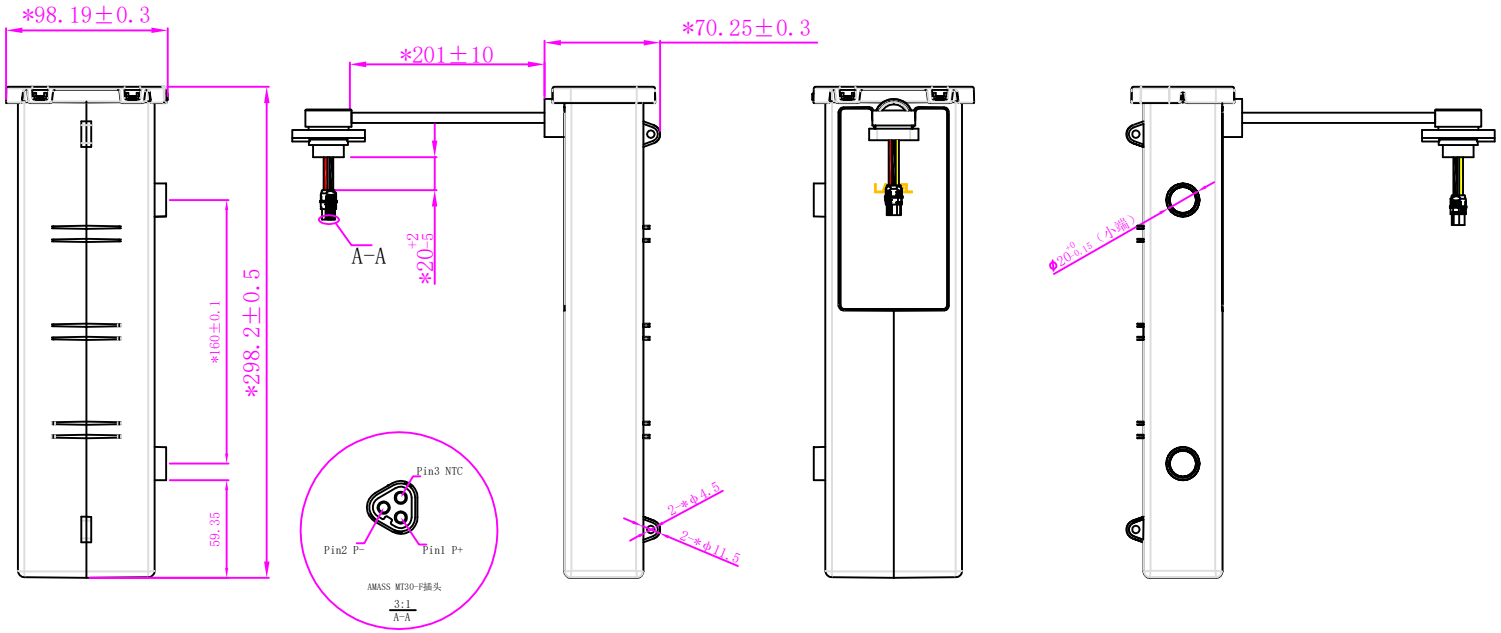

Connector		
连接器		
PIN	PIN定义	线号及颜色
1	P+	UL20387 16AWG 红色
2	P-	UL20387 16AWG 黑色
3	NTC	UL20387 20AWG 黄色

备注：

1、结构：7串4并，电芯+板+端子线+外壳；

2、外观无破损，脏污，坑点，气胀，划痕等不良现象；

3、带“*”表示重点管控尺寸；

环保要求

Reach+ Reach附录十七 | RoHS 2.0 | POPs | TSCA

广东力科新能源有限公司

未注公差	单位：mm	零件名称：成品图		图纸编号：	
线性尺寸	L	适用机种：18650-7S4P		物料编号：	
0≤L≤10	±0.1	零件材质：		文件编号：	
10≤L≤30	±0.15				
30≤L≤100	±0.2	版本:A3	日期:2024.12.24	页码:1	页次:1
100≤L	±0.3				
制作:李昂		审核：		批准：	

A4