名　称	X9转向电机法兰
物料编码	020201.0034

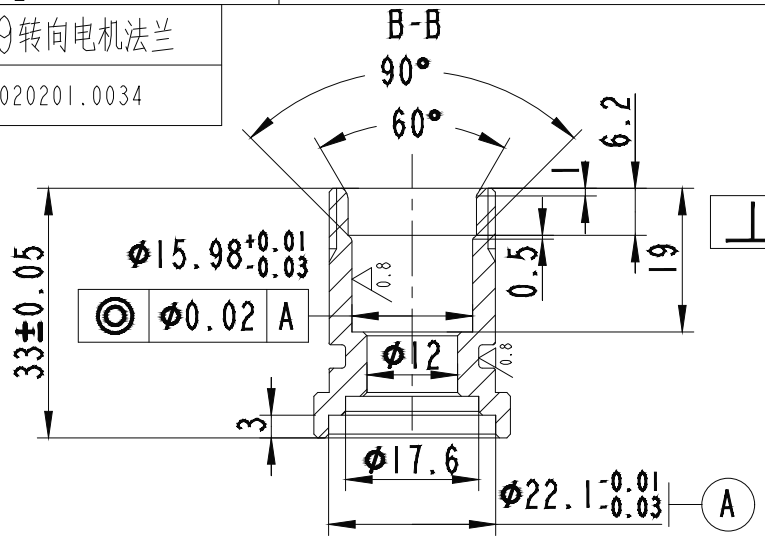

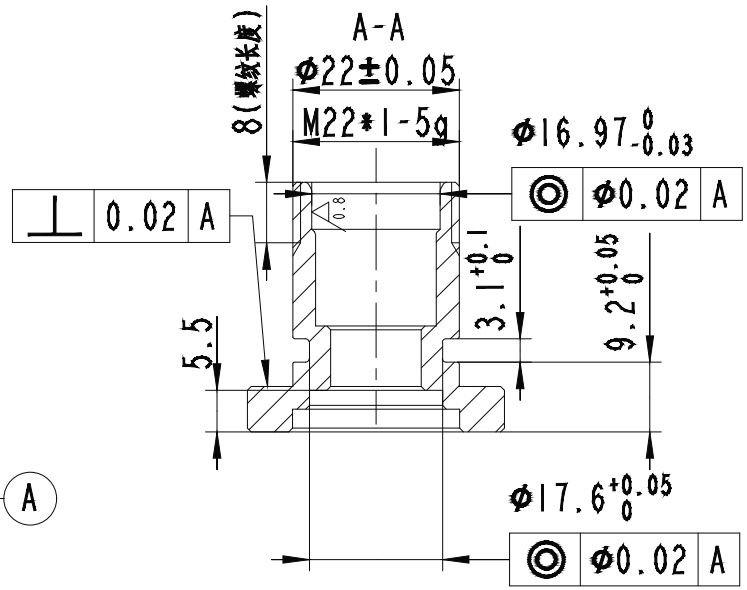

技术要求

其他 3.2

1. 表面环保防锈处理，中性盐雾测试96H
2. 未注倒角C0.3，为主圆角R0.3
3. 锐角倒钝、去除毛刺飞边
4. 未注形状和位置公差应符合GB/T1184-k；
5. 未注尺寸和角度公差应符合GBT/1804-m；

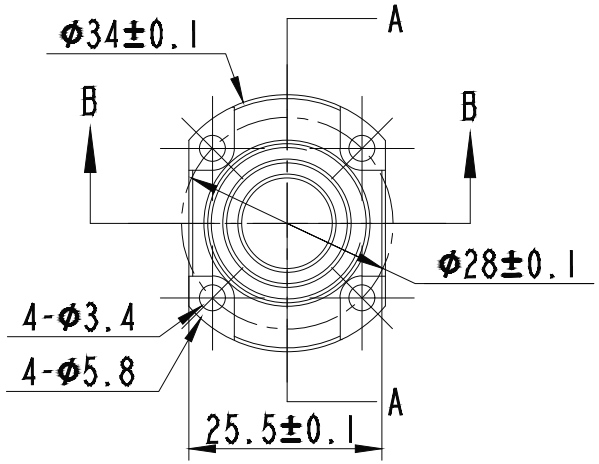

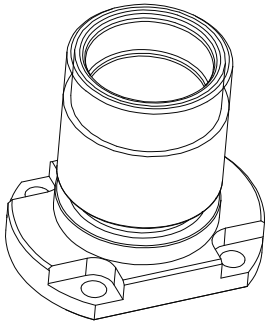

表面处理

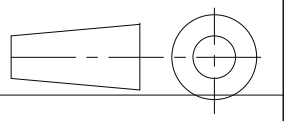

单位：mm

标记	处数	描述			文件变更号	签名	日　期	版本号
设计			标准		材　料	黄铜C3604	名　称	X9转向电机法兰
校对			工艺		重　量		图　号	020201.0034
审核			批准		共1 页 第1 页	比例：1：1	苏州弘匠科技有限公司	