名　称	X9左右线束O型圈
物料编码	020401.0113

技术要求

1. 红色硅胶，硬度50-55SHA
2. 表面不允许存在孔隙、裂纹、气泡
3. 合模线，浇口，飞边等残留不允许超过0.1
4. 不允许添加回料

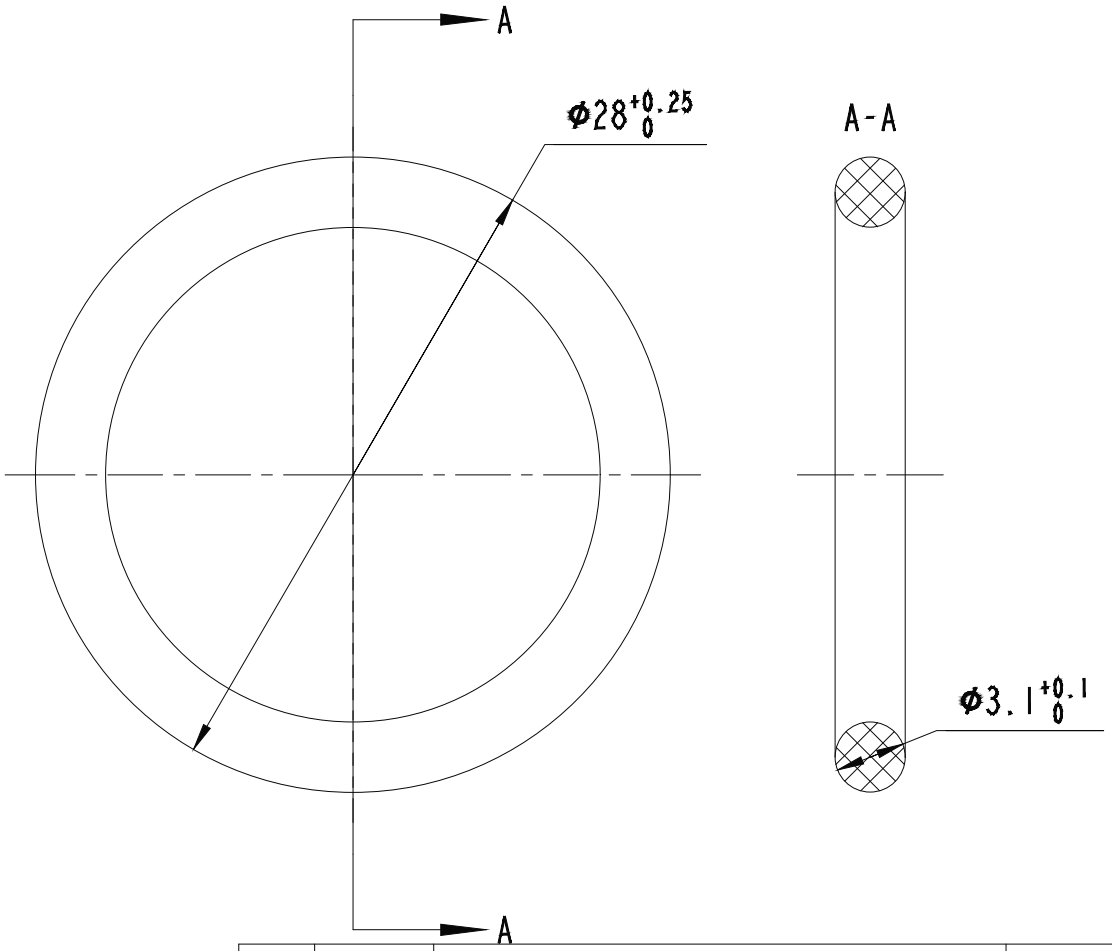

正式模使用

表面处理

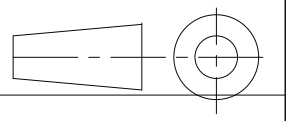

单位：mm

标记	处数	描述	文件变更号	签名	日　期	版本号
2	2	正式模具，厂家沟通两个尺寸的公差让步改为（0/+0.25）和（0/+0.1）		Ray	1228	
1	2	正式模具开模，与厂家沟通两个尺寸的公差都改为±0.1		Ray	1122	

设计	Ray		标准		材　料	硅胶	名　称	X9左右线束O型圈
校对			工艺		重　量		图　号	020401.0113
审核			批准		共1 页 第1 页	比例：1:1	苏州弘匠科技有限公司	