名　称	X9充电座爆炸图
物料编码	

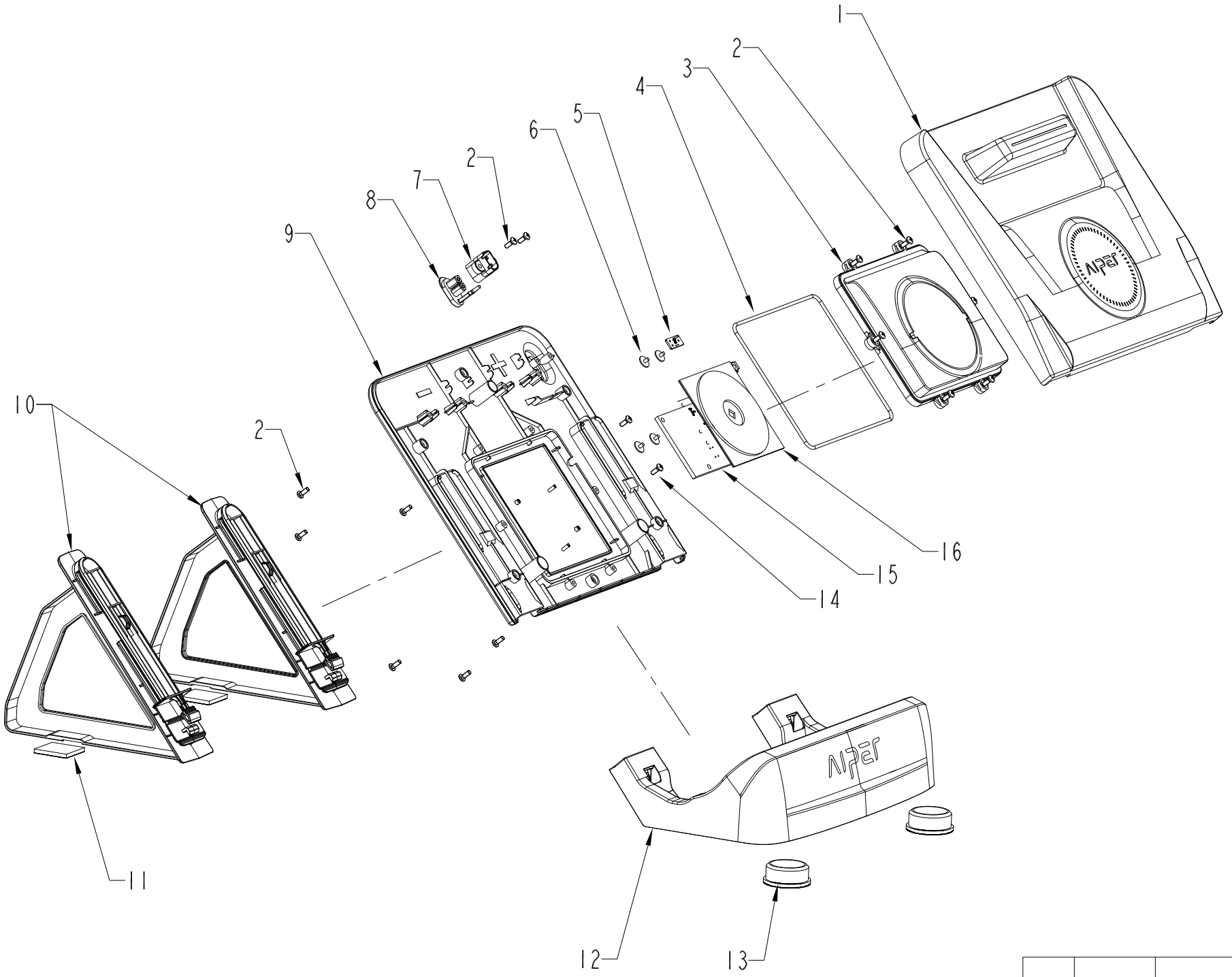

NO.	SKU	ITEM	产品名称	数量	备注
1		X9_UPPER_COVER	X9充电板上盖	1	
2			圆头自攻螺丝	14	PB4×10mm
3		X9_WIRELESS_CHARGING_COVER	无线充盖子	1	
4		X9_O-XINGQUAN	密封圈	1	
5			霍尔pcb线束组件	1	
6			圆头自攻螺丝	4	PWB3X5,加大帽φ12
7		docking_plug	对接插头组件	1	
8		TI_MIFENGDIAN	充电口密封塞	1	
9		CHARGING_LOWER_COVER	充电板下盖	1	
10		CHARGING_BRACKET	充电座支架	2	
11		TIPRO_RUBBER_PLUG_2	脚垫2	2	
12		CHARGING_BASE	充电座底座	1	
13		TIPRO_RUBBER_PLUG_1	脚垫1	2	
14			圆头机牙螺丝	2	
15			导热硅胶垫	1	
16		WLC_TX_PCB_V01	TX无线充组件	1	

表面处理

单位:mm

标记	处数	描述				文件变更号	签名	日　期	版本号
设计	夏海涛	20241011	标准			材　料		名　称	X9充电座爆炸图
校对			工艺			重　量		图　号	X9_CHARGING_STAND_ALLPART
审核			批准			共1 页 第1 页		元鼎智能科技(苏州)有限公司	