1x
37308c01
Black

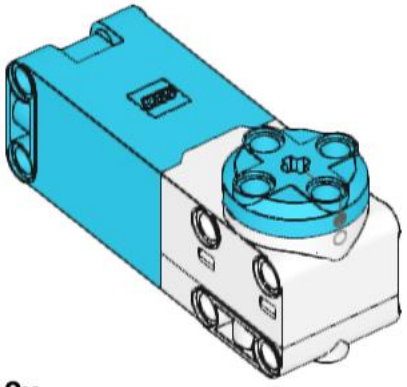

2x
54696c01
Medium Azure

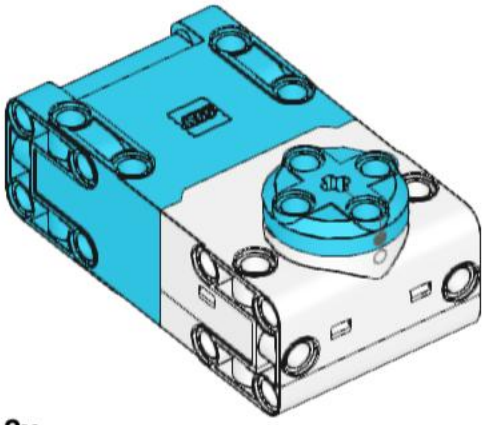

2x
54675c01
Medium Azure

13x
4265c
Yellow

2x
3713
Light Bluish Gray

1x
32062
Red

125x
2780
Black

12x
3673
Light Bluish Gray

2x
62462
Yellow

1x
6538c
Red

3x
43093
Blue

3x
4519
Yellow

4x
18651
Black

1x
32556
Tan

4x
32523
White

13x
32523
Yellow

44x
6558
Blue

1x
3705
Black

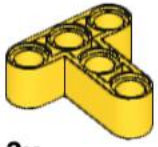

3x
60484
Yellow

3x
60484
Black

2x
39793
Black

2x
39793
Magenta

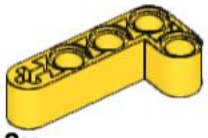

3x
32140
Yellow

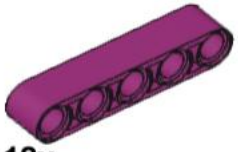

12x
32316
Magenta

3x
46372
Light Bluish Gray

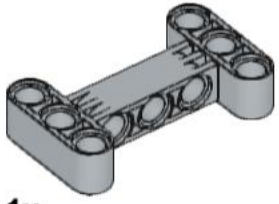

1x
14720
Light Bluish Gray

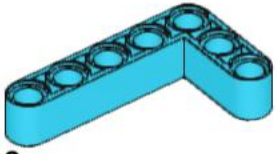

8x
32526
Medium Azure

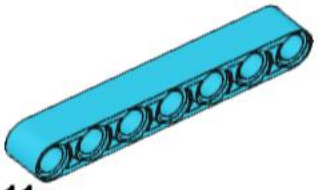

11x
32524
Medium Azure

2x
3707
Black

4x
64179
Black

8x
40490
Black

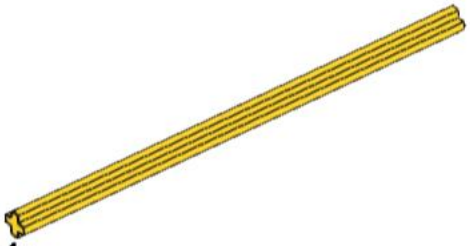

1x
23948
Yellow

8x
32525
Magenta

1x
3708
Red

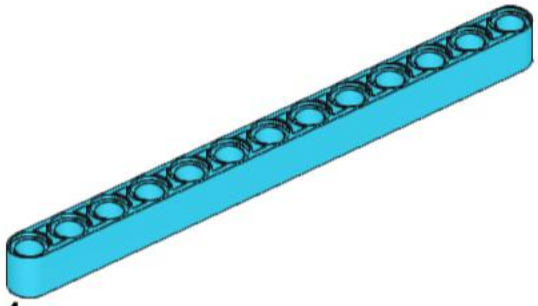

4x
41239
Medium Azure

3x
64781
Black

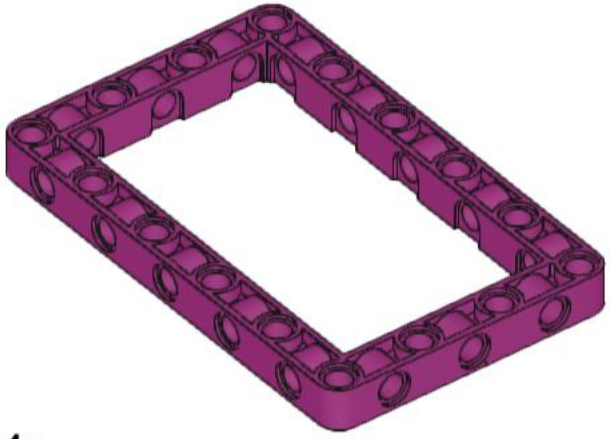

4x
39794
Magenta

9x
32278
Black

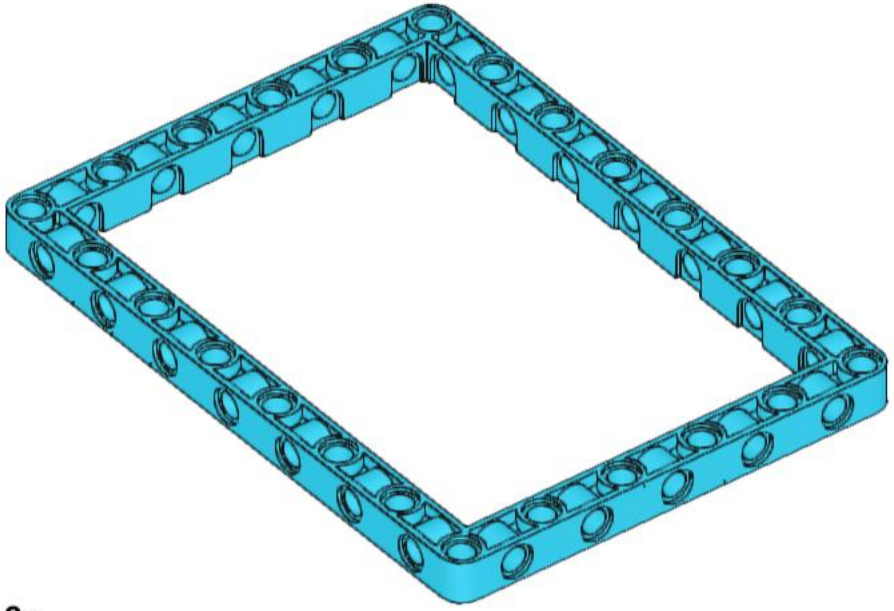

2x
39790
Medium Azure

2x
39369
Yellow

1x
49295pb01
Black

1

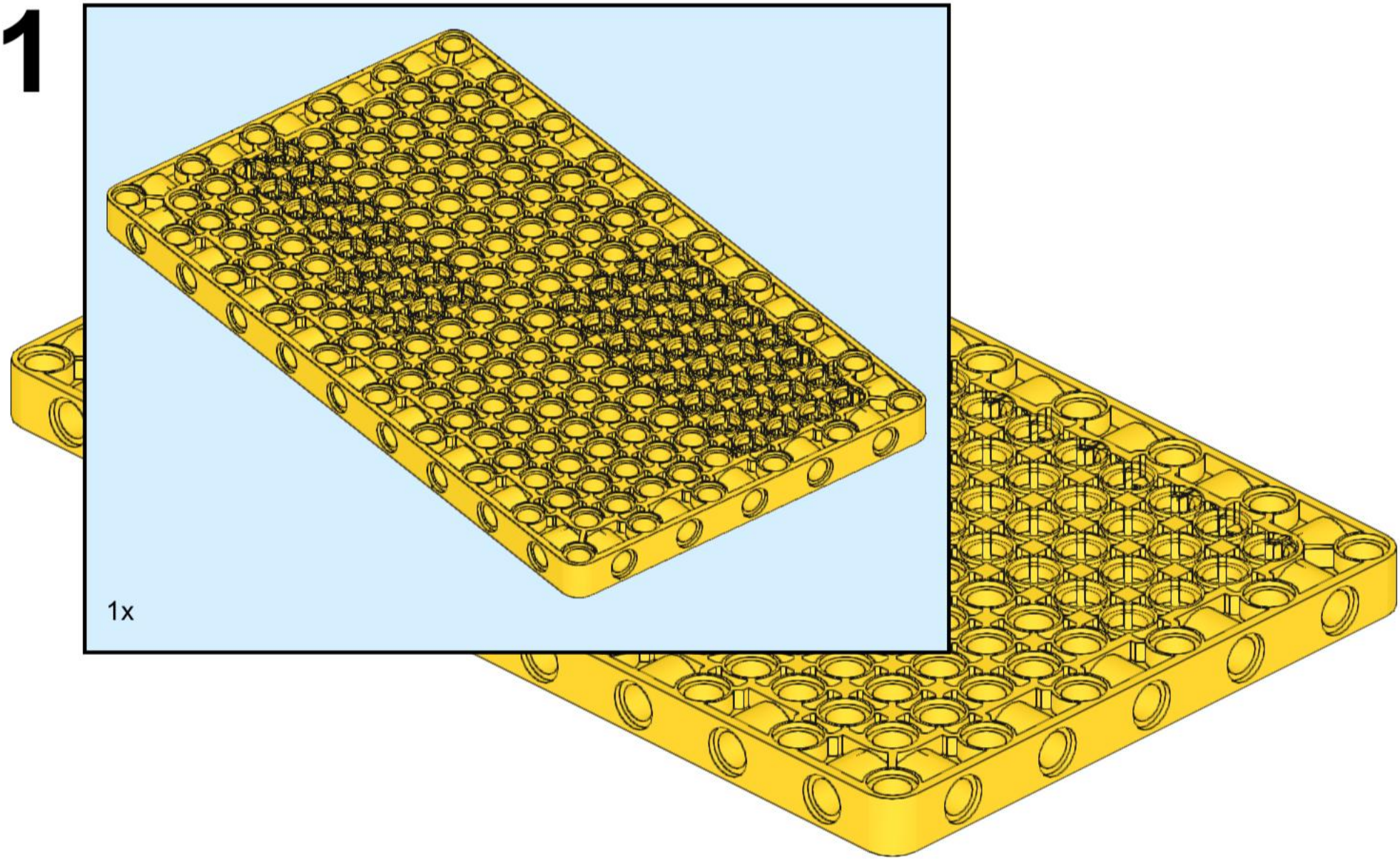

2

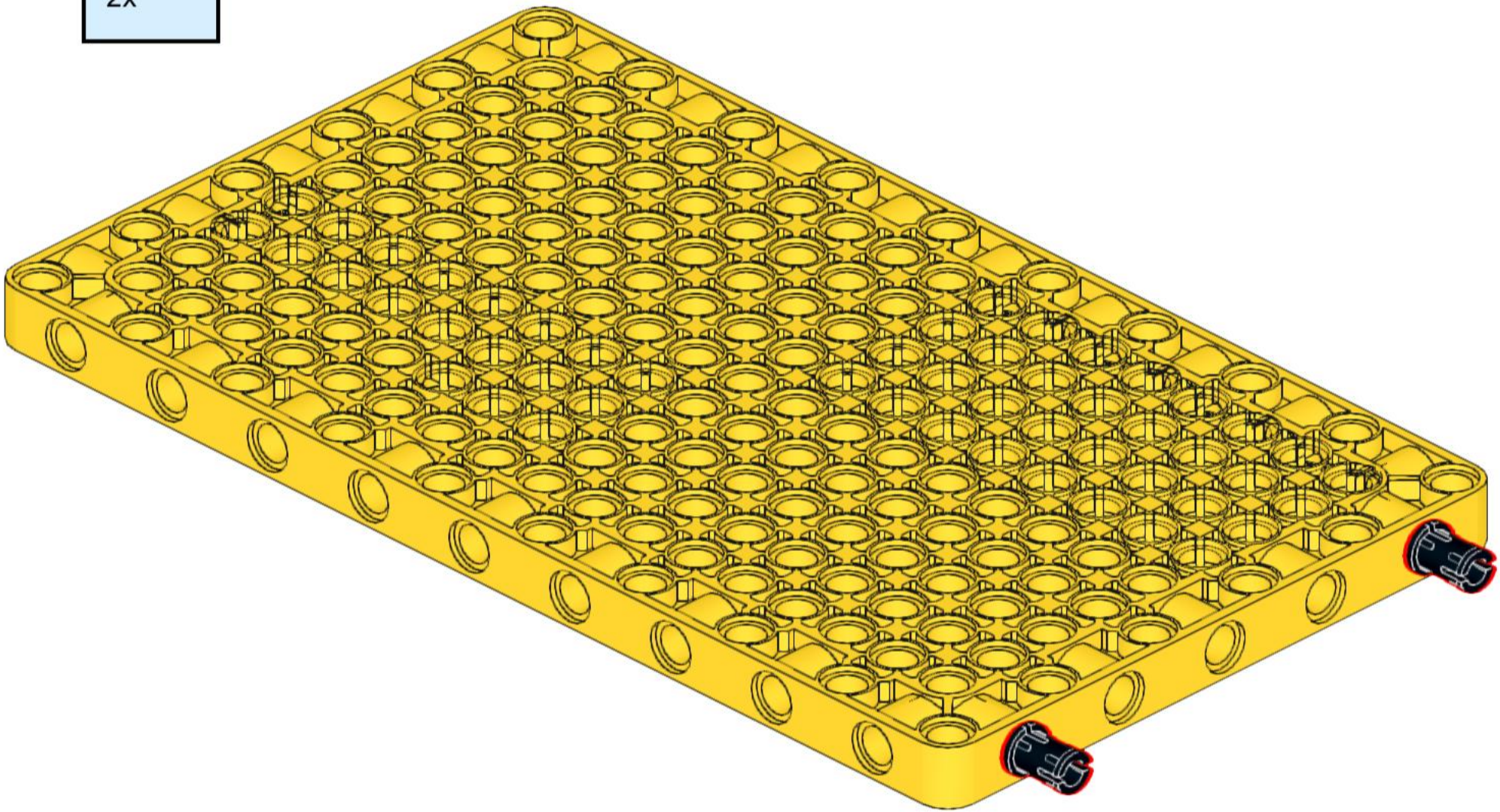

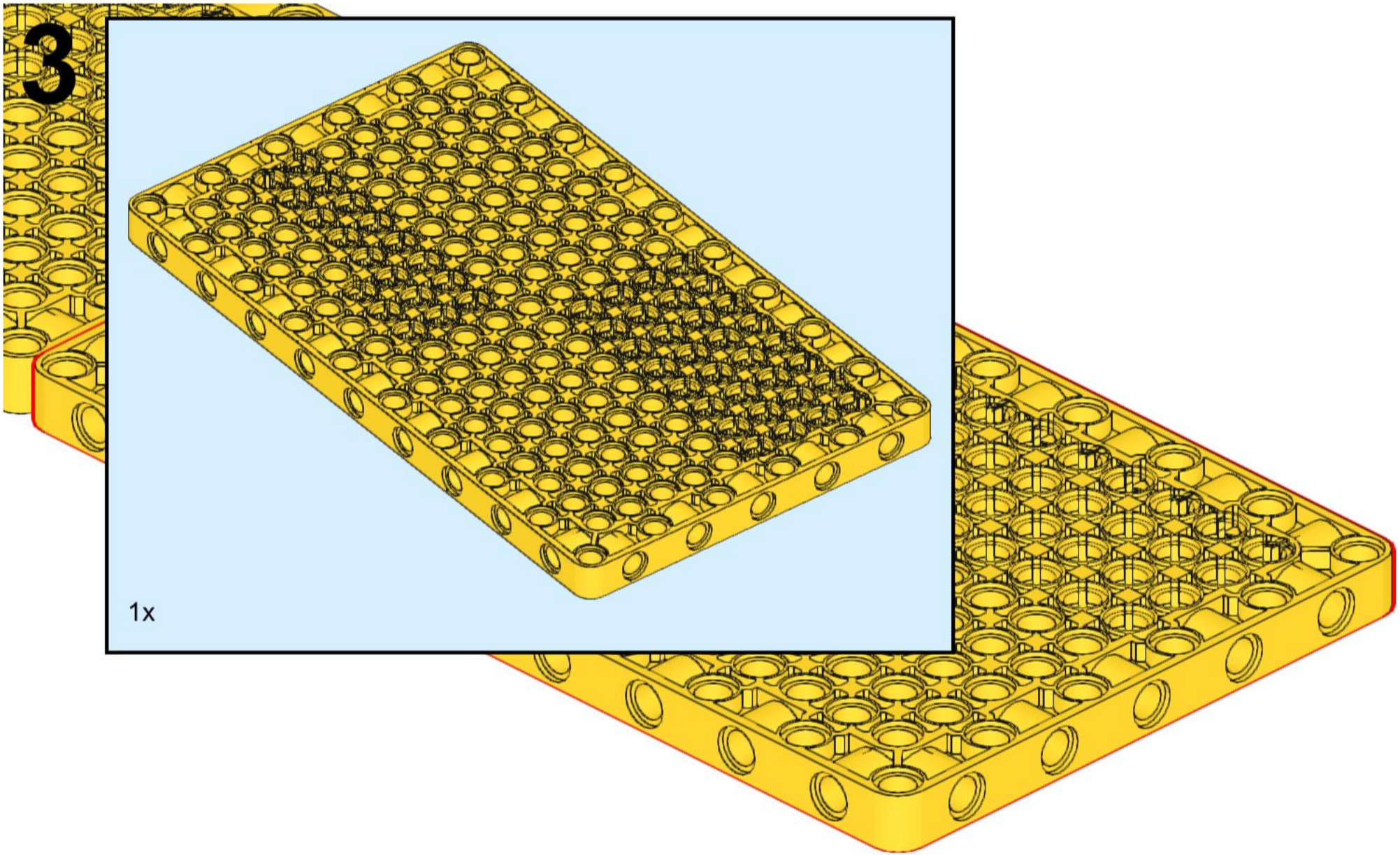
3
1x

4

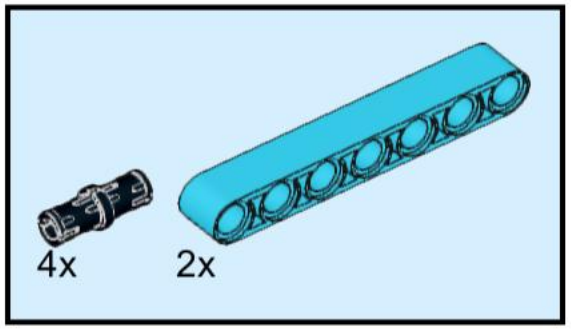

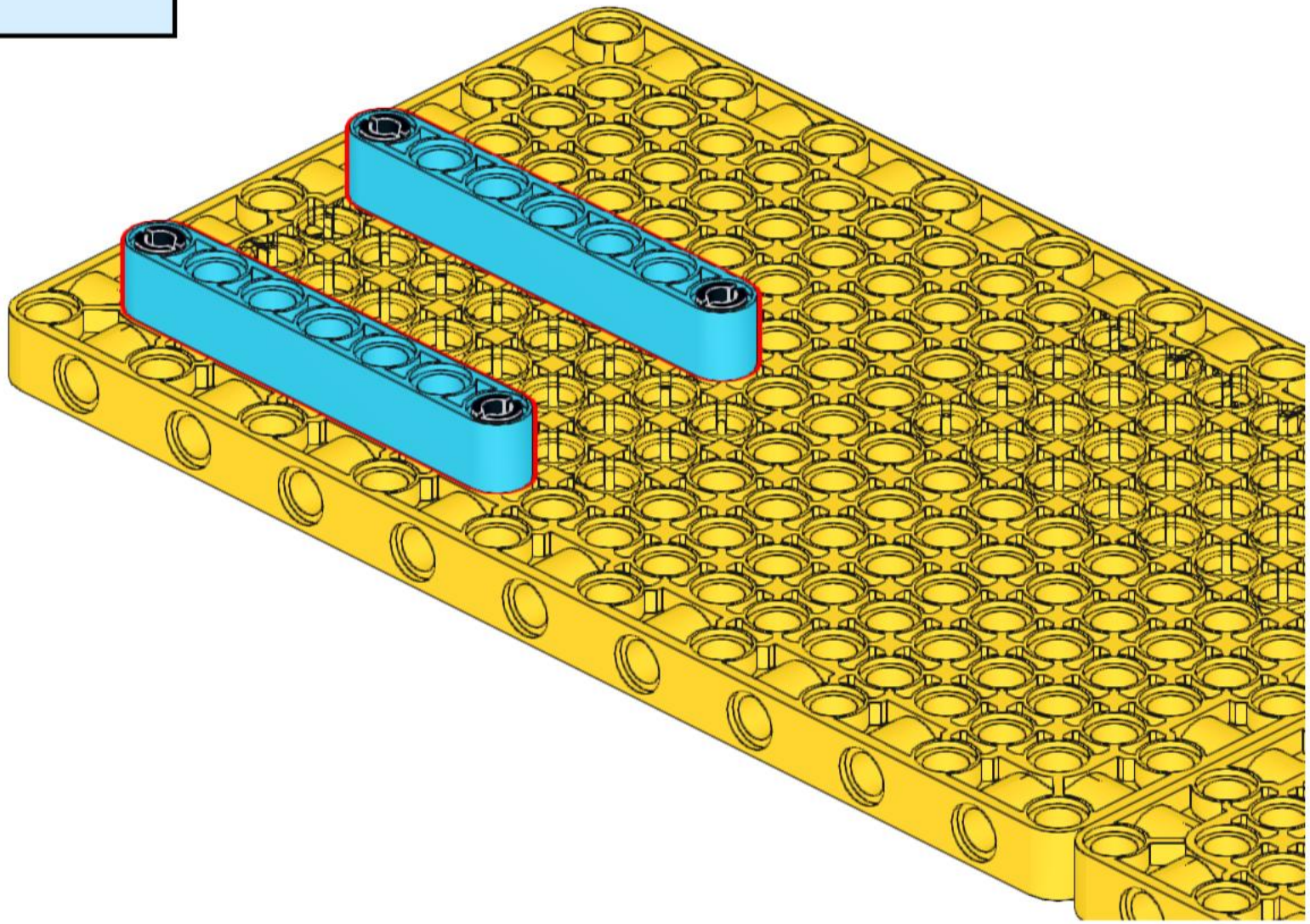

5

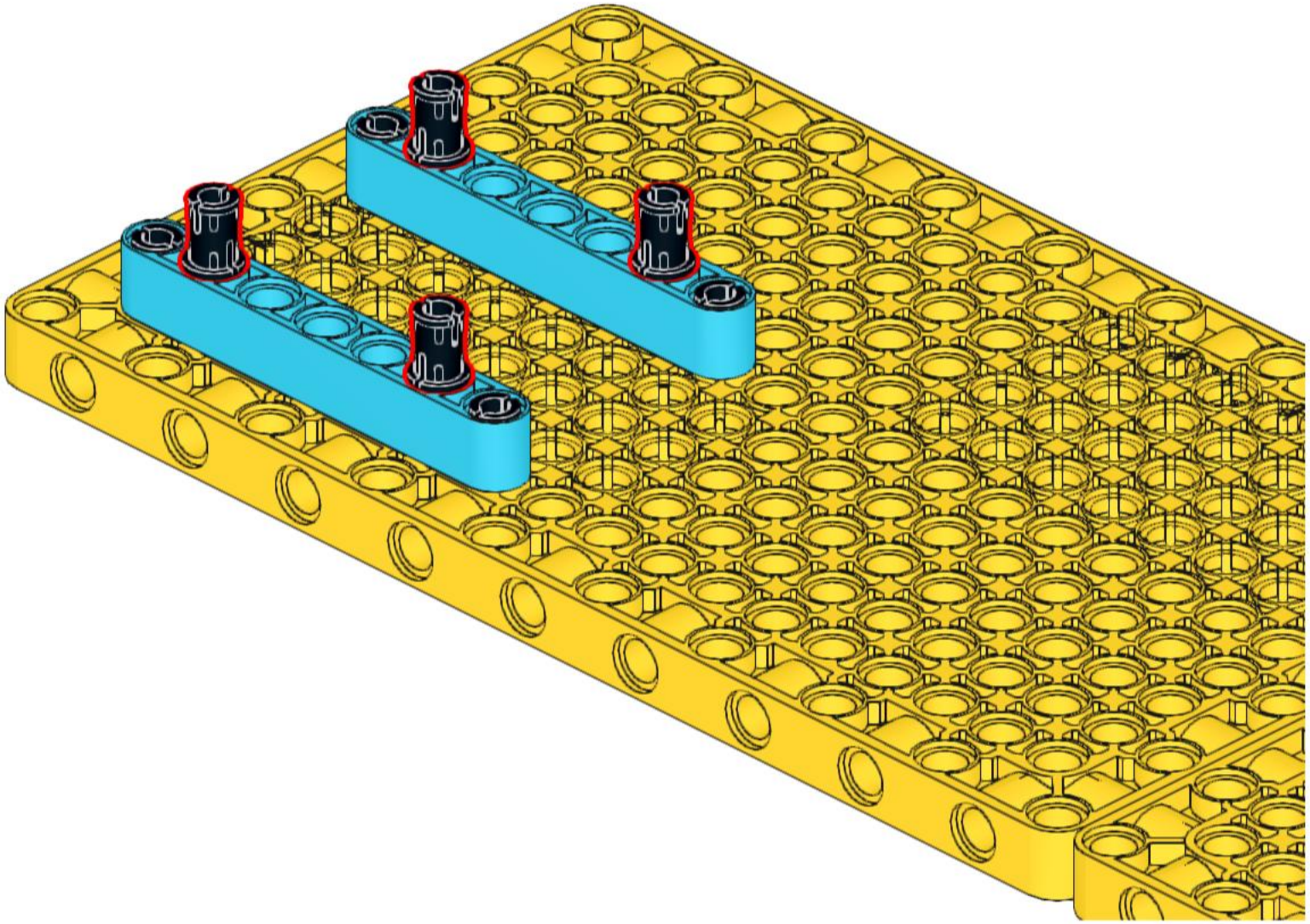

6

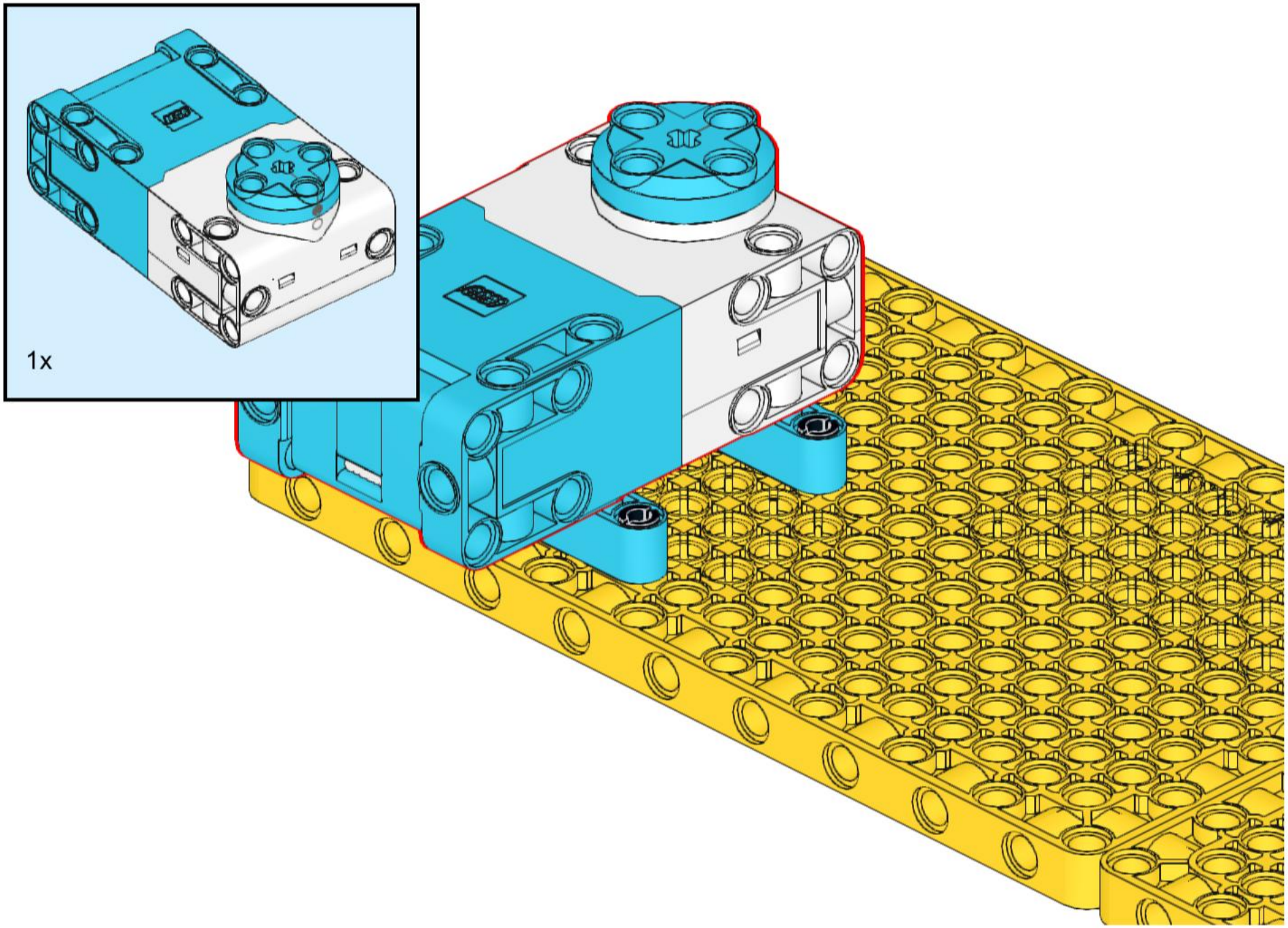

7

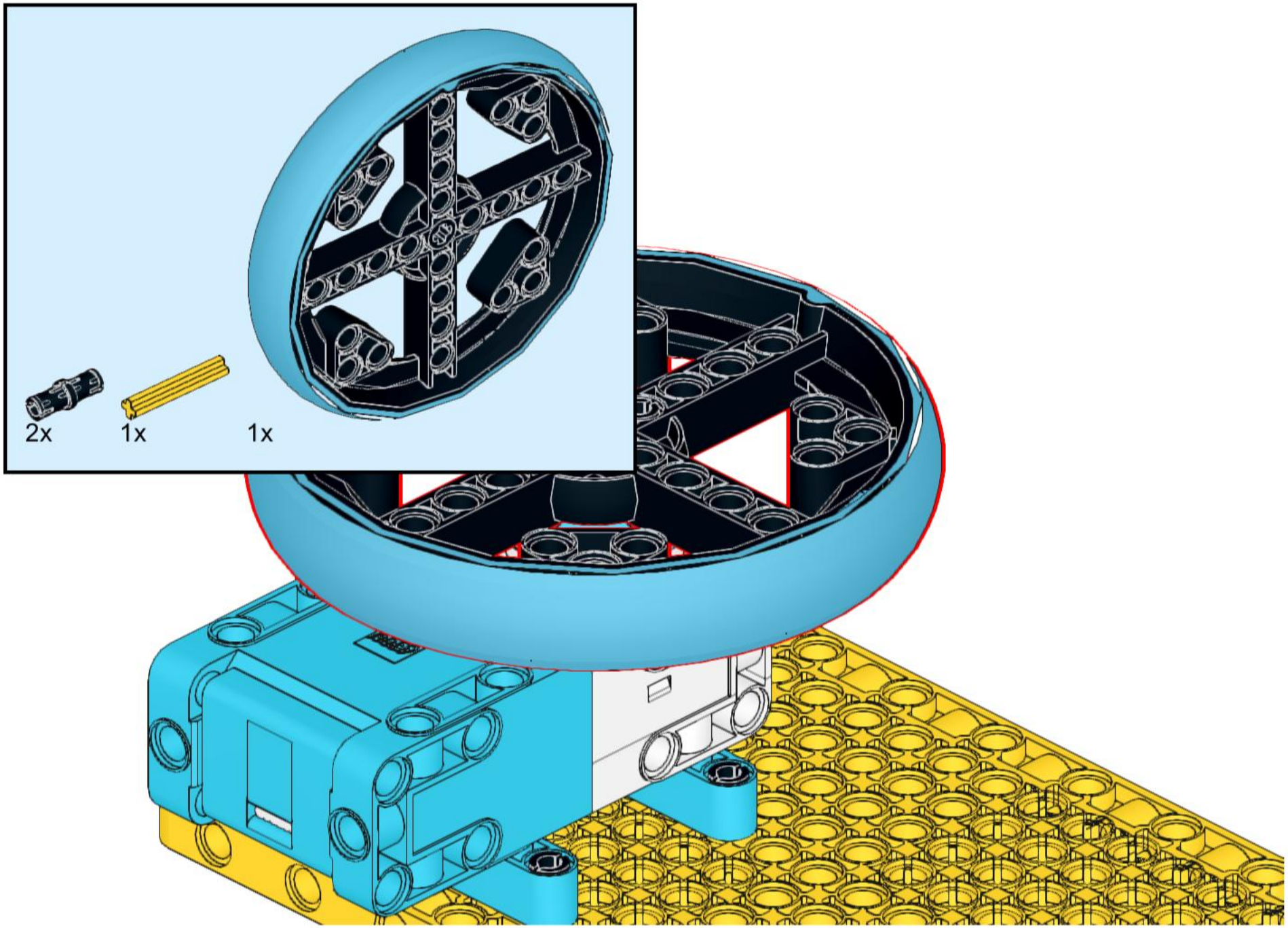

8

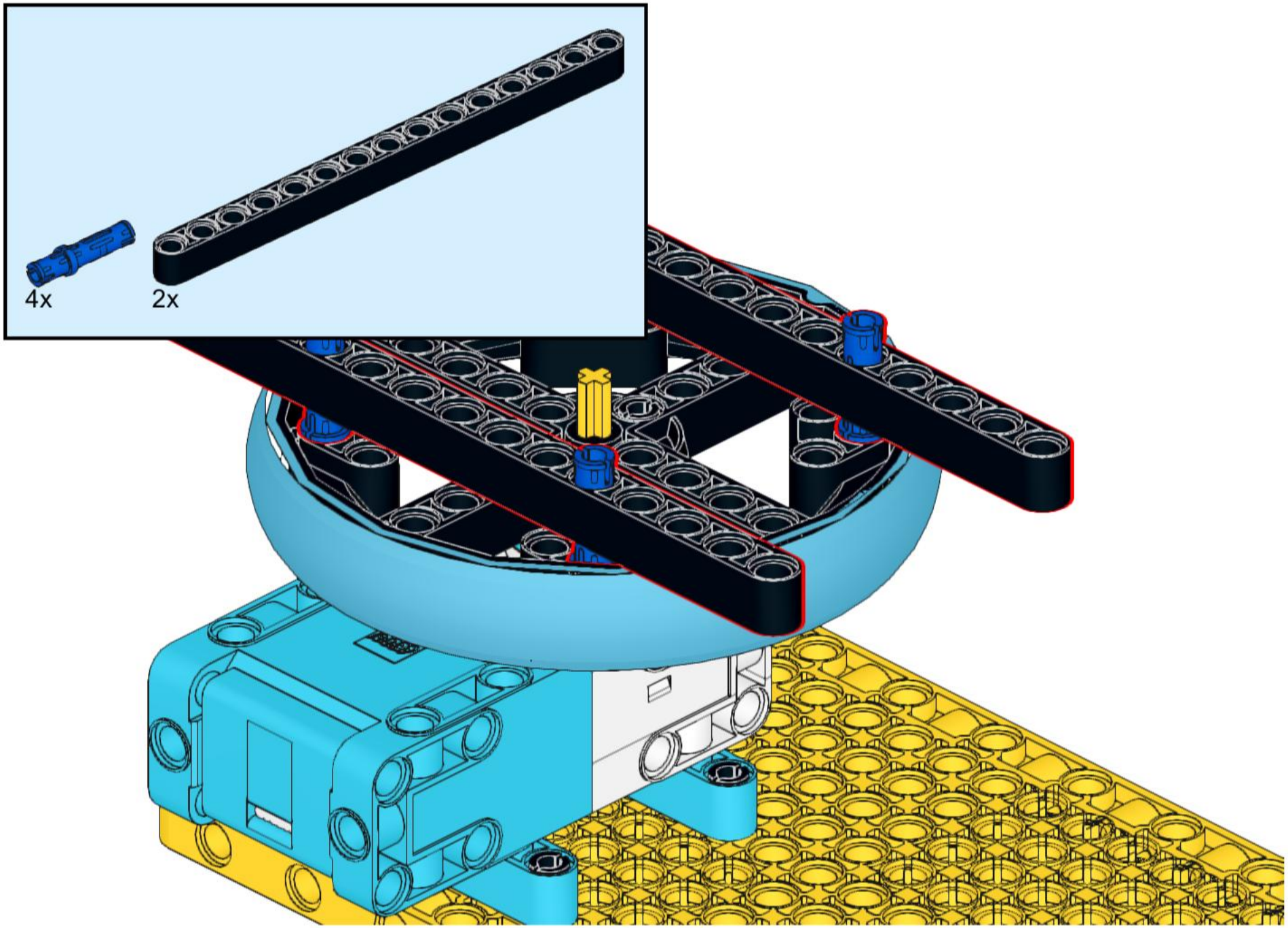

9

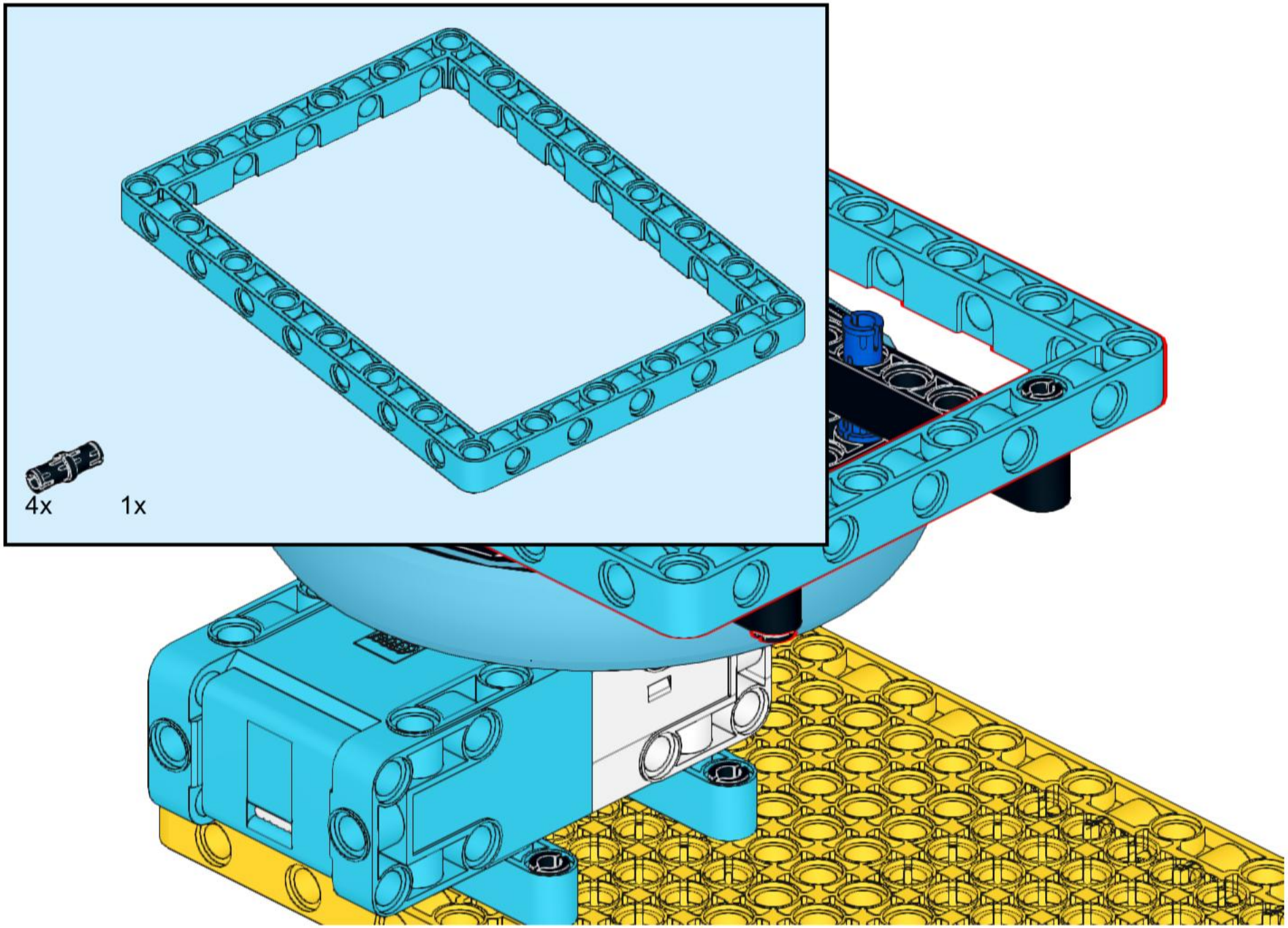

10

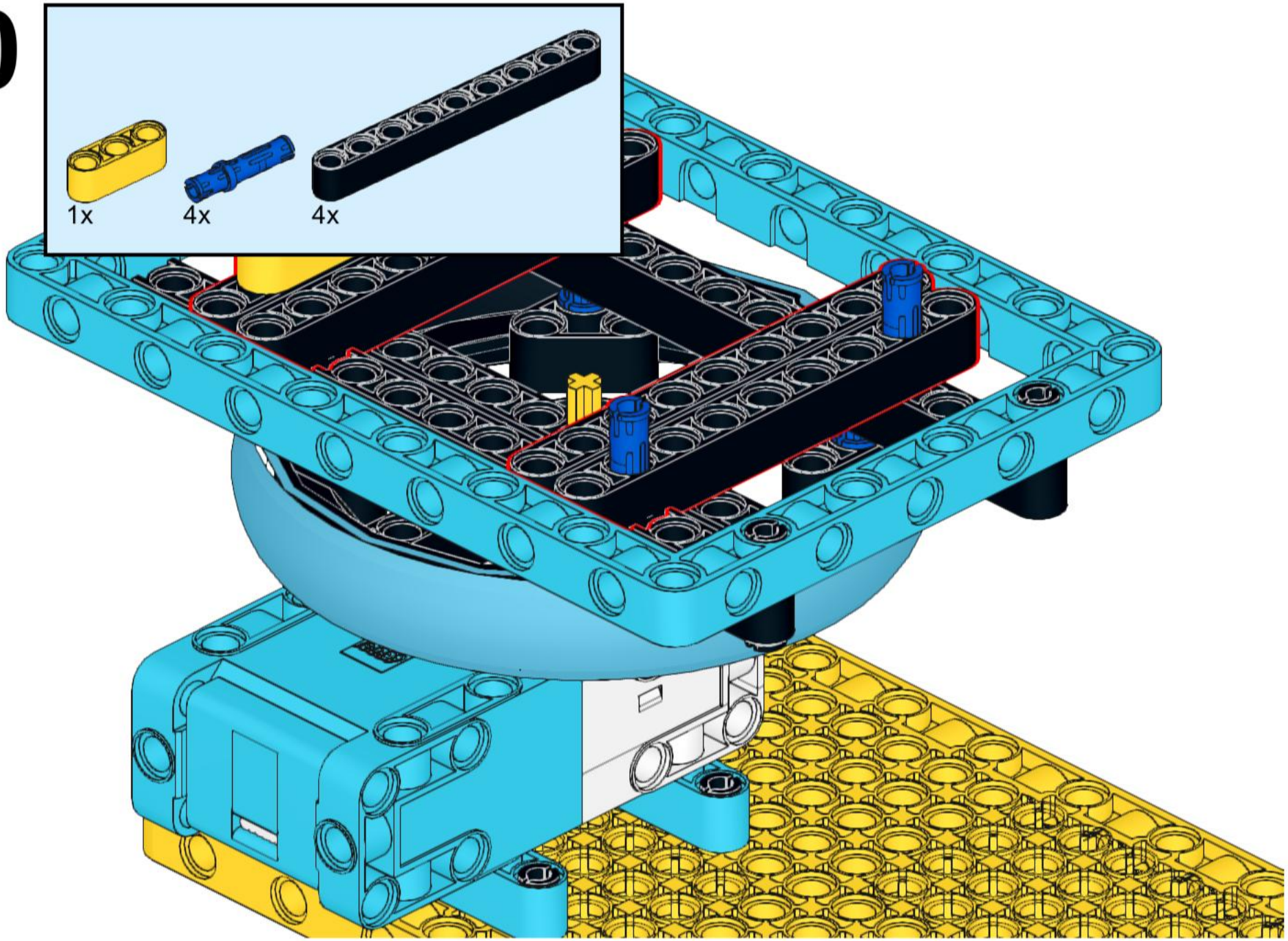

11

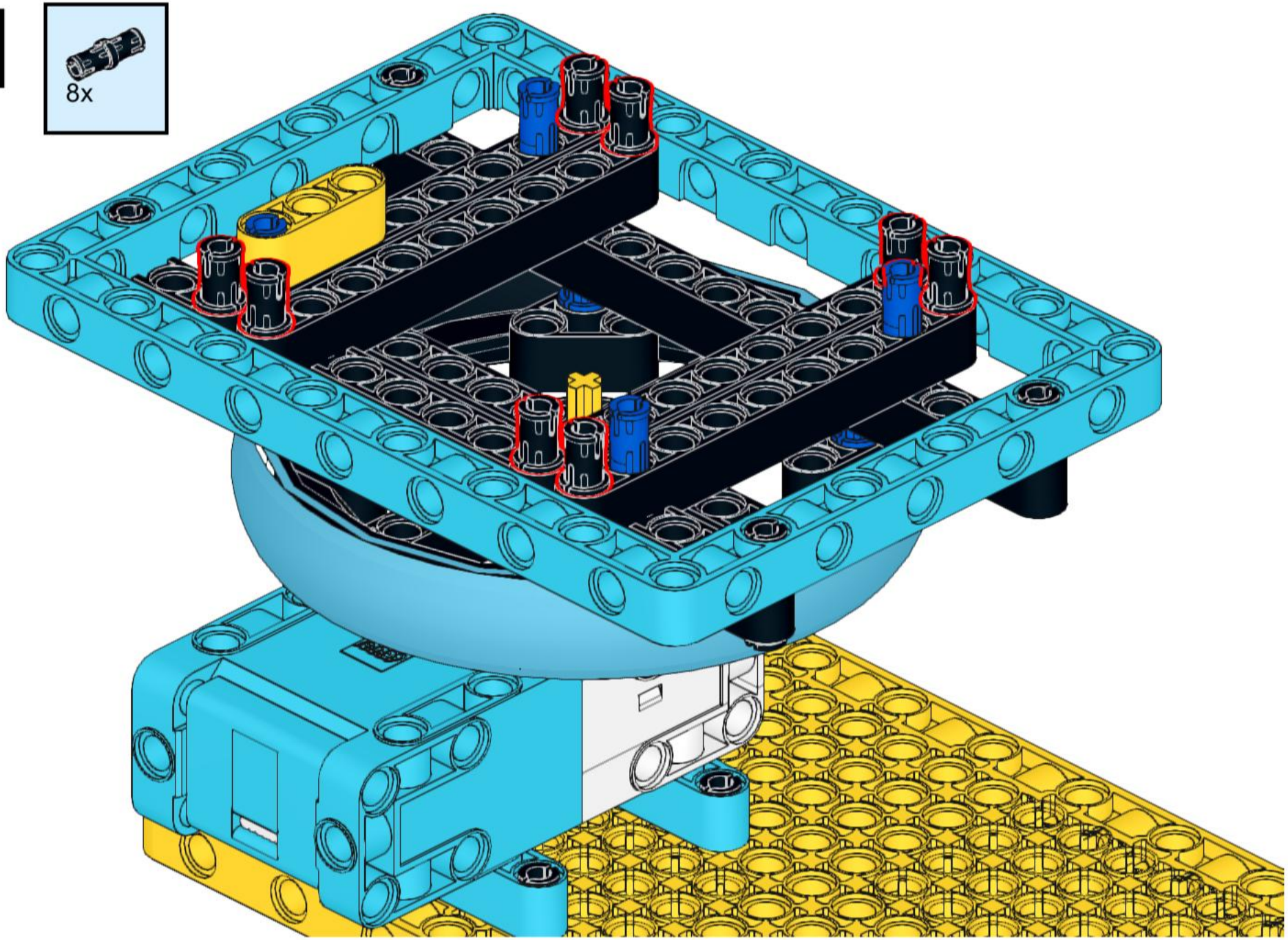

12

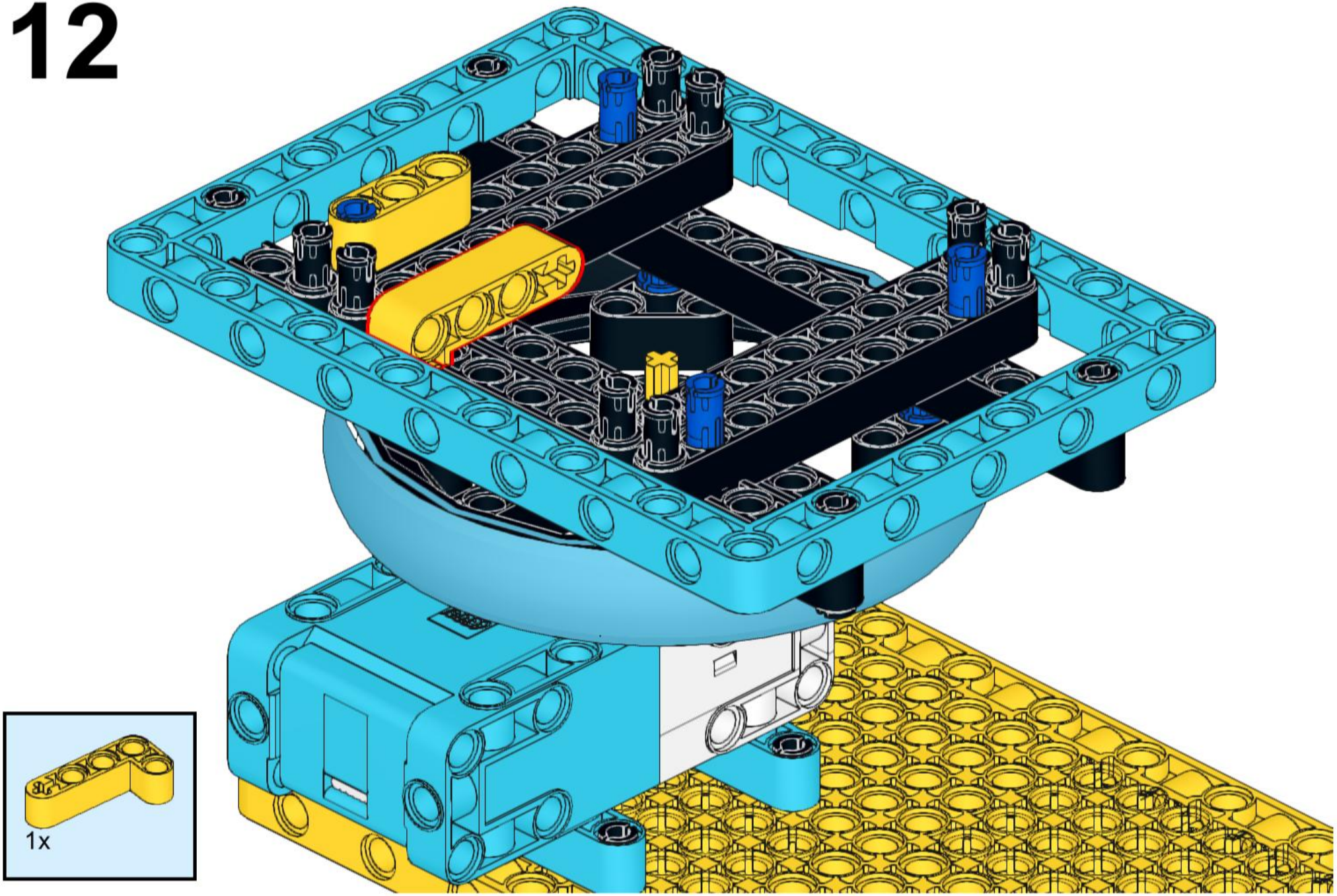

13

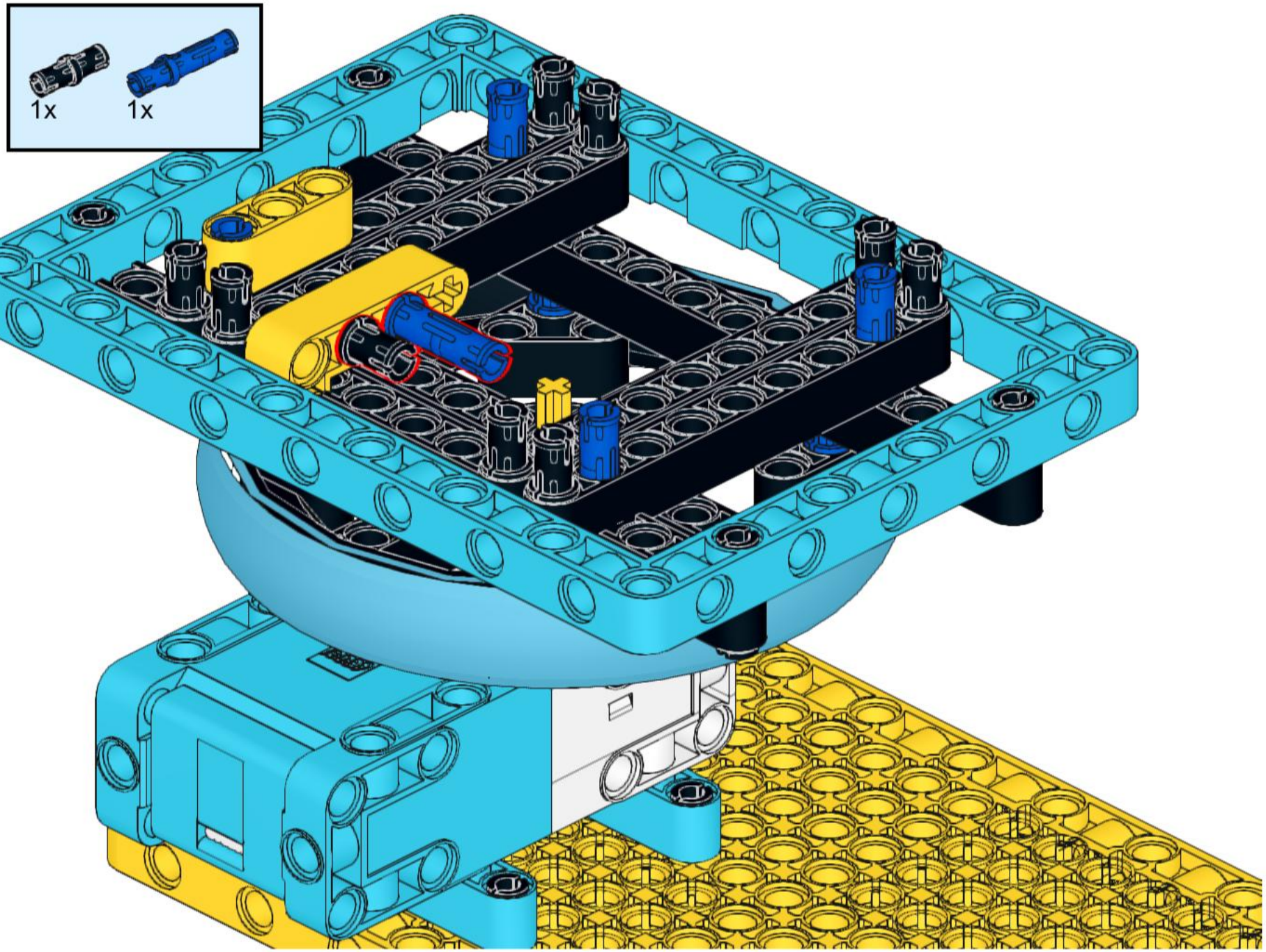

14

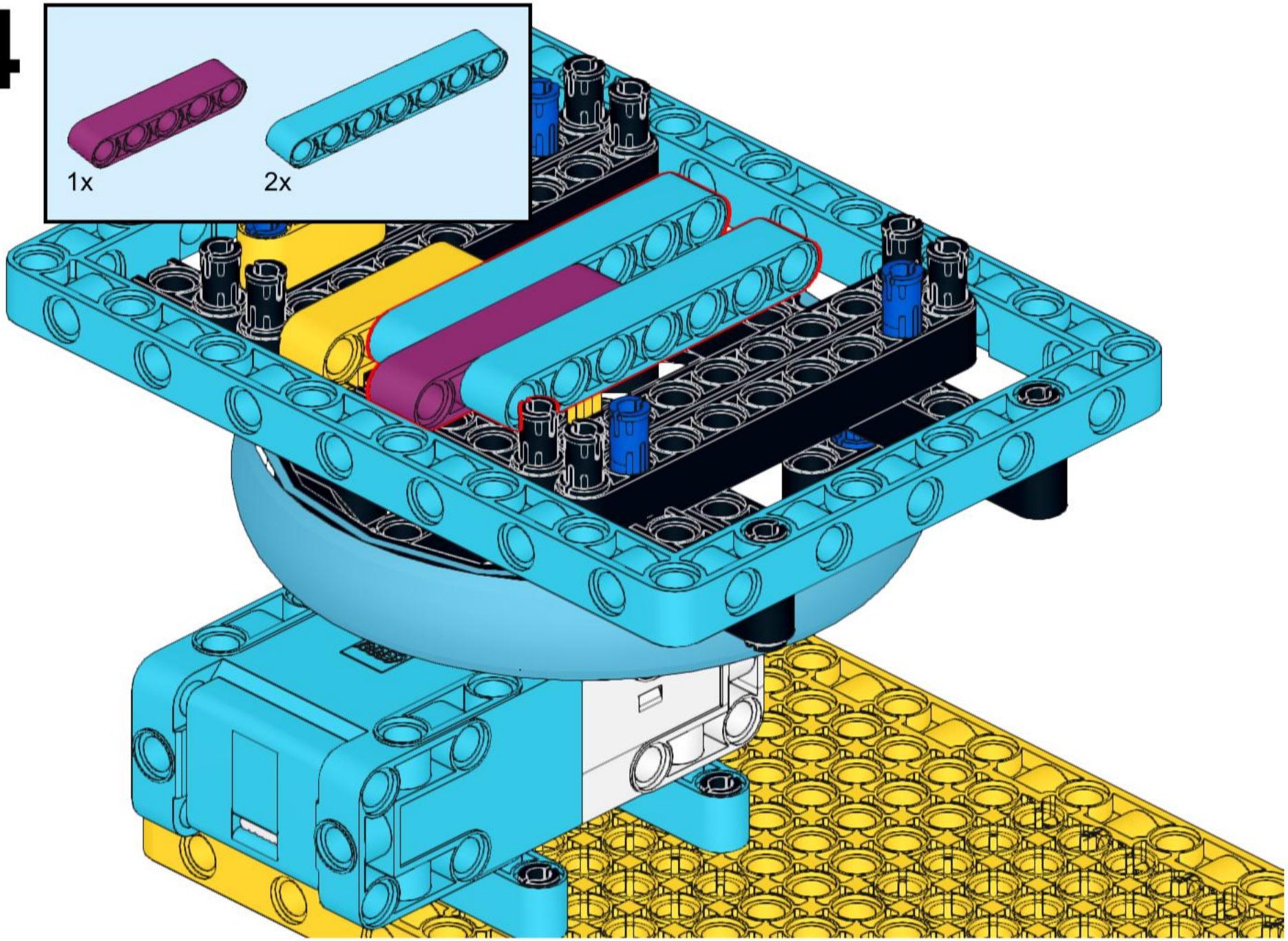

15

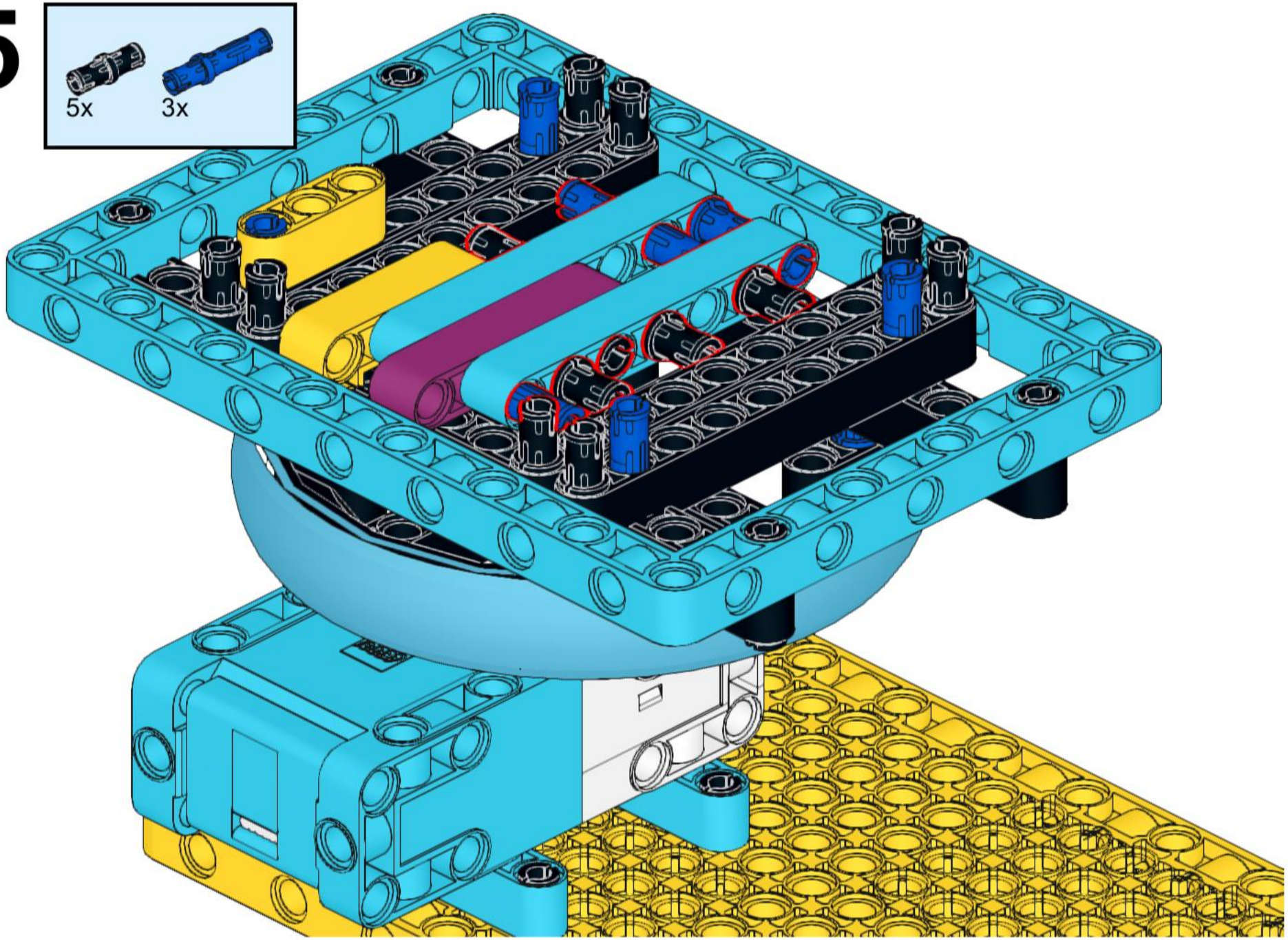

16

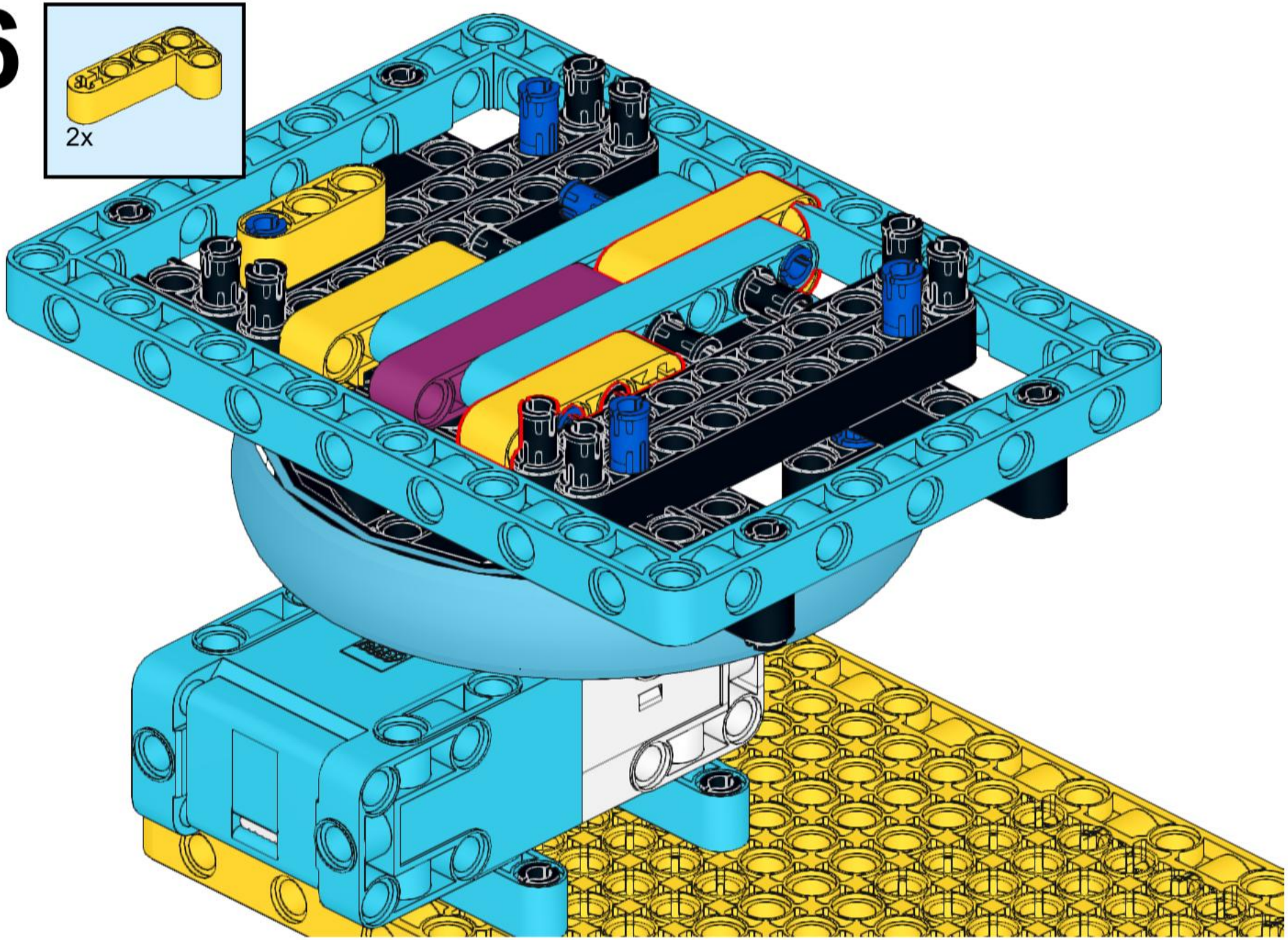

17

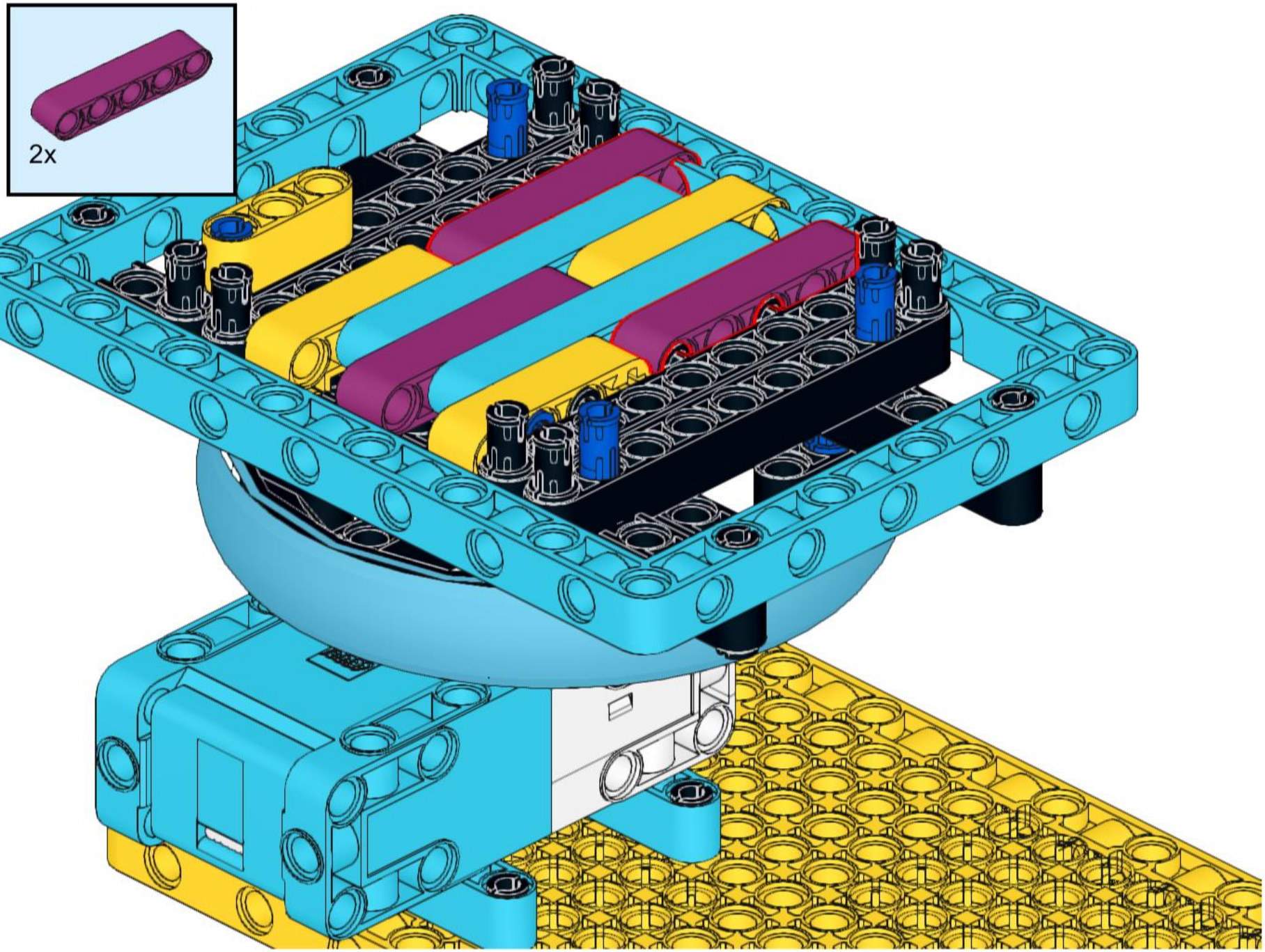

18

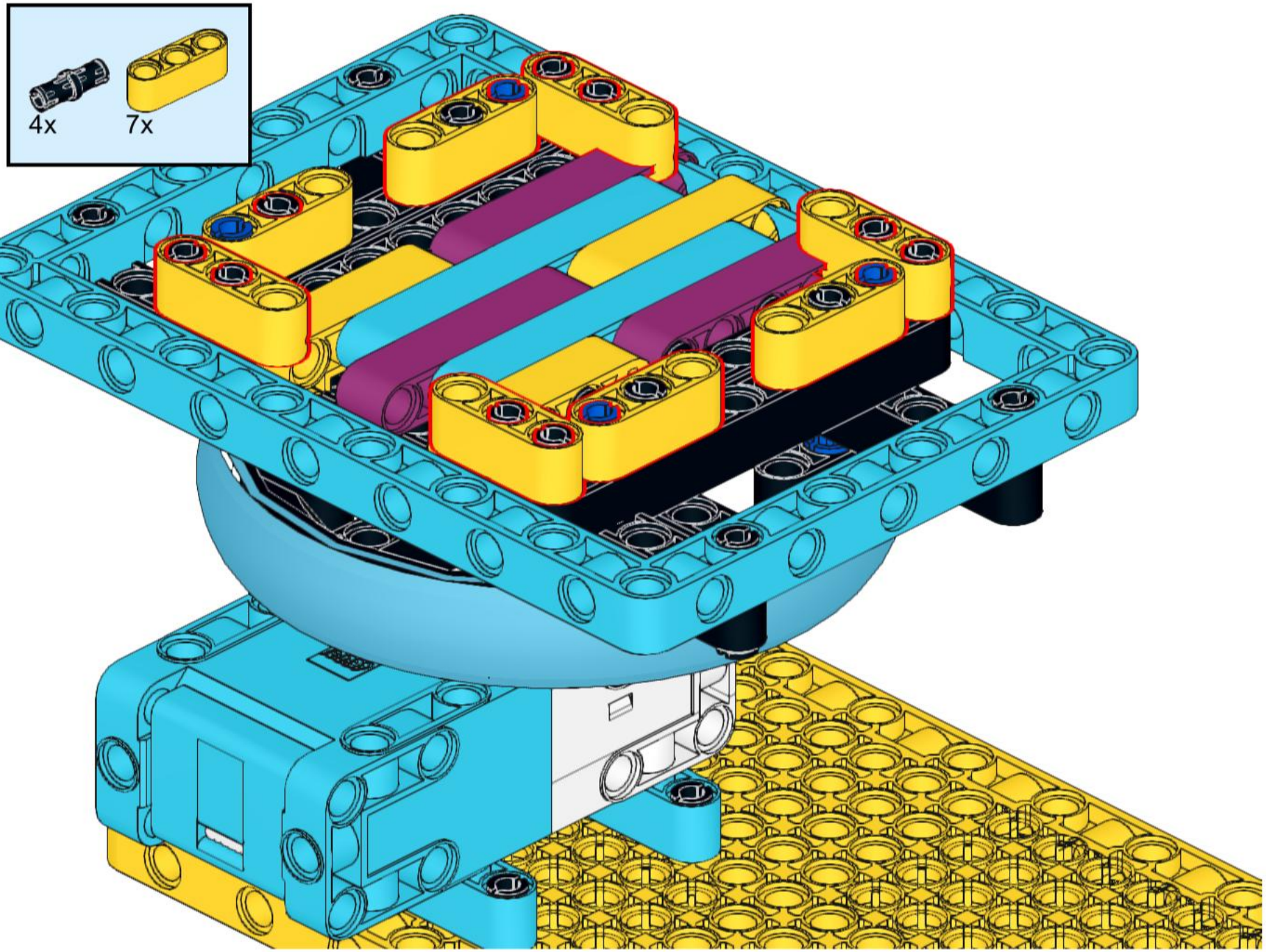

19

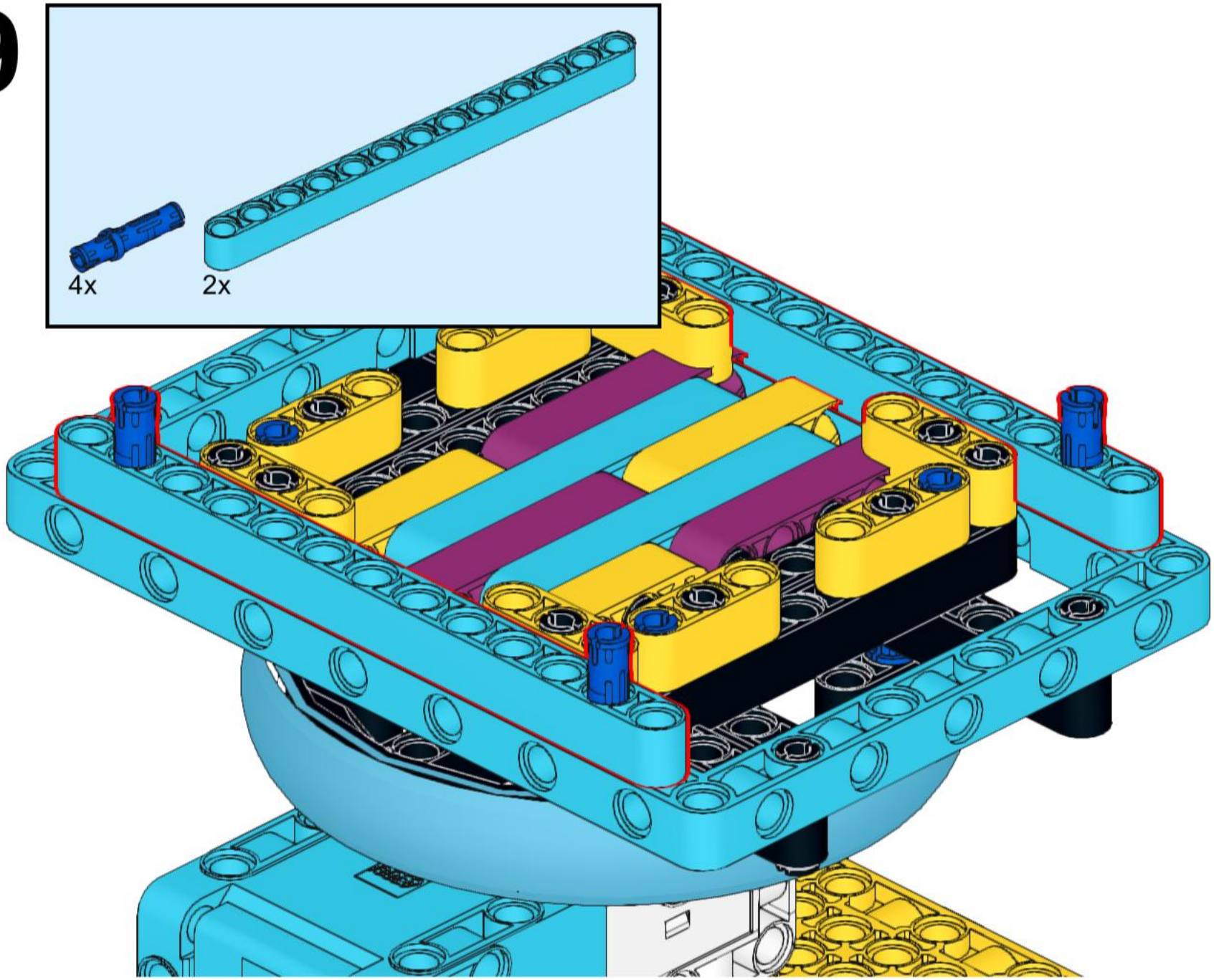

20

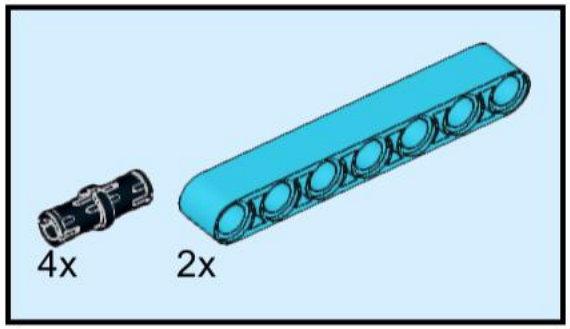

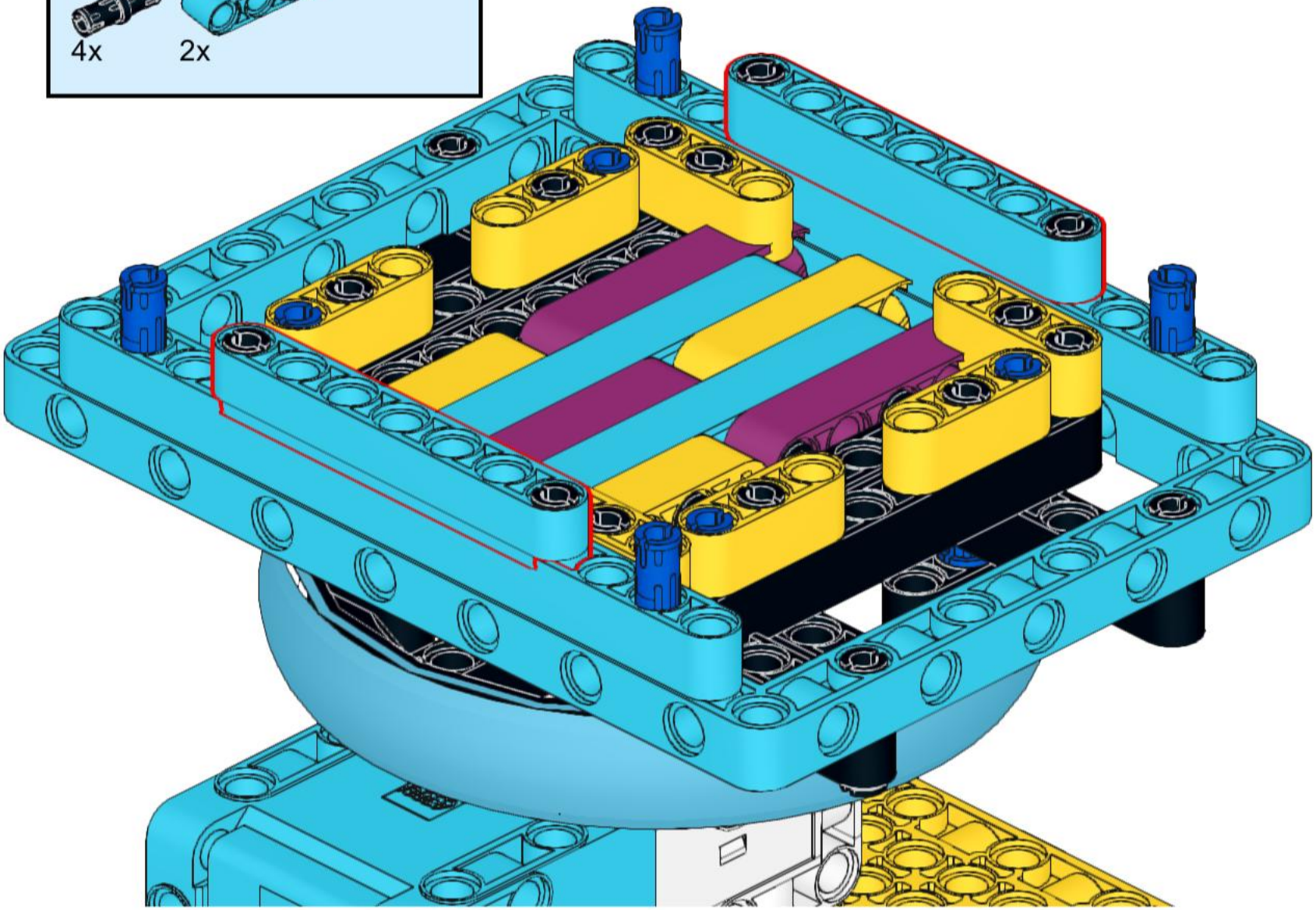

21

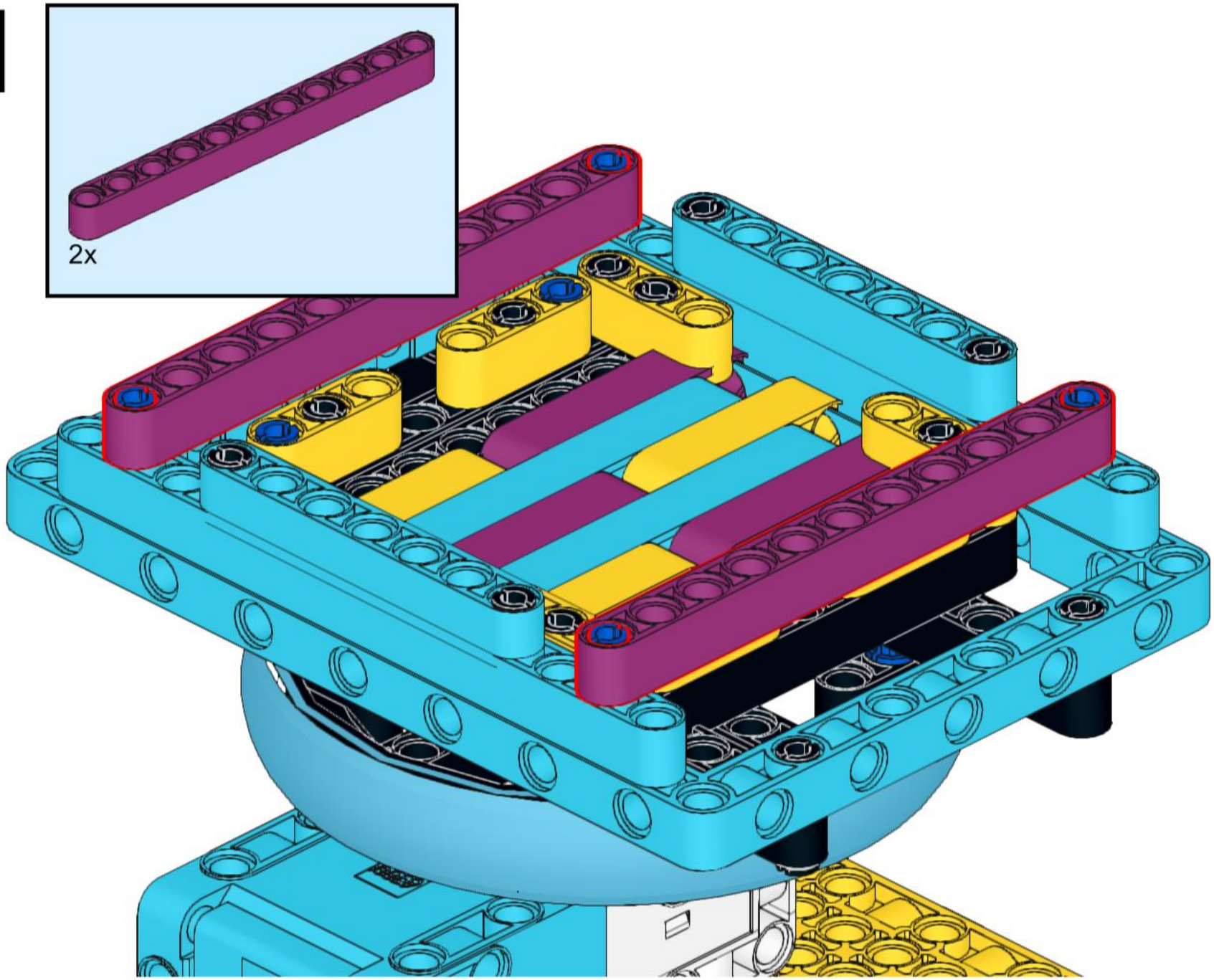

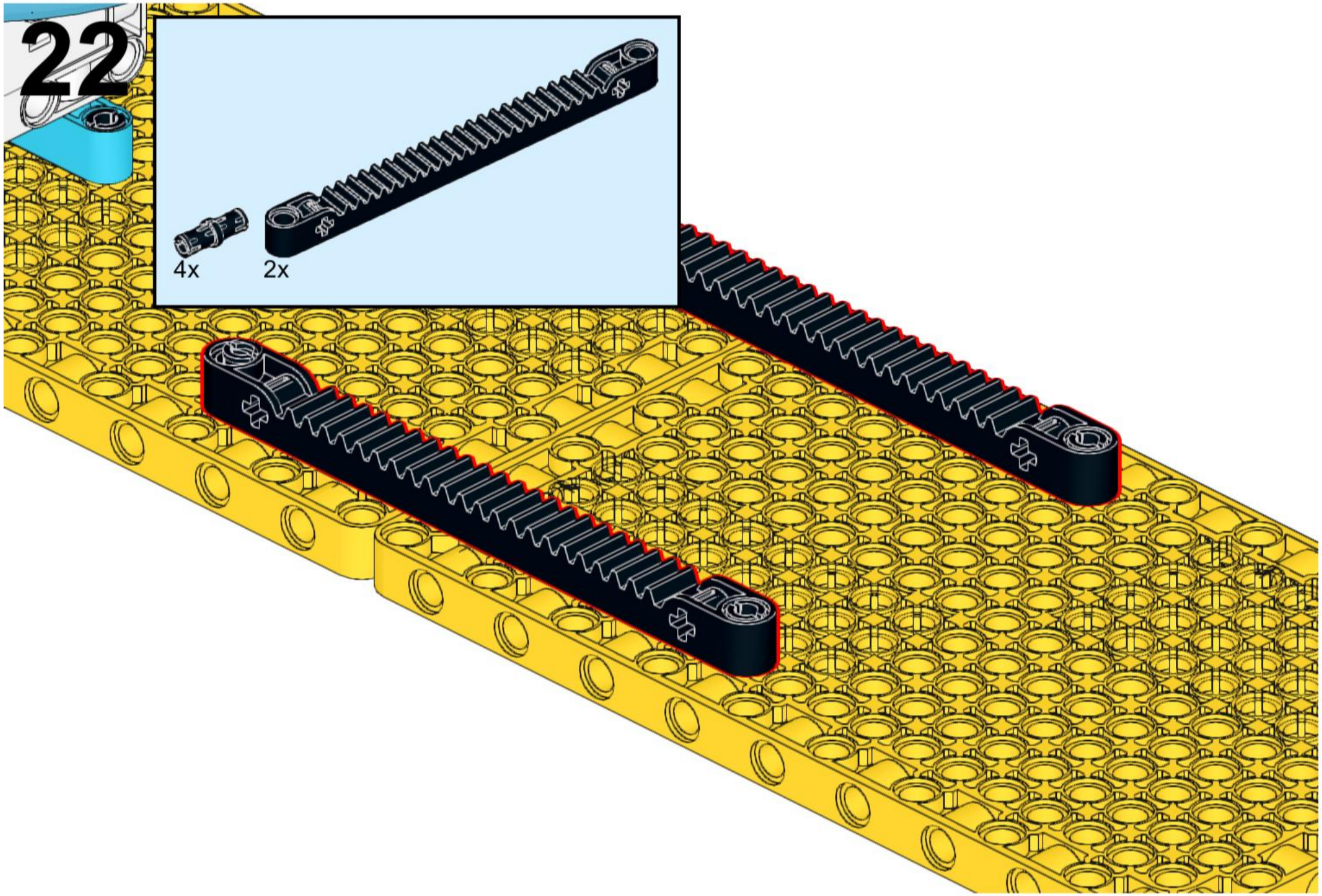
22
4x
2x

23

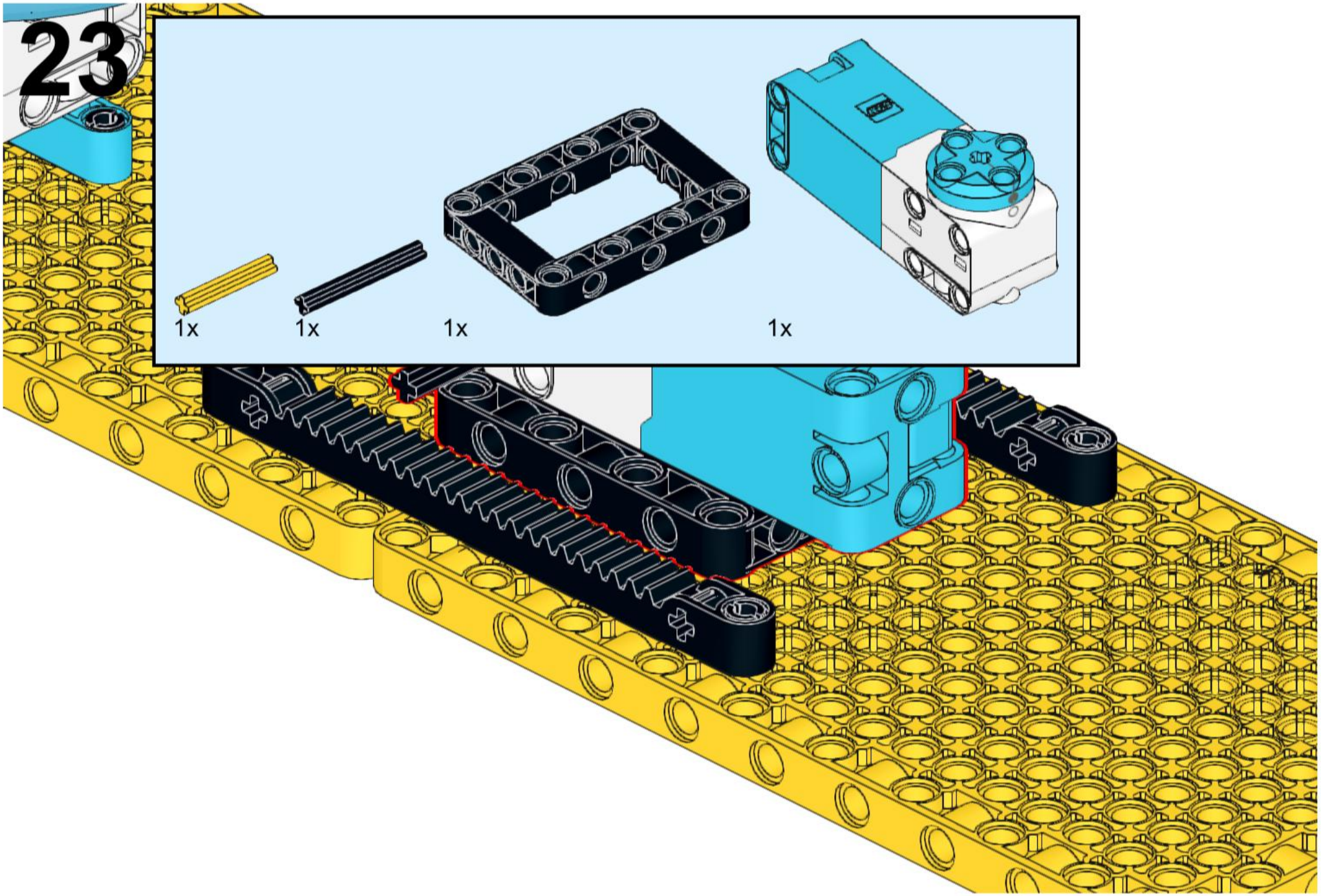

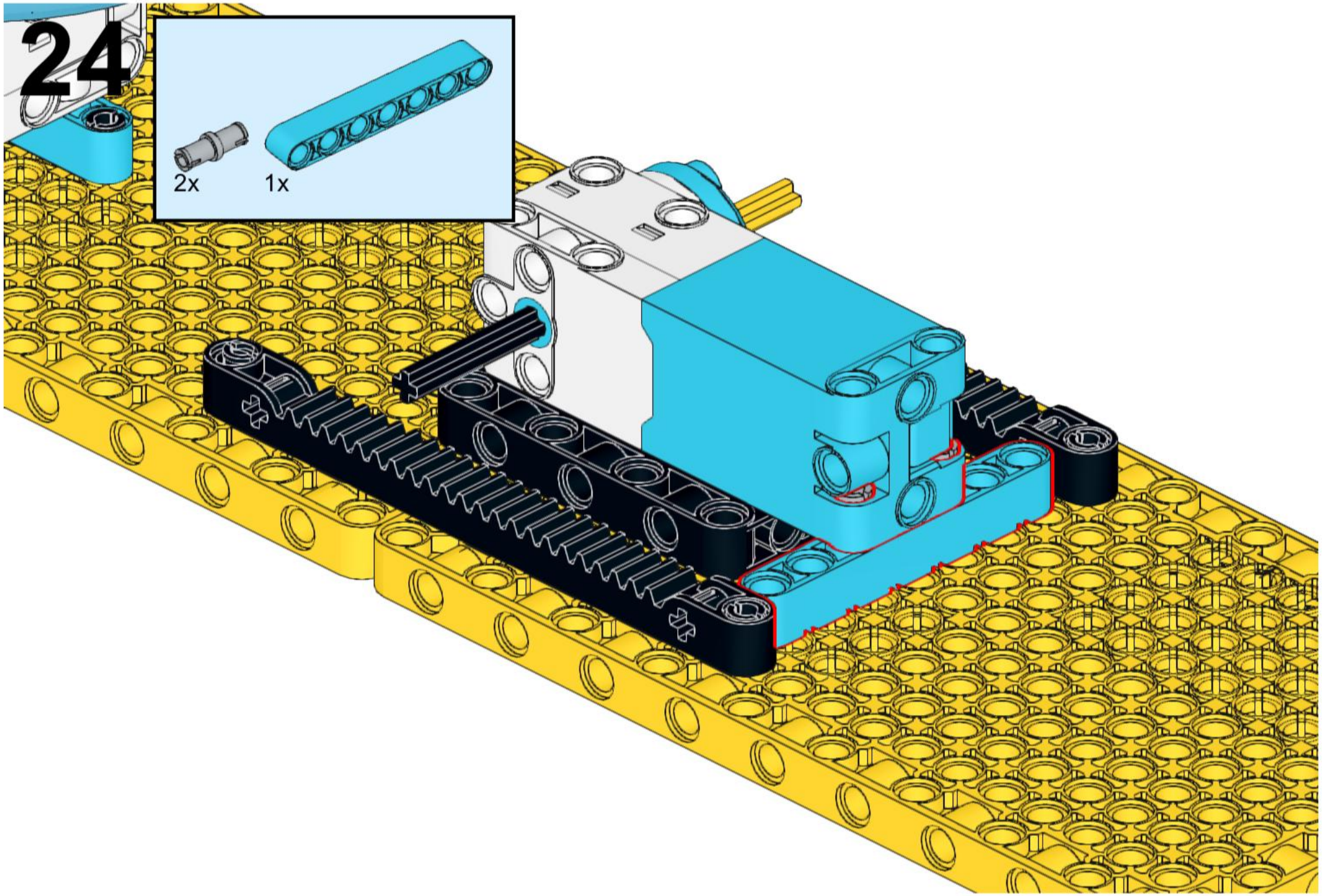
24
2x
1x

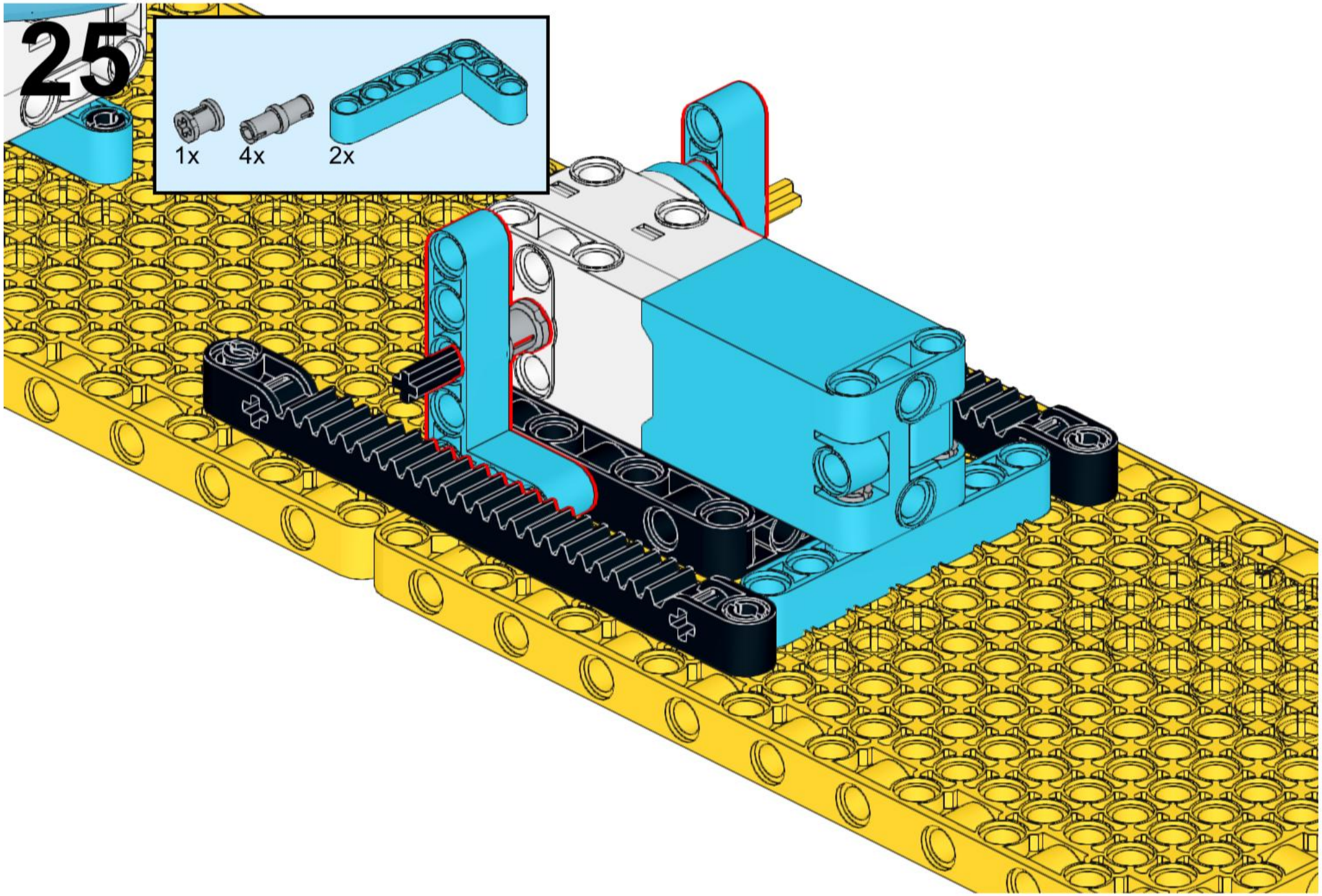
25
1x
4x
2x

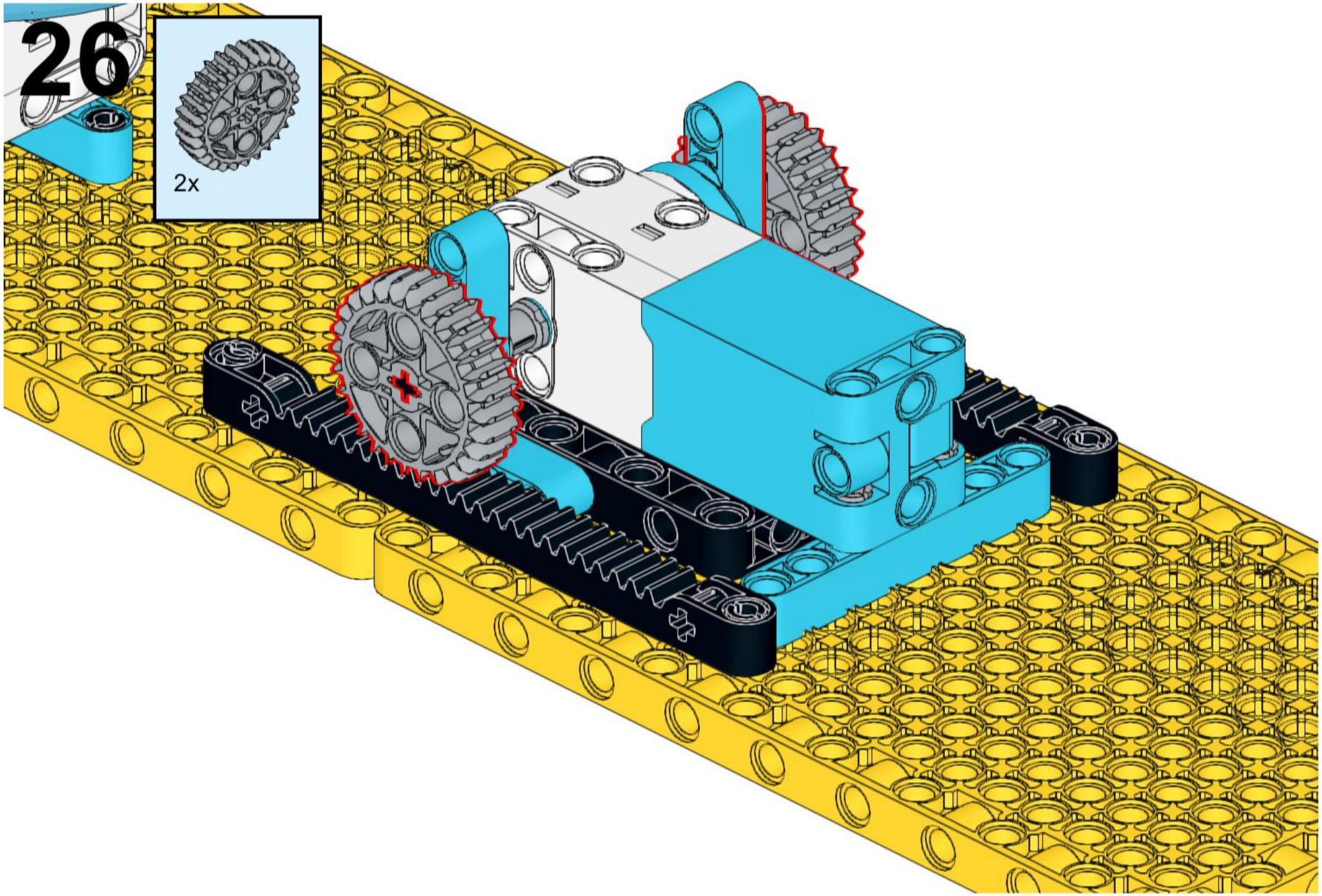
26
2x

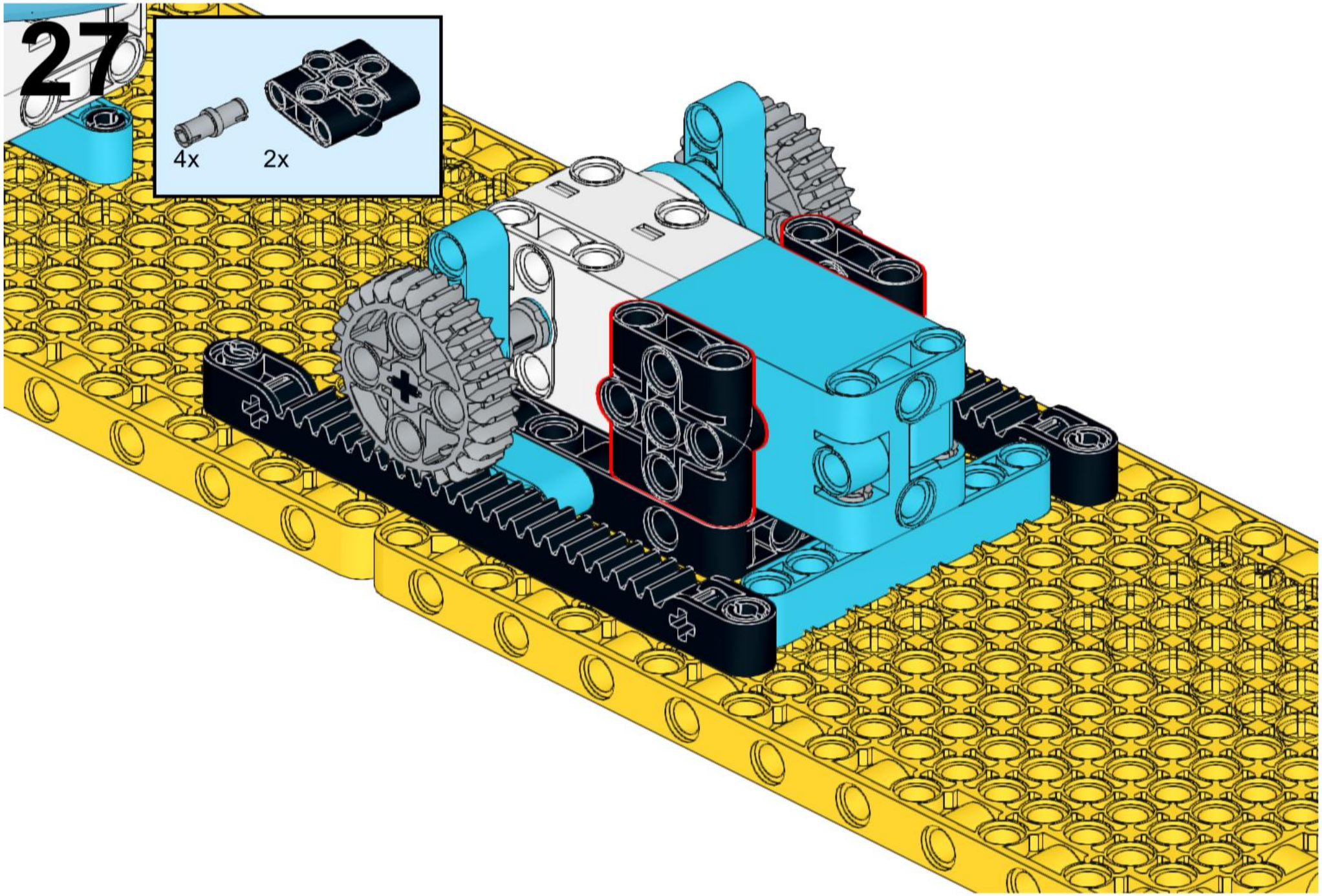
27
4x
2x

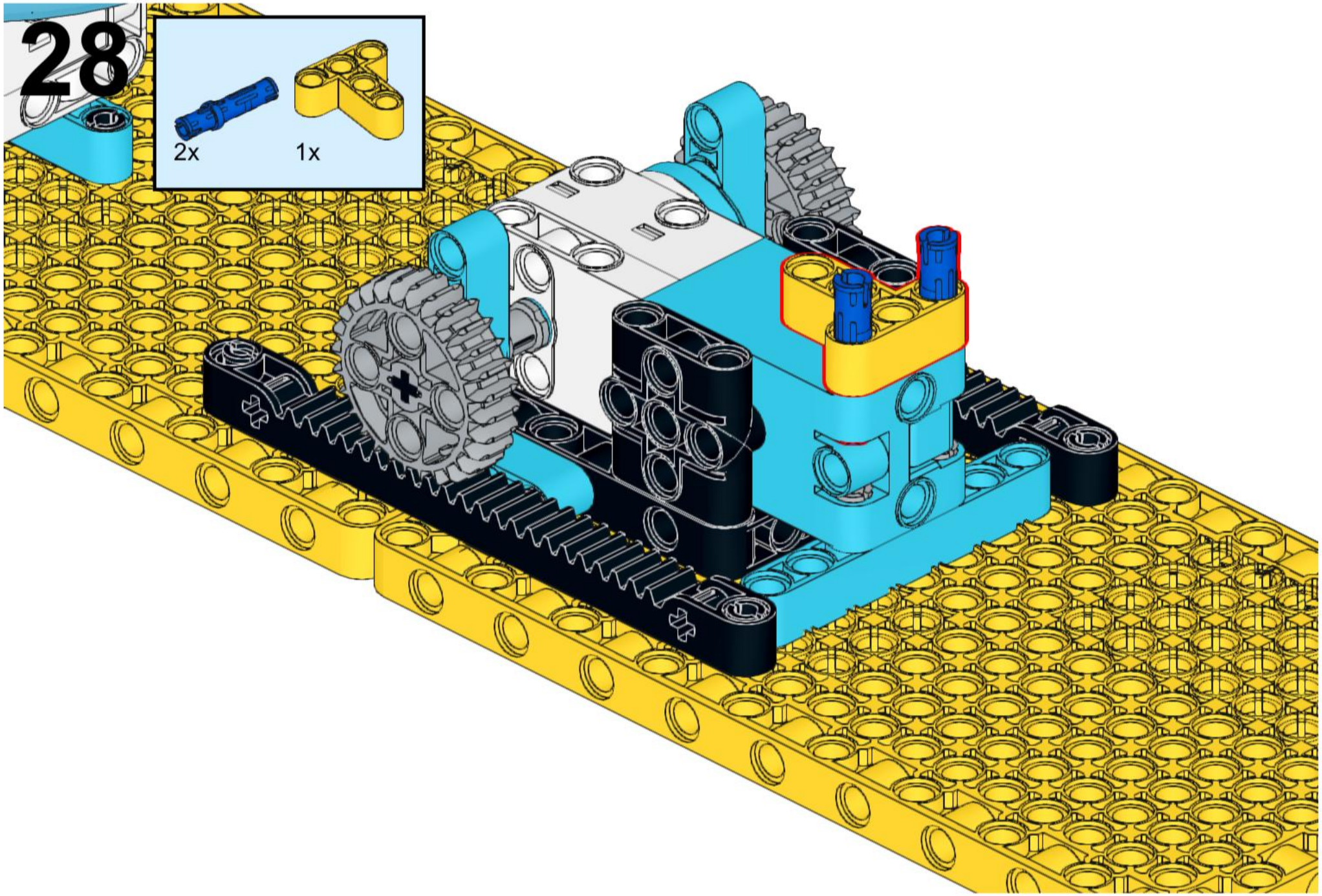
28
2x
1x

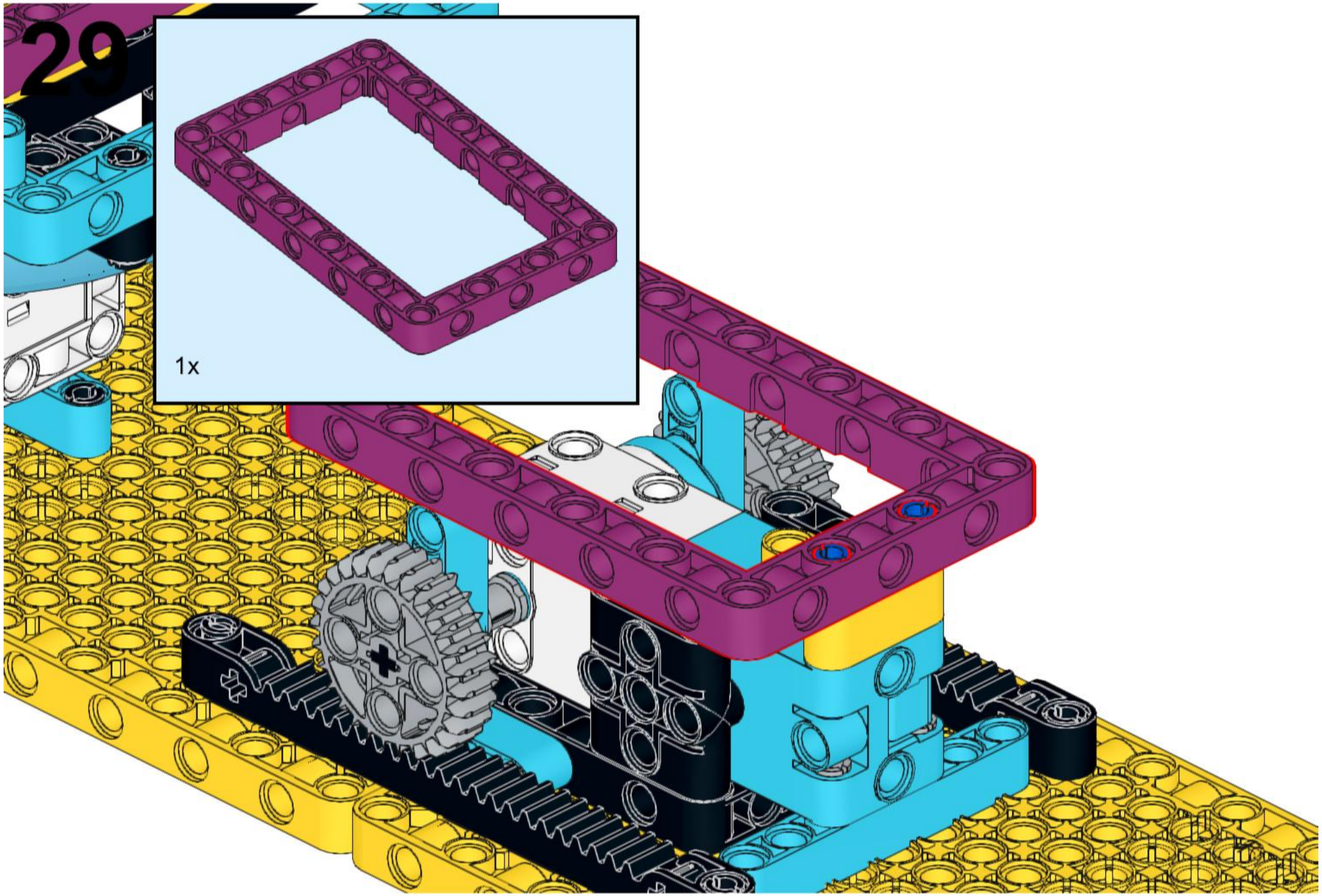
29
1x

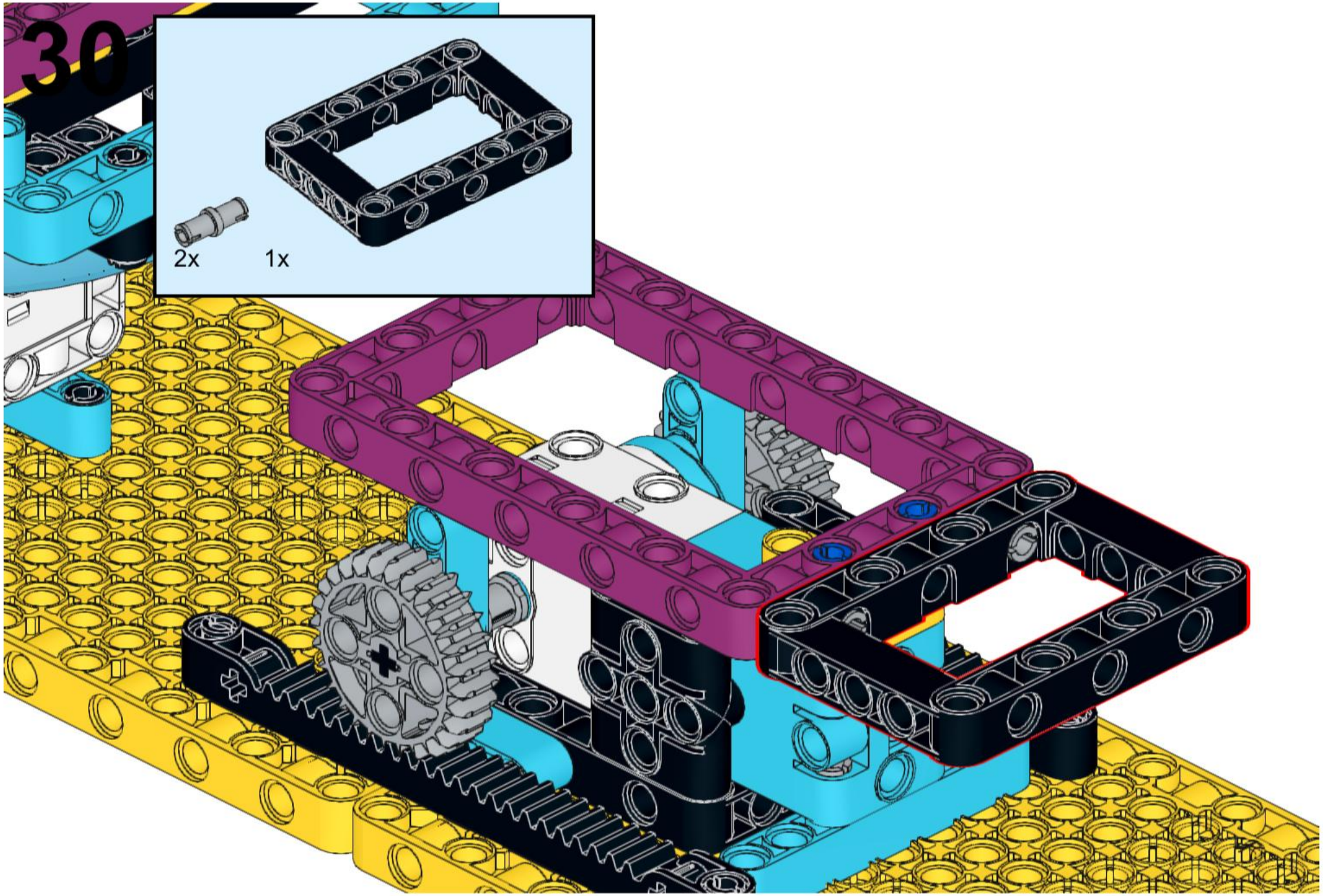
30
2x
1x

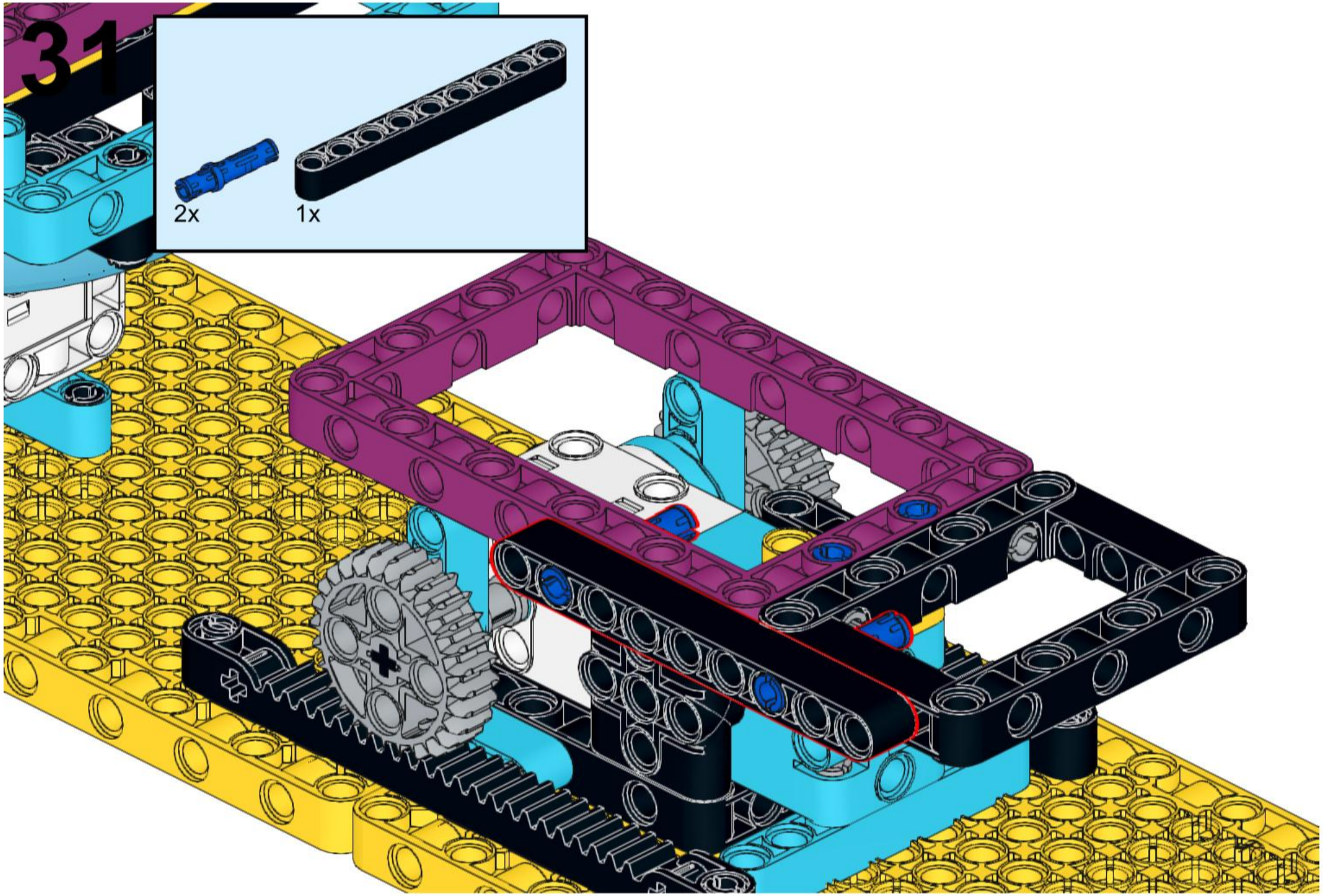
31
2x
1x

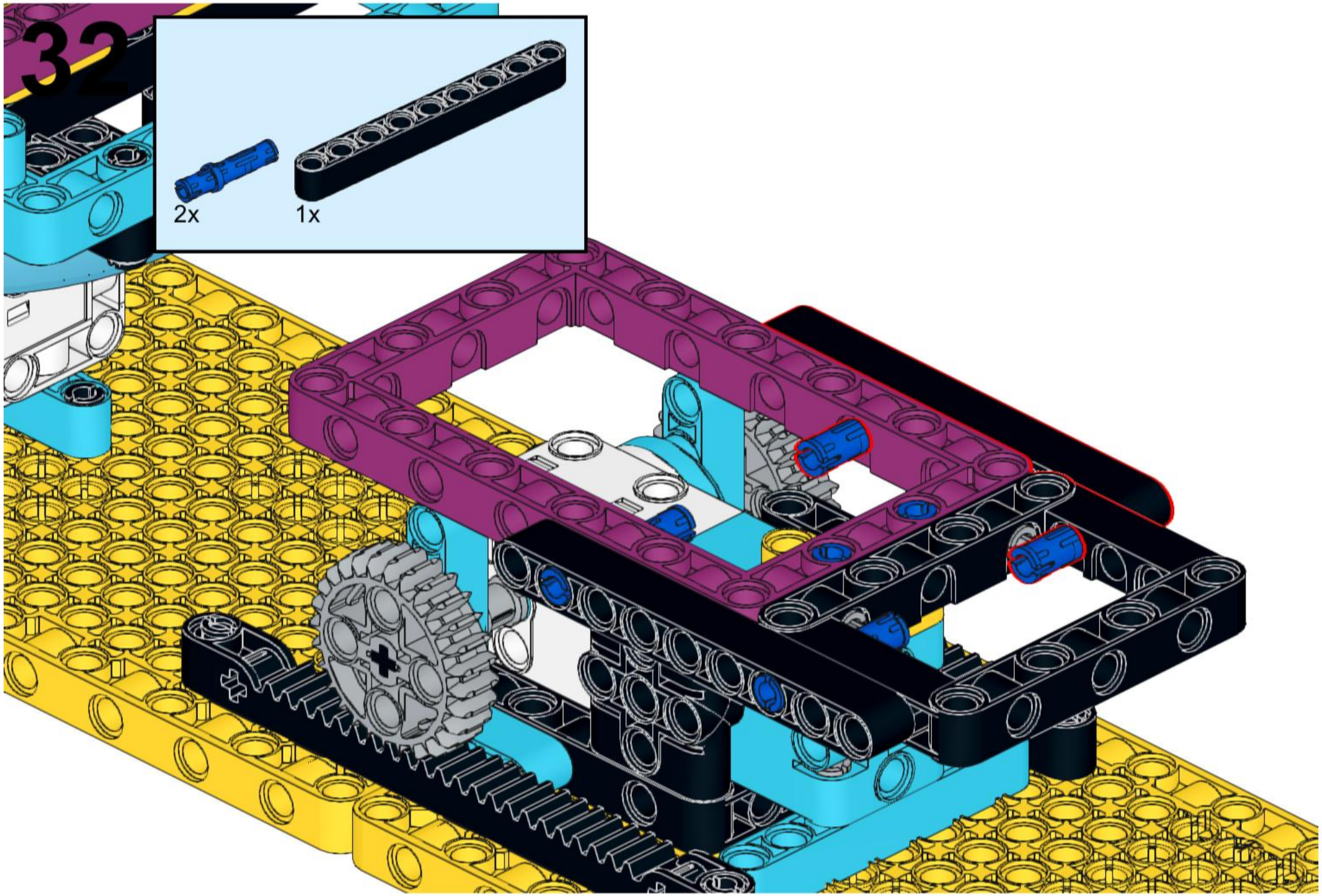
32
2x
1x

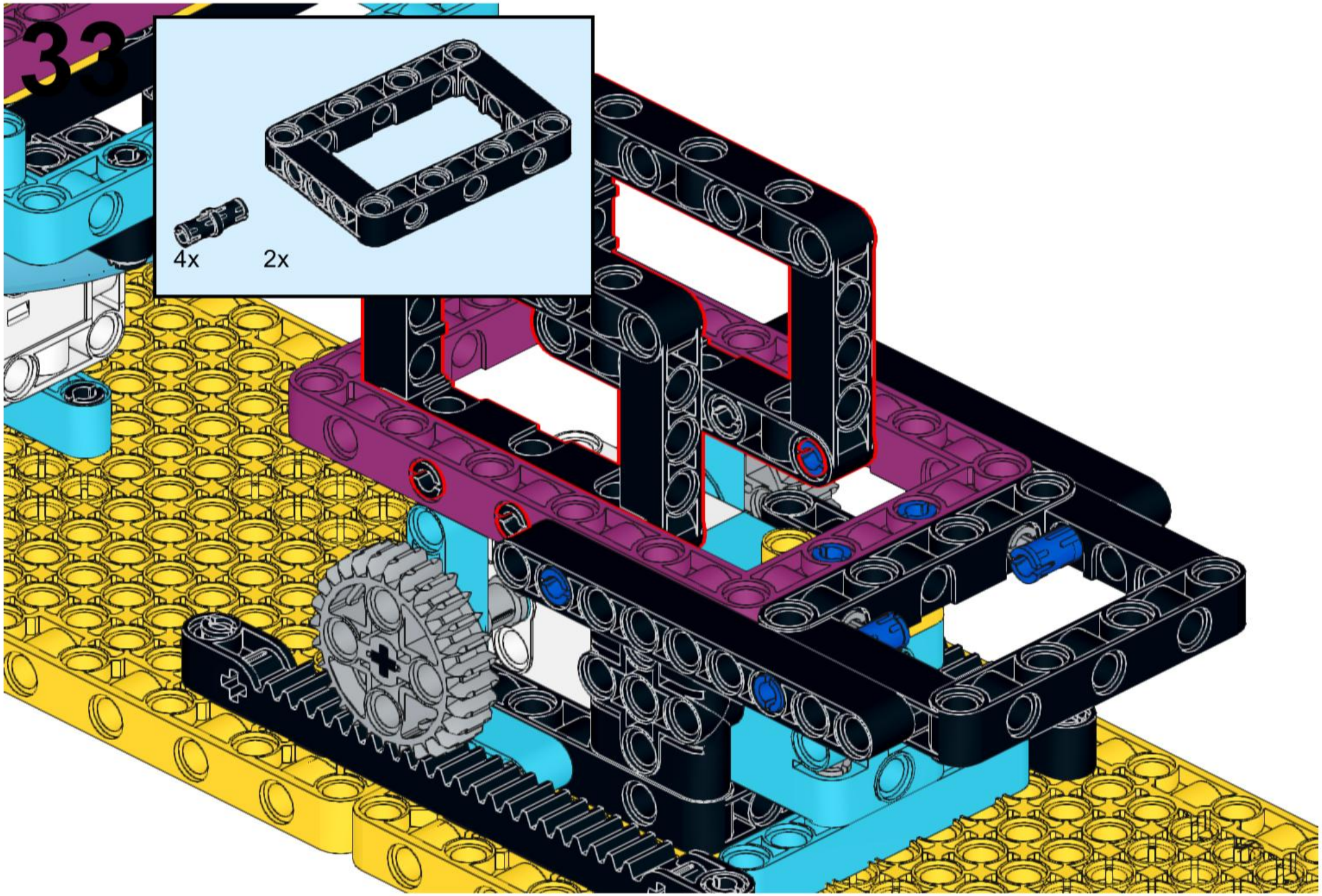
33
4x
2x

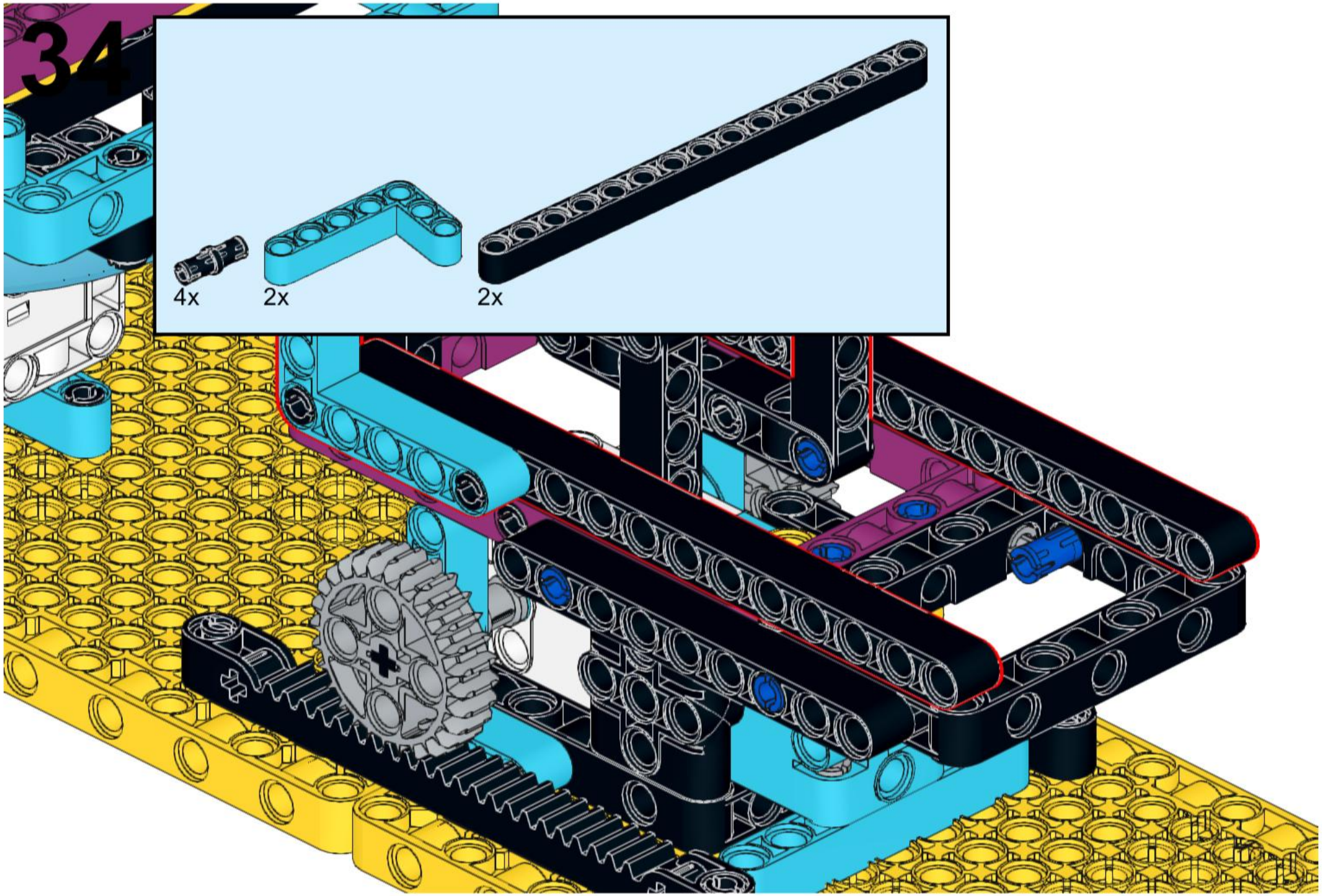
34
4x
2x
2x

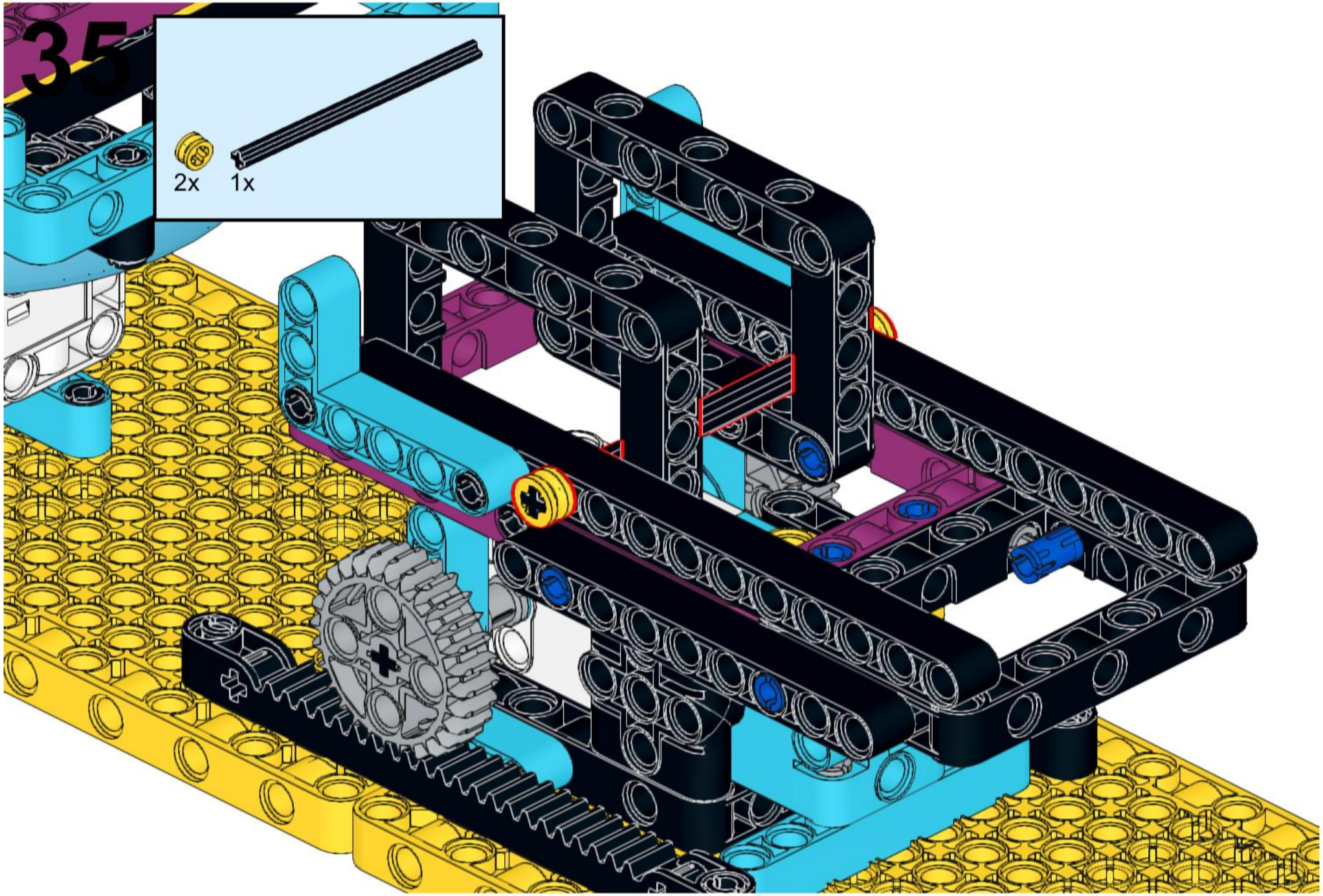
35
2x
1x

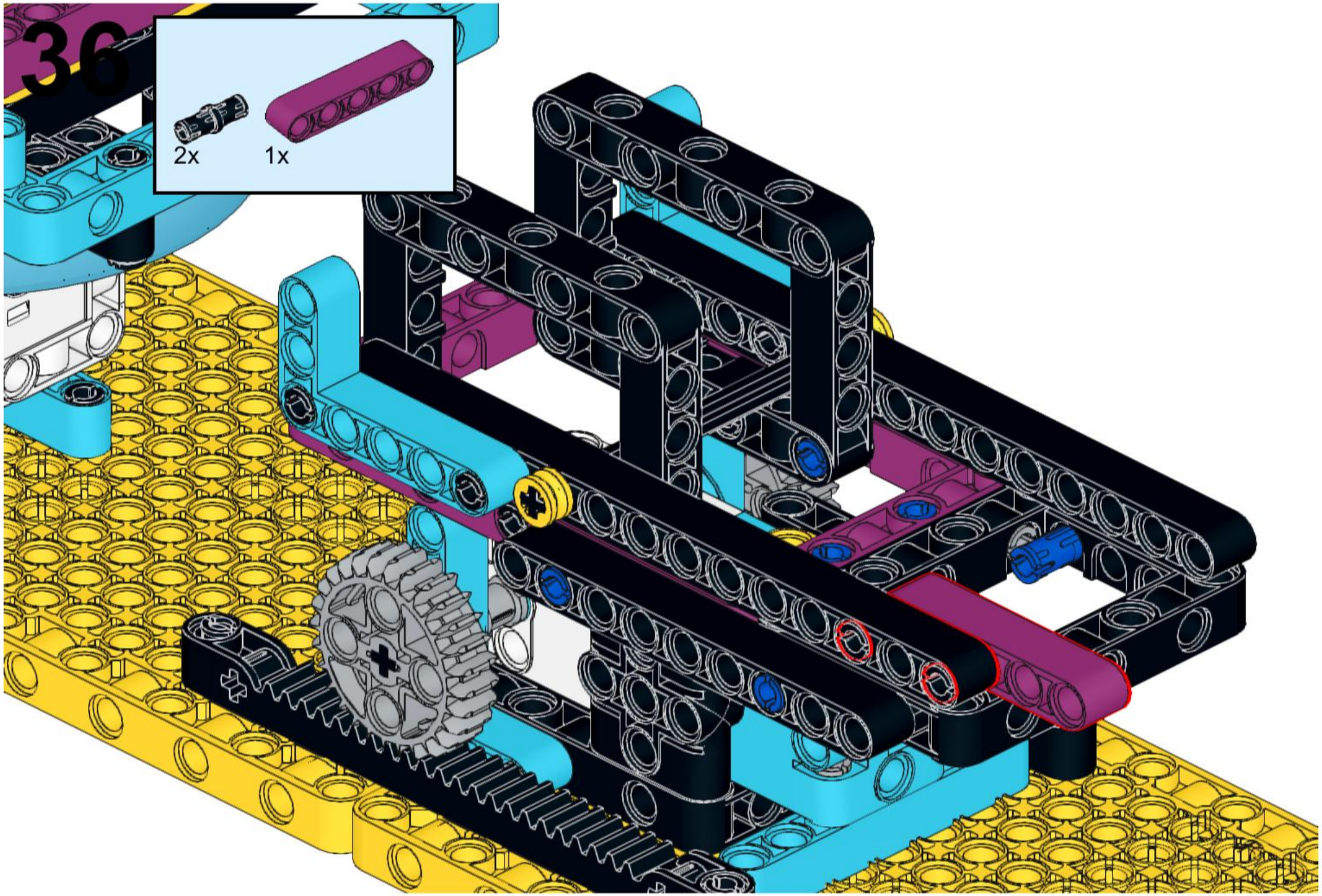
36
2x
1x

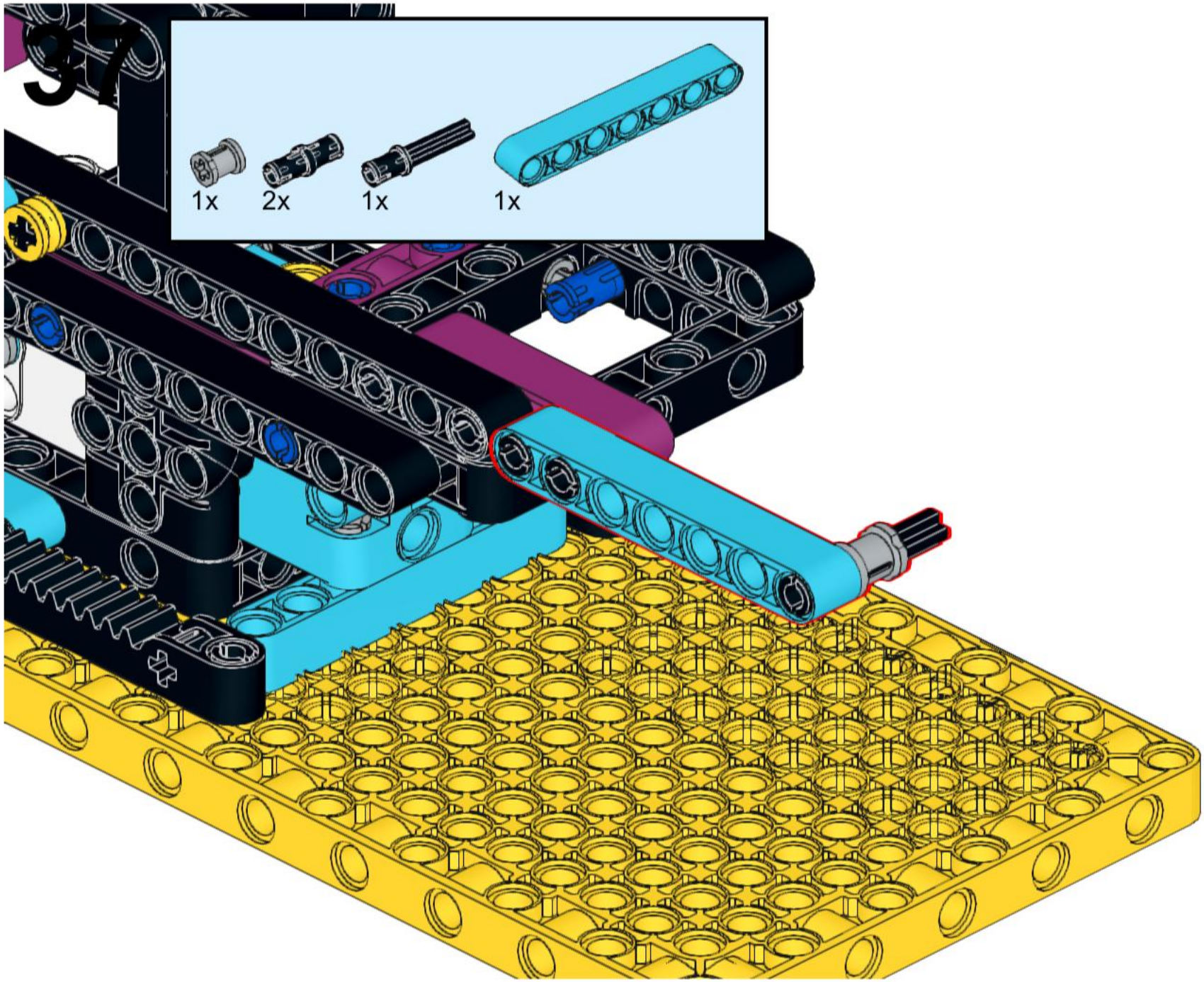
37
1x
2x
1x
1x

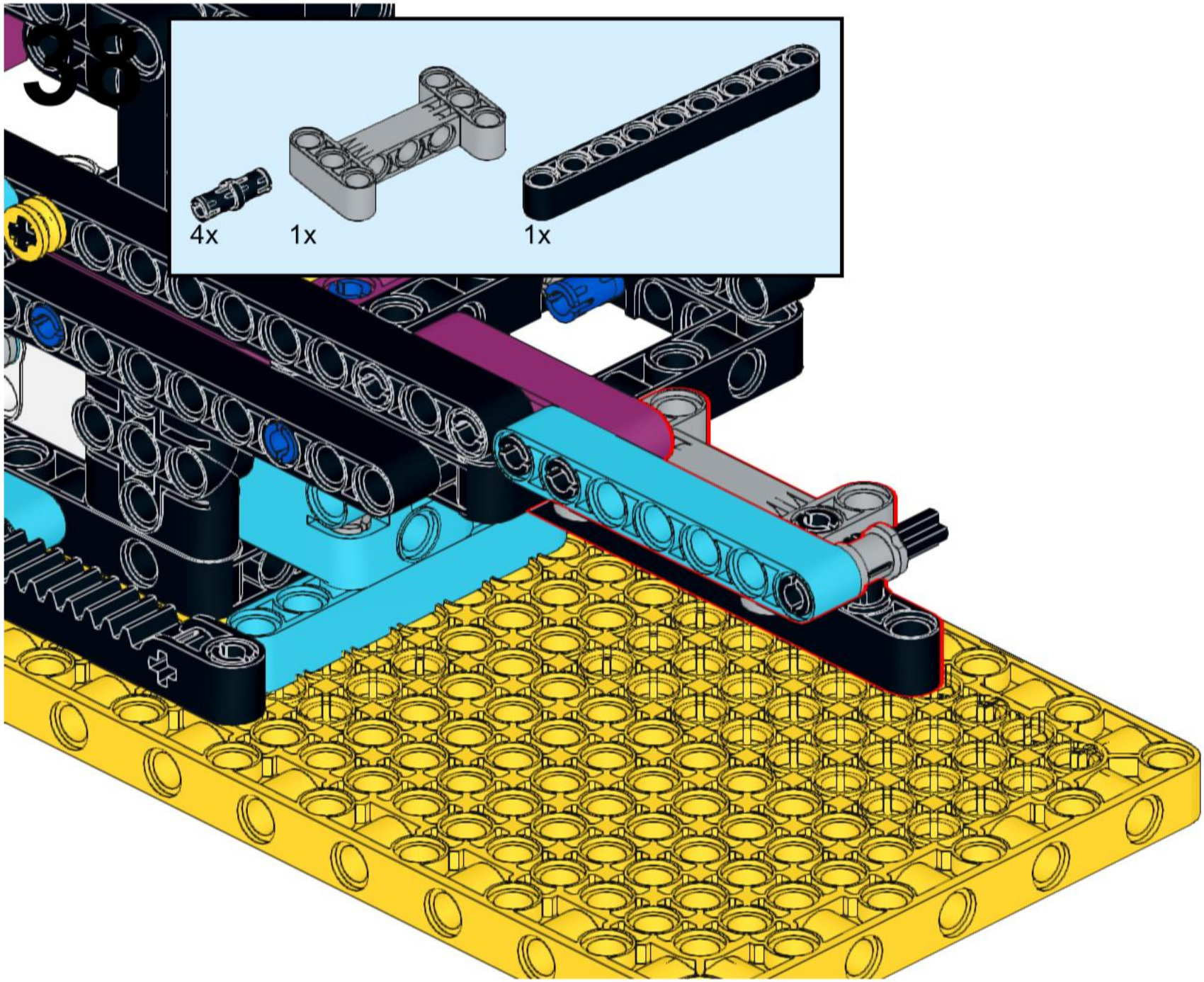
38
4x
1x
1x

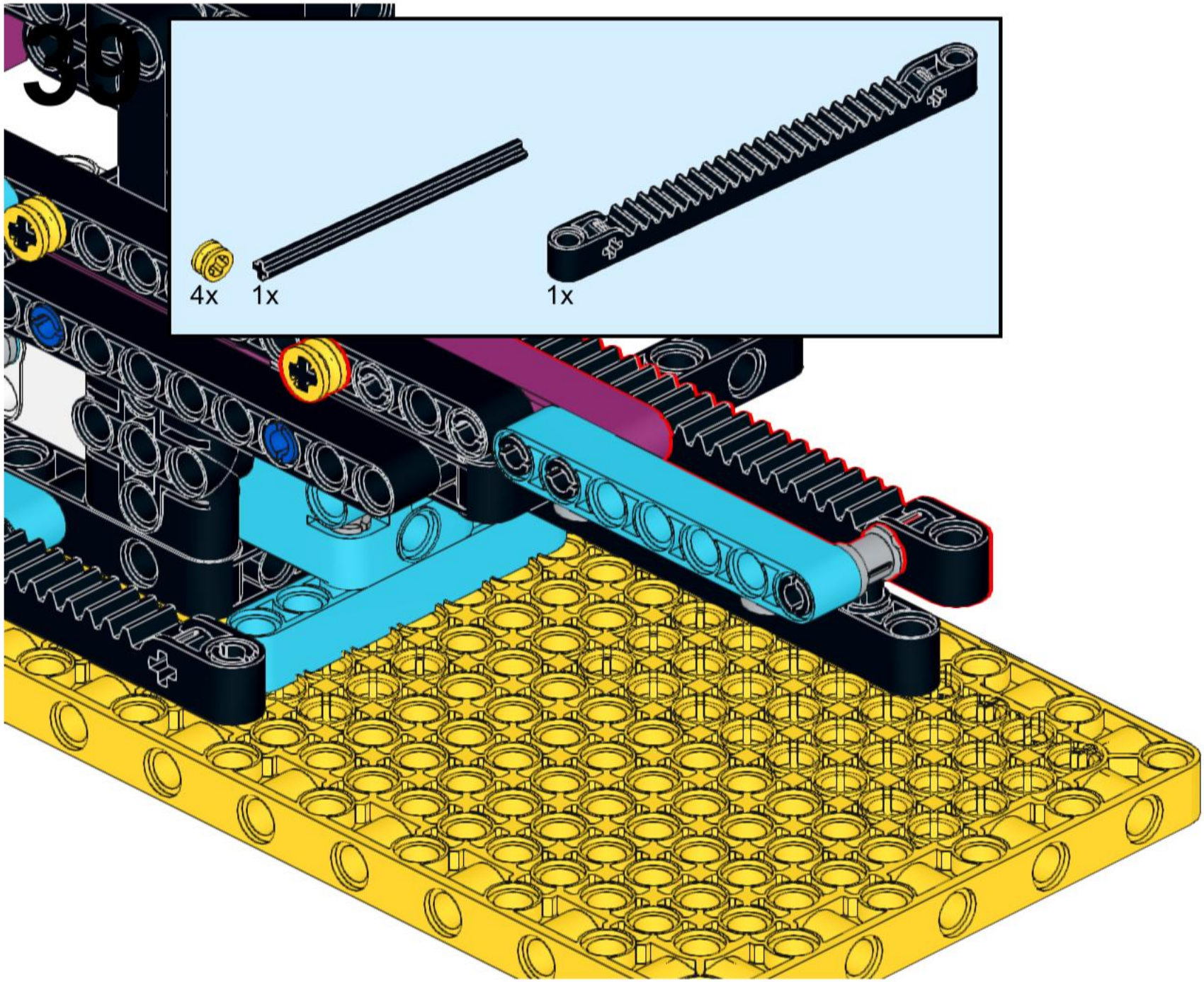
39
4x
1x
1x

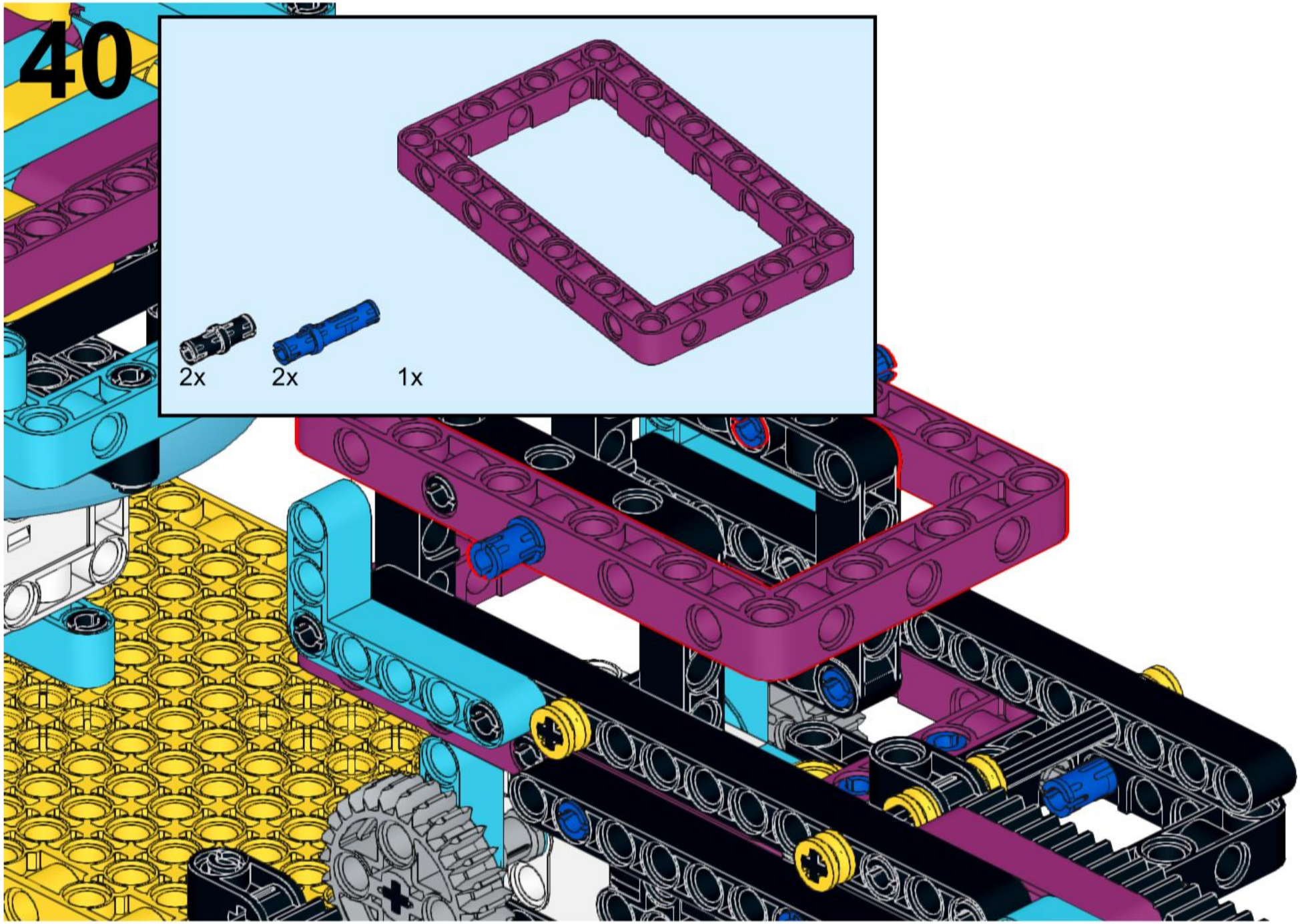
40
2x
2x
1x

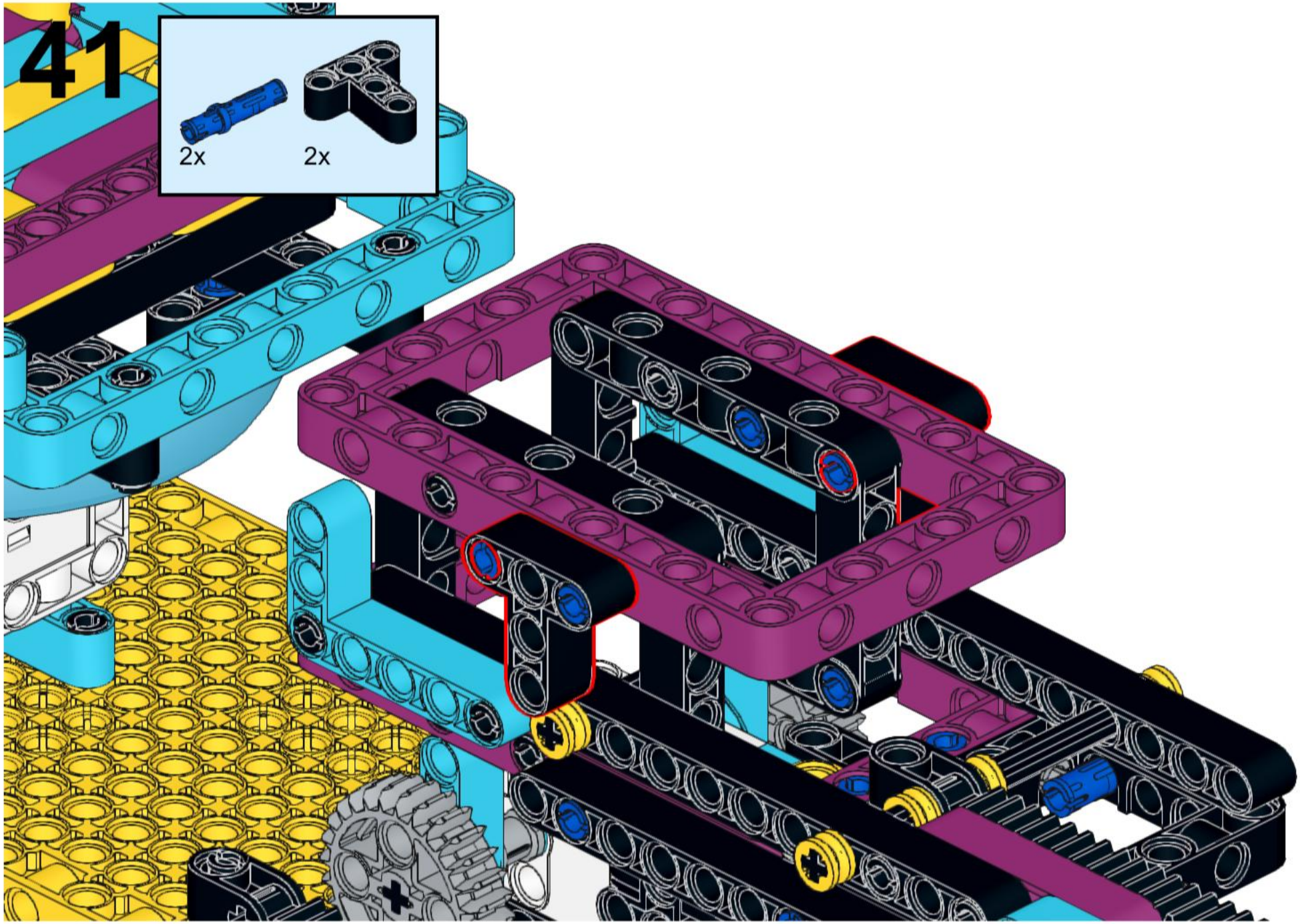
41
2x
2x

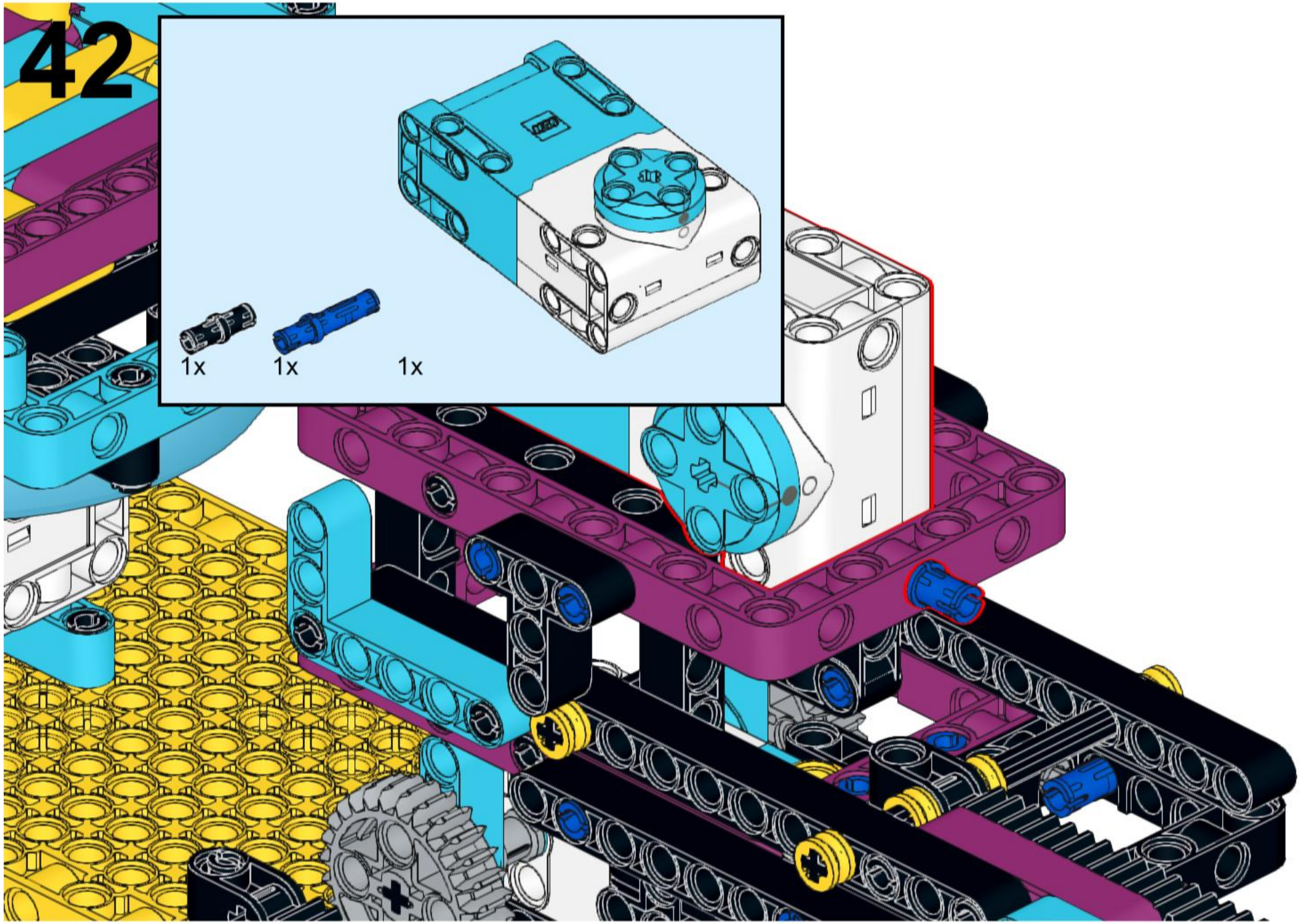
42
1x
1x
1x

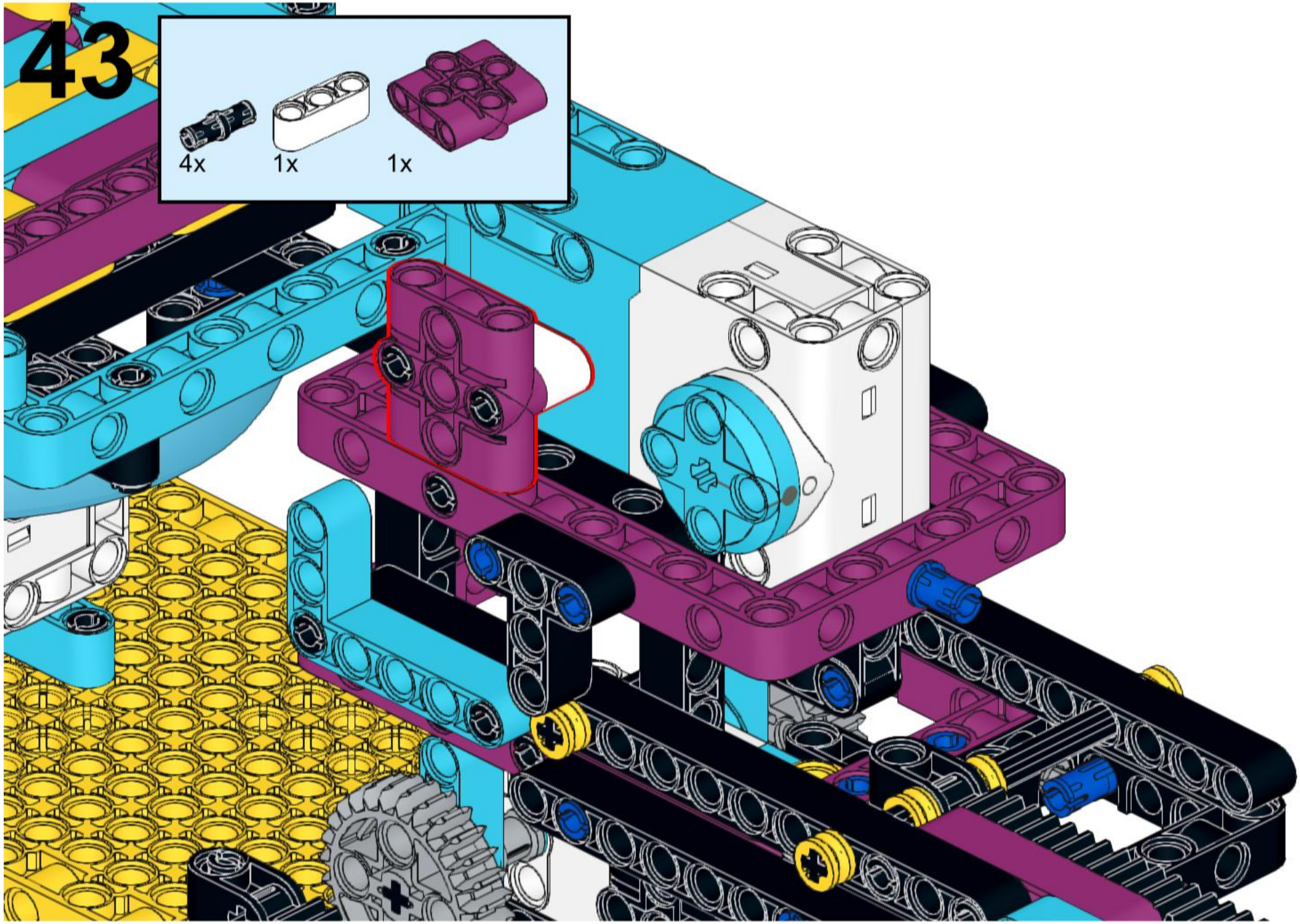
43
4x
1x
1x

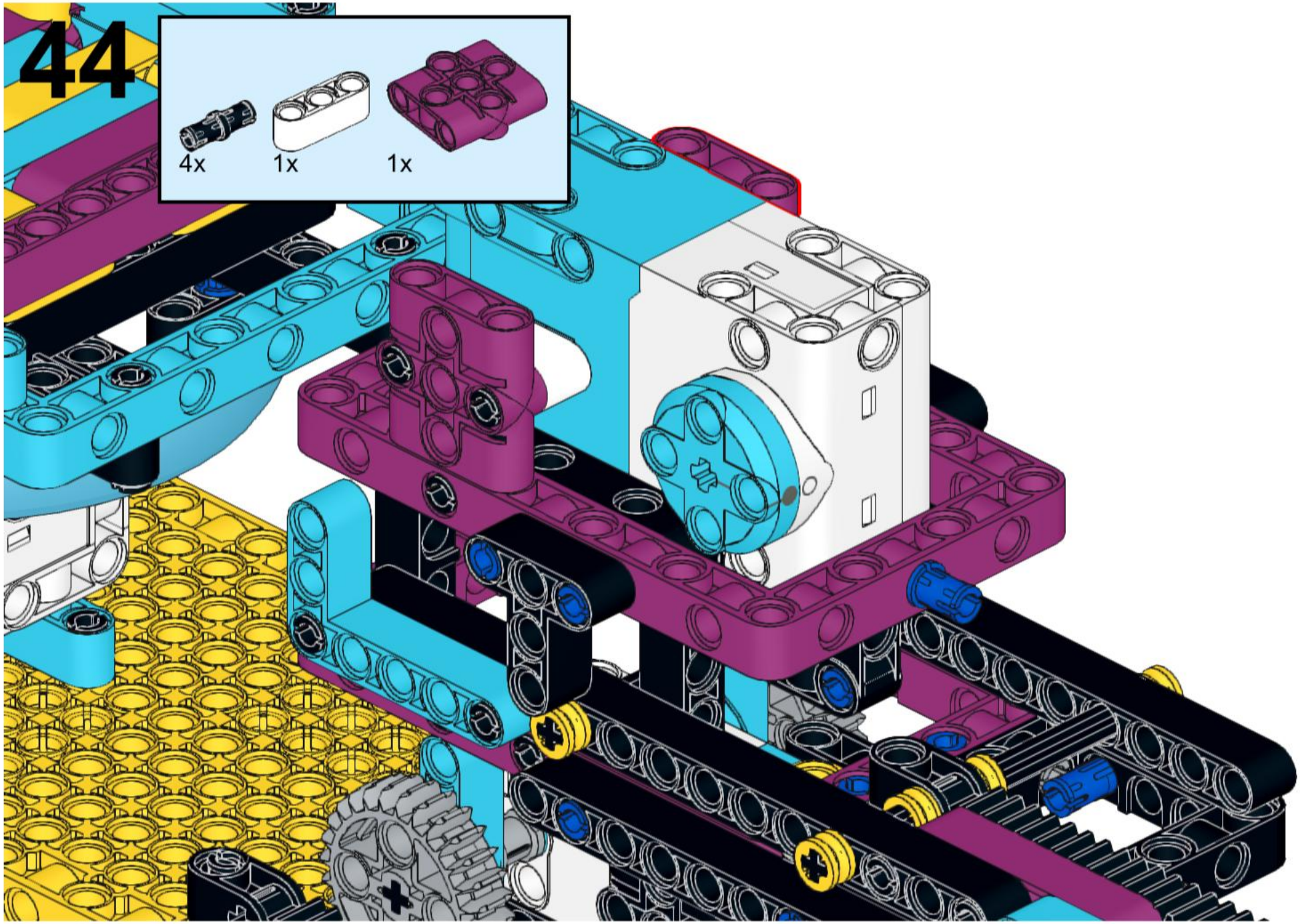
44
4x
1x
1x

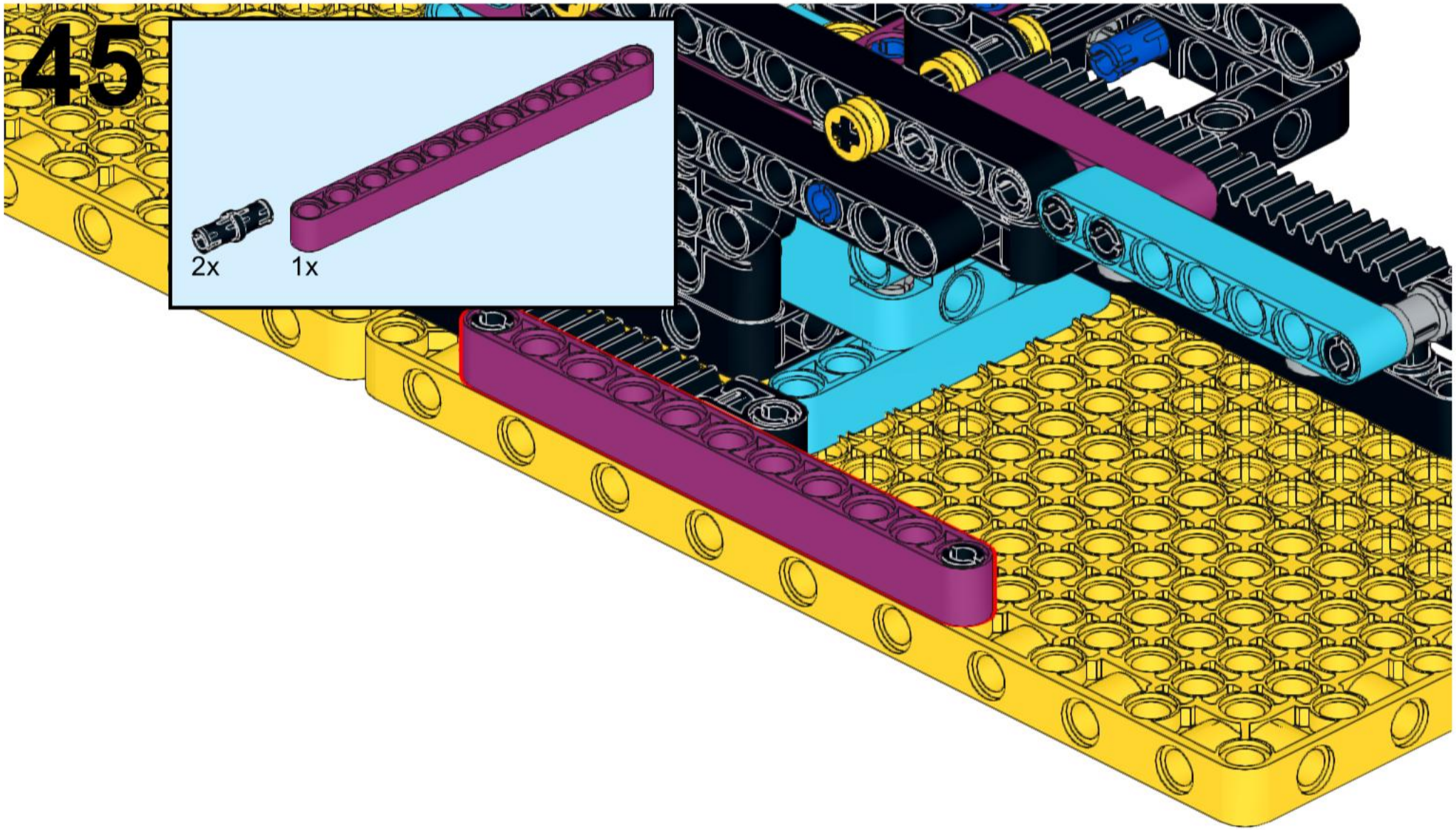
45
2x
1x

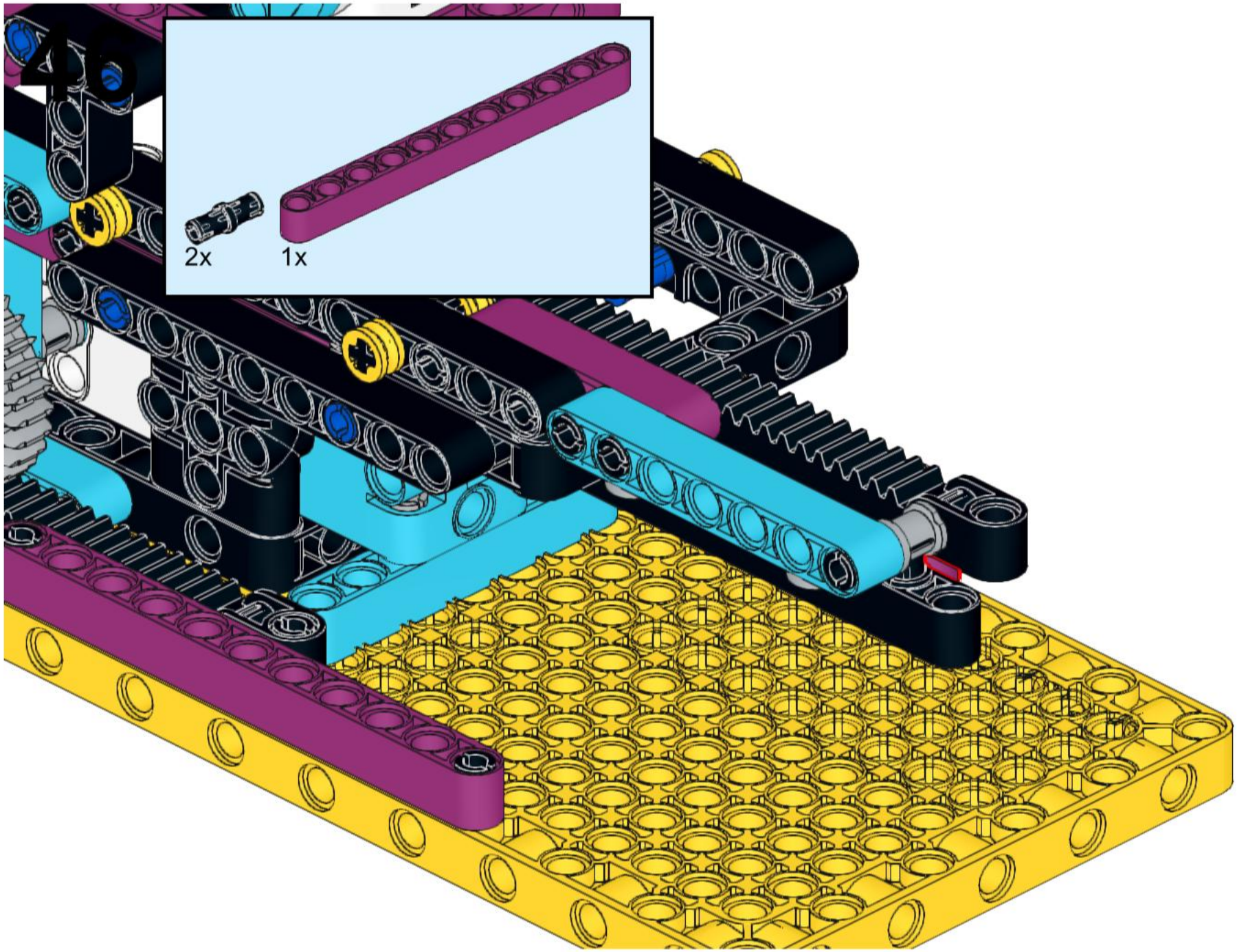
46
2x
1x

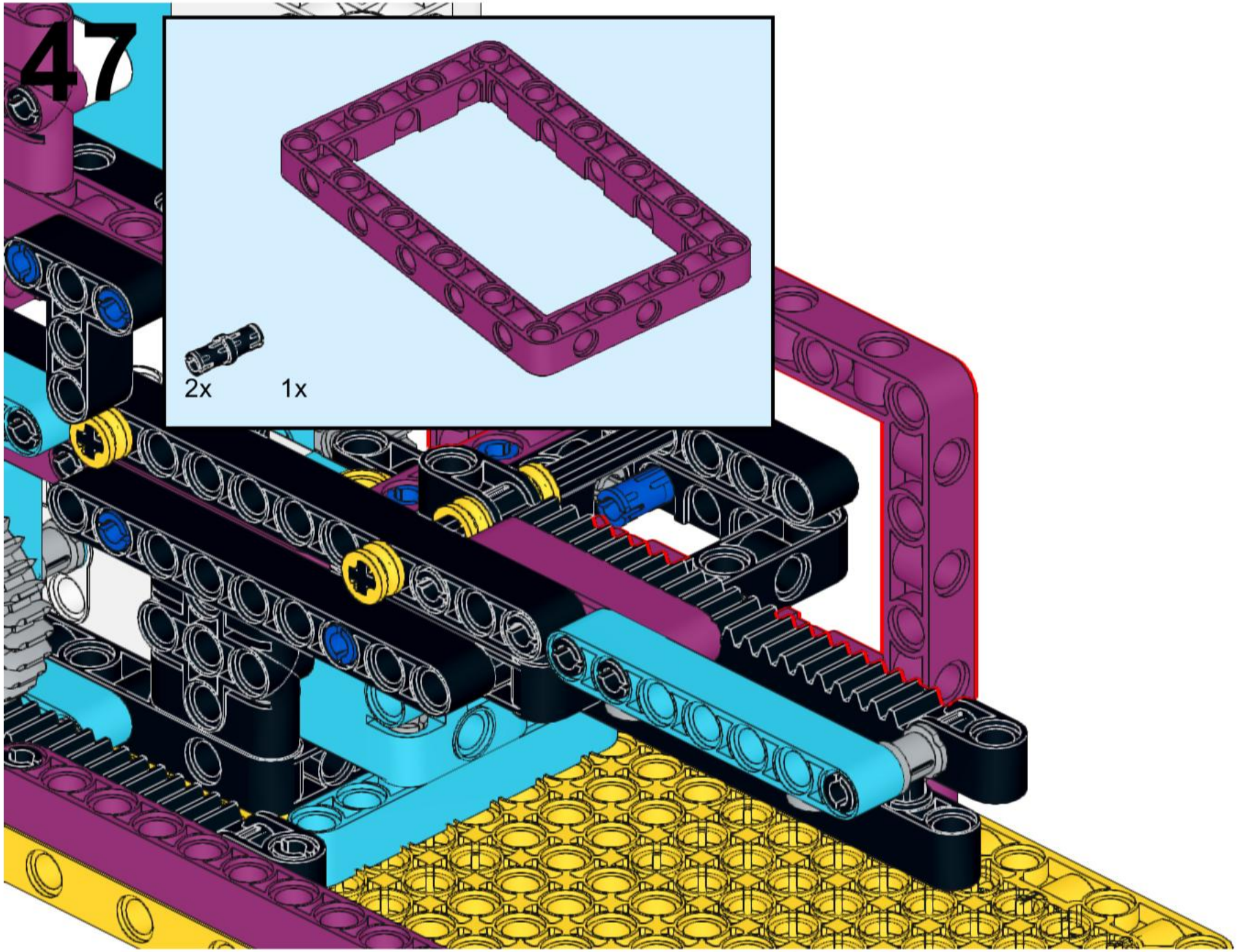
47
2x
1x

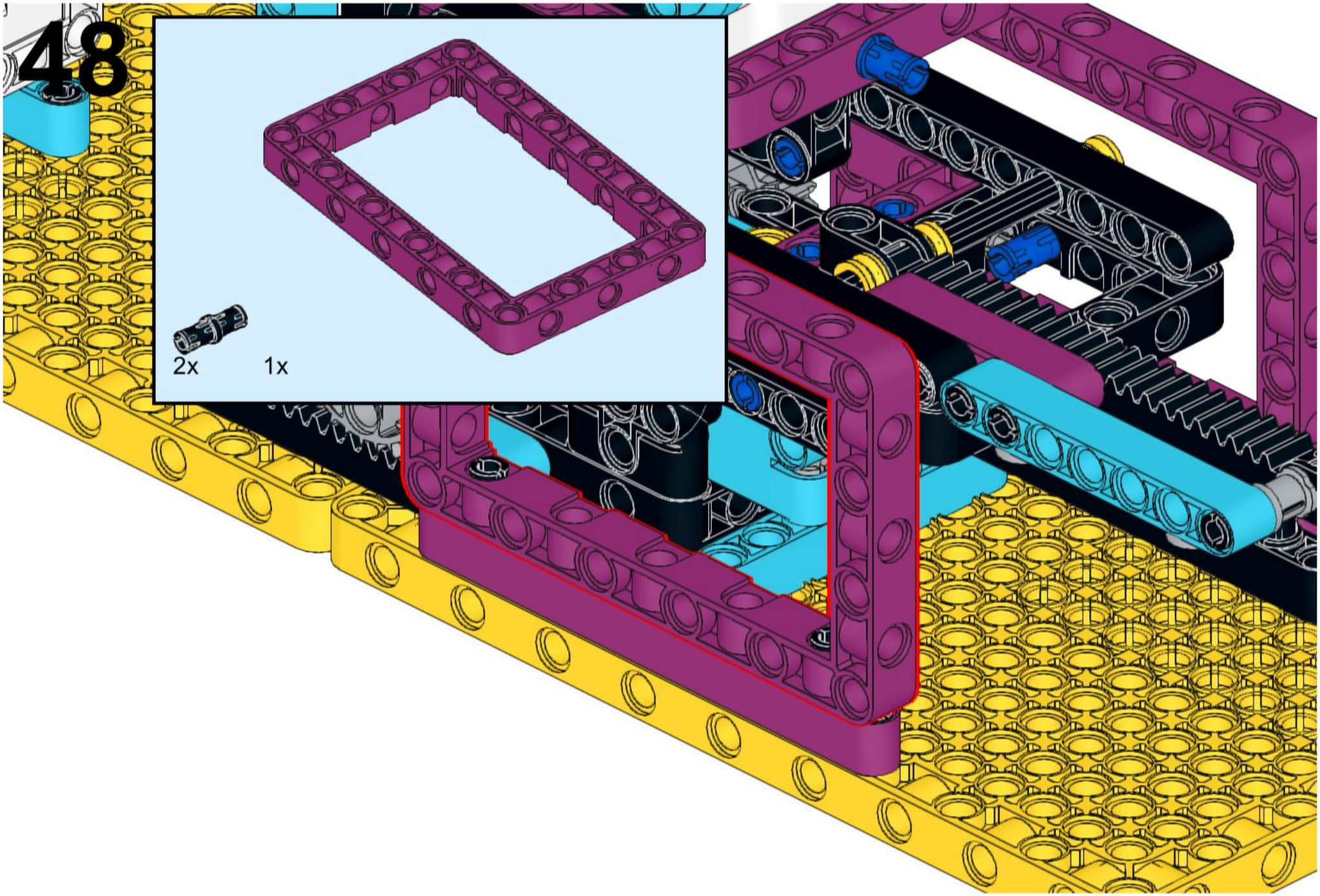
48
2x
1x

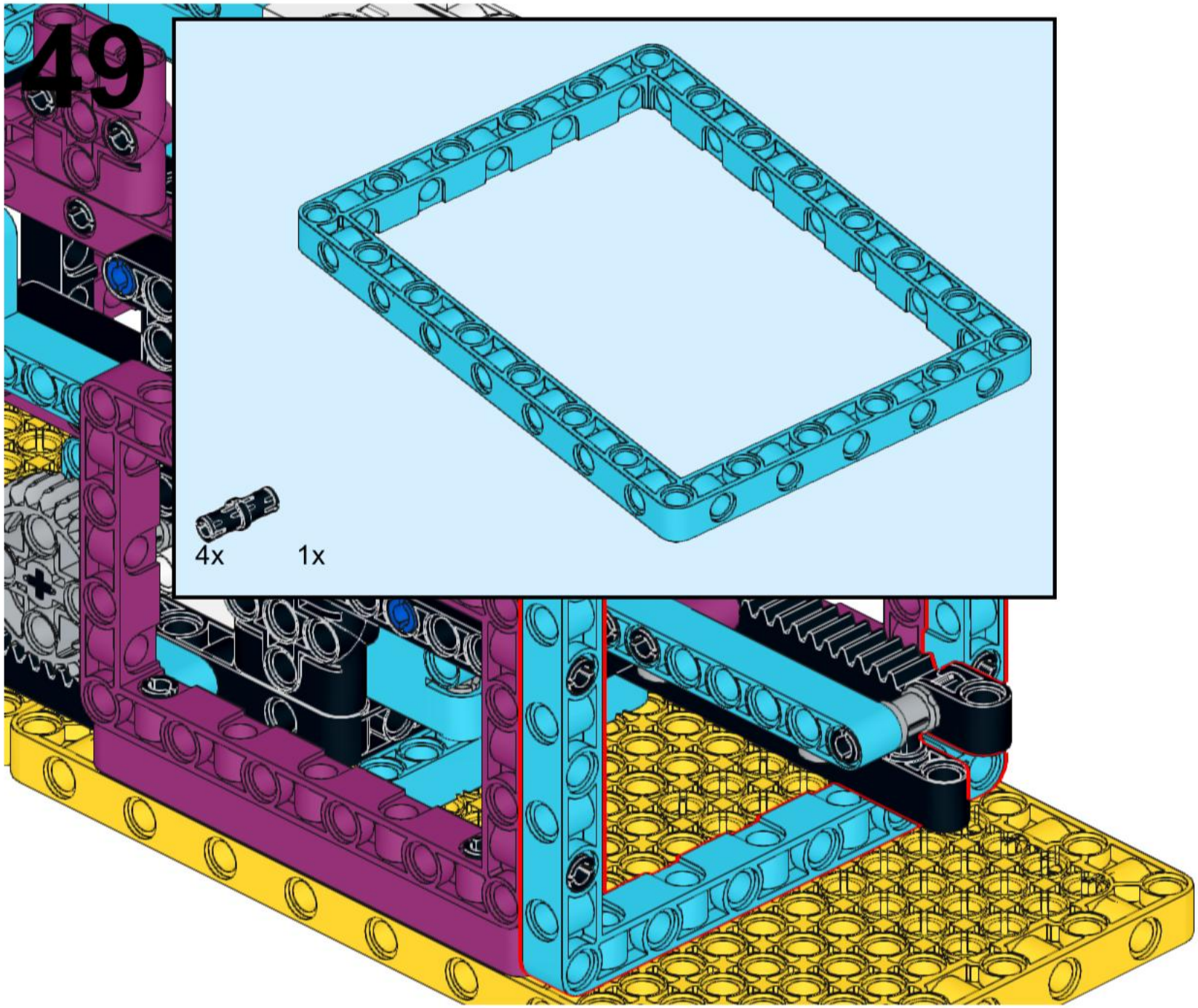
49
4x
1x

50

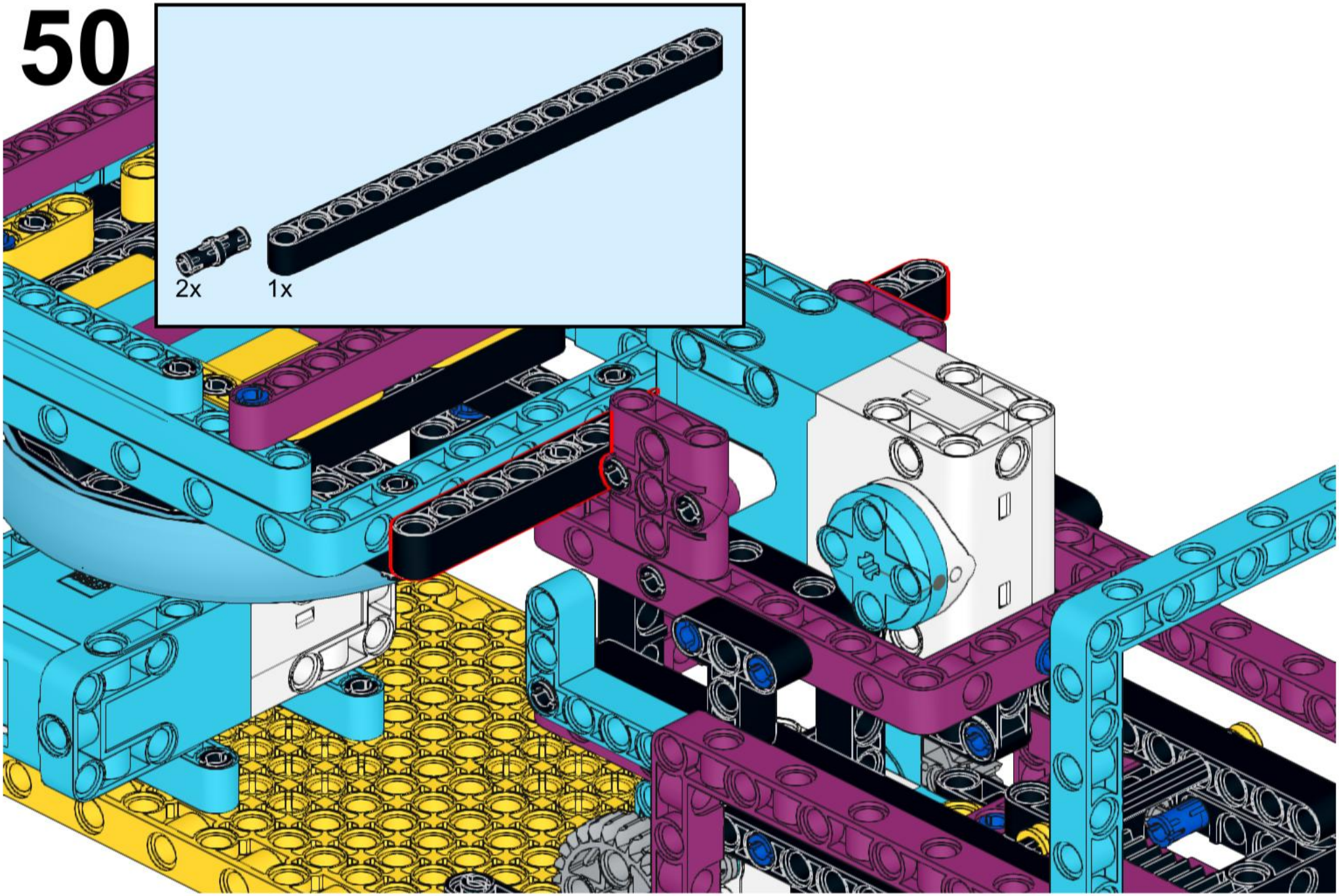

51

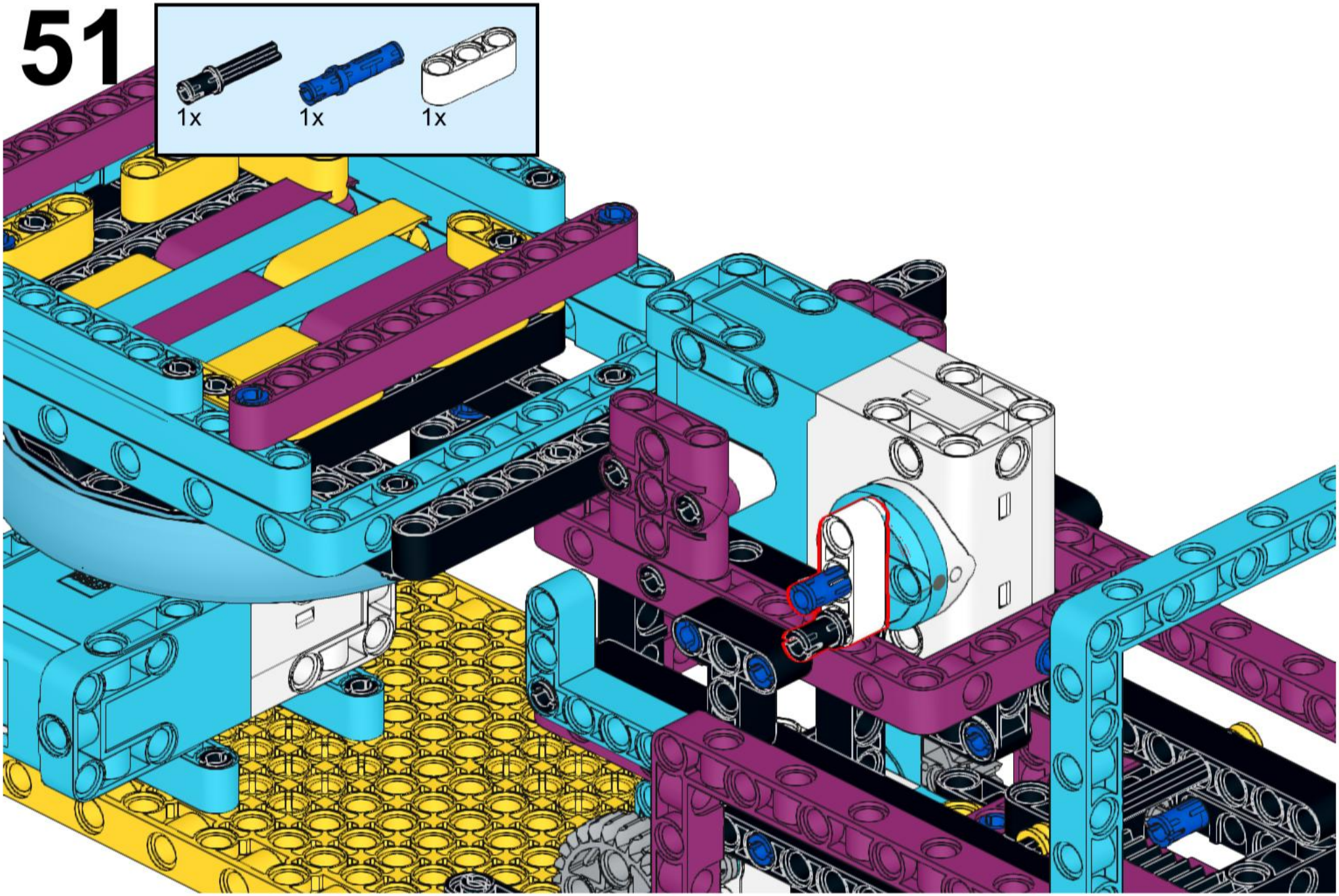

52

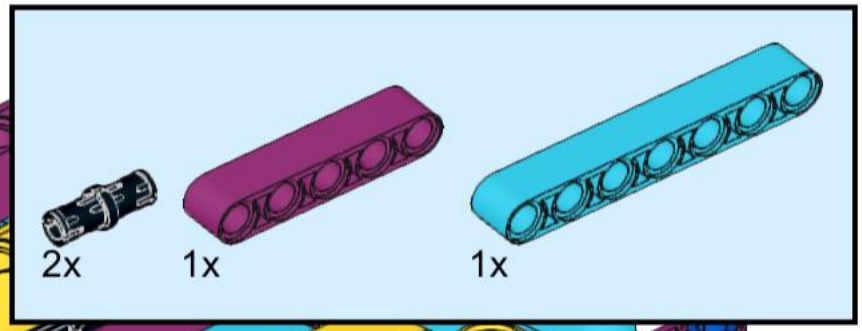

53

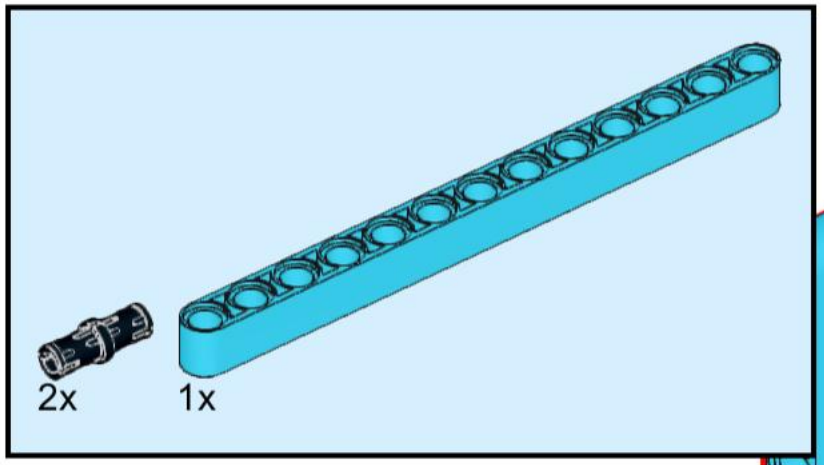

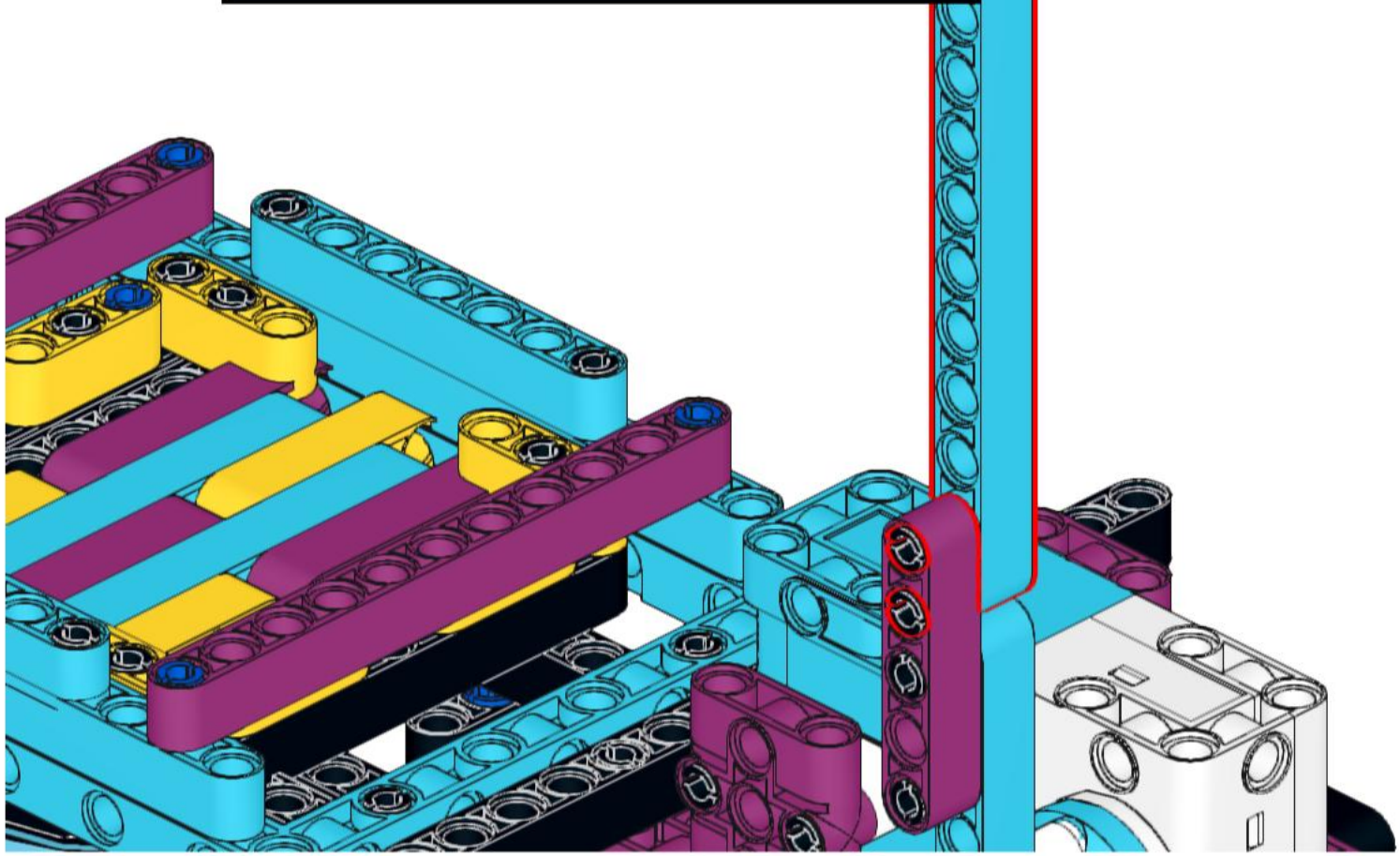

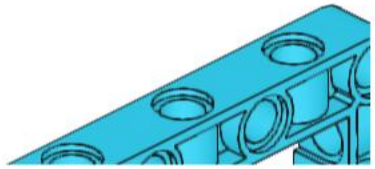

54

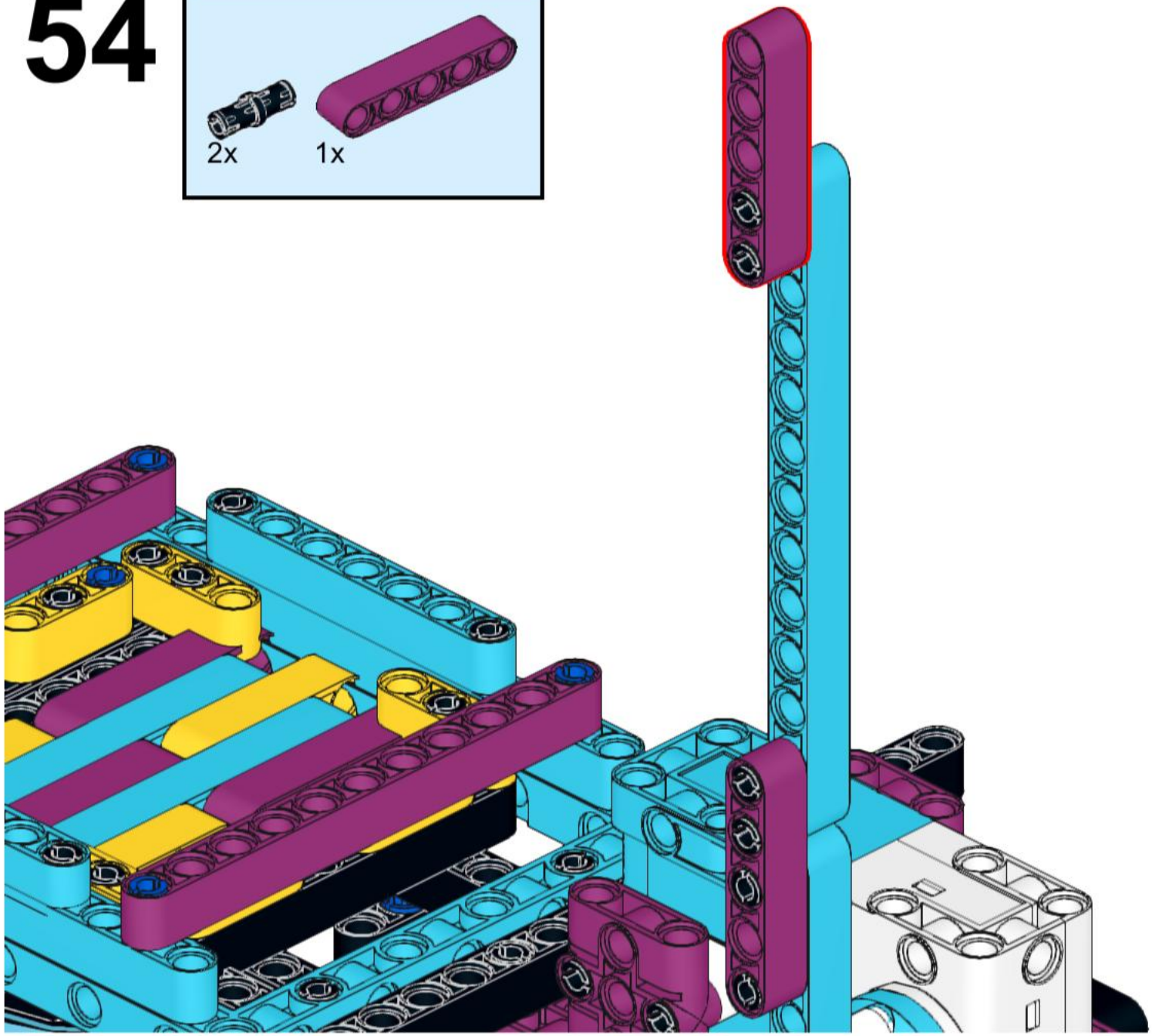

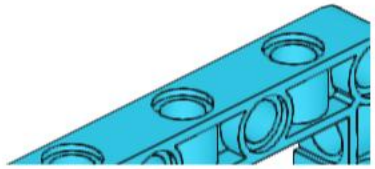

55

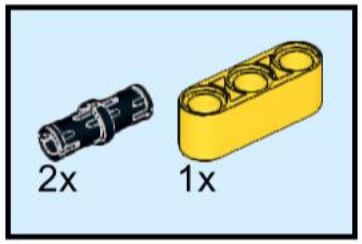

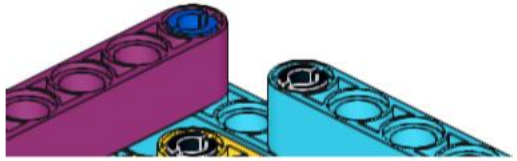

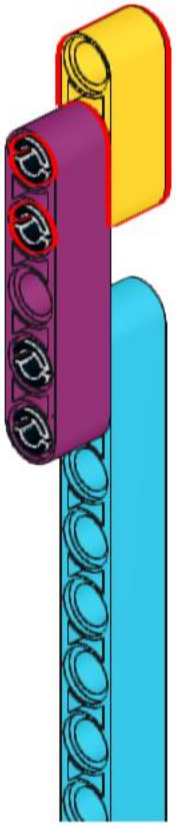

56

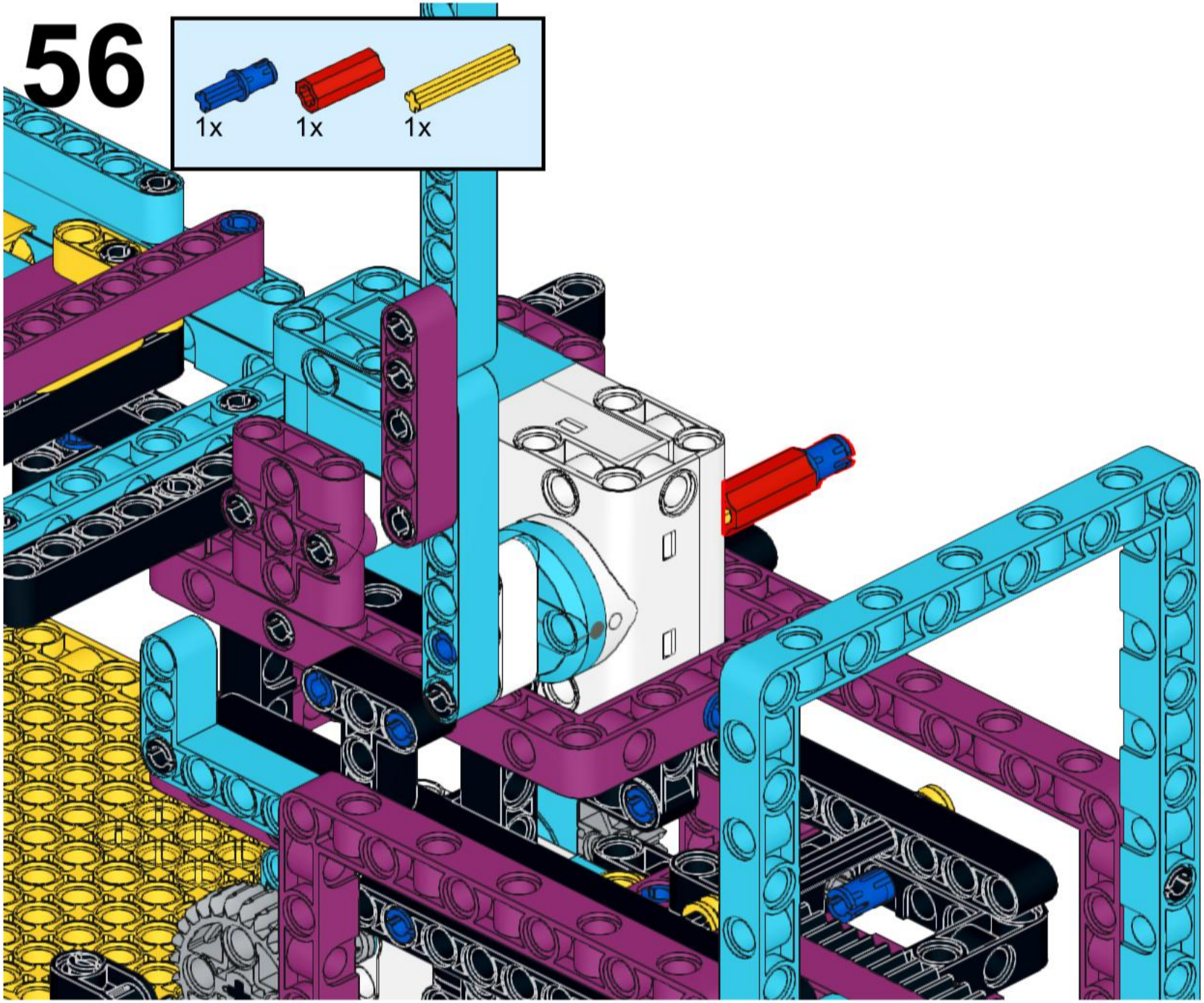

57

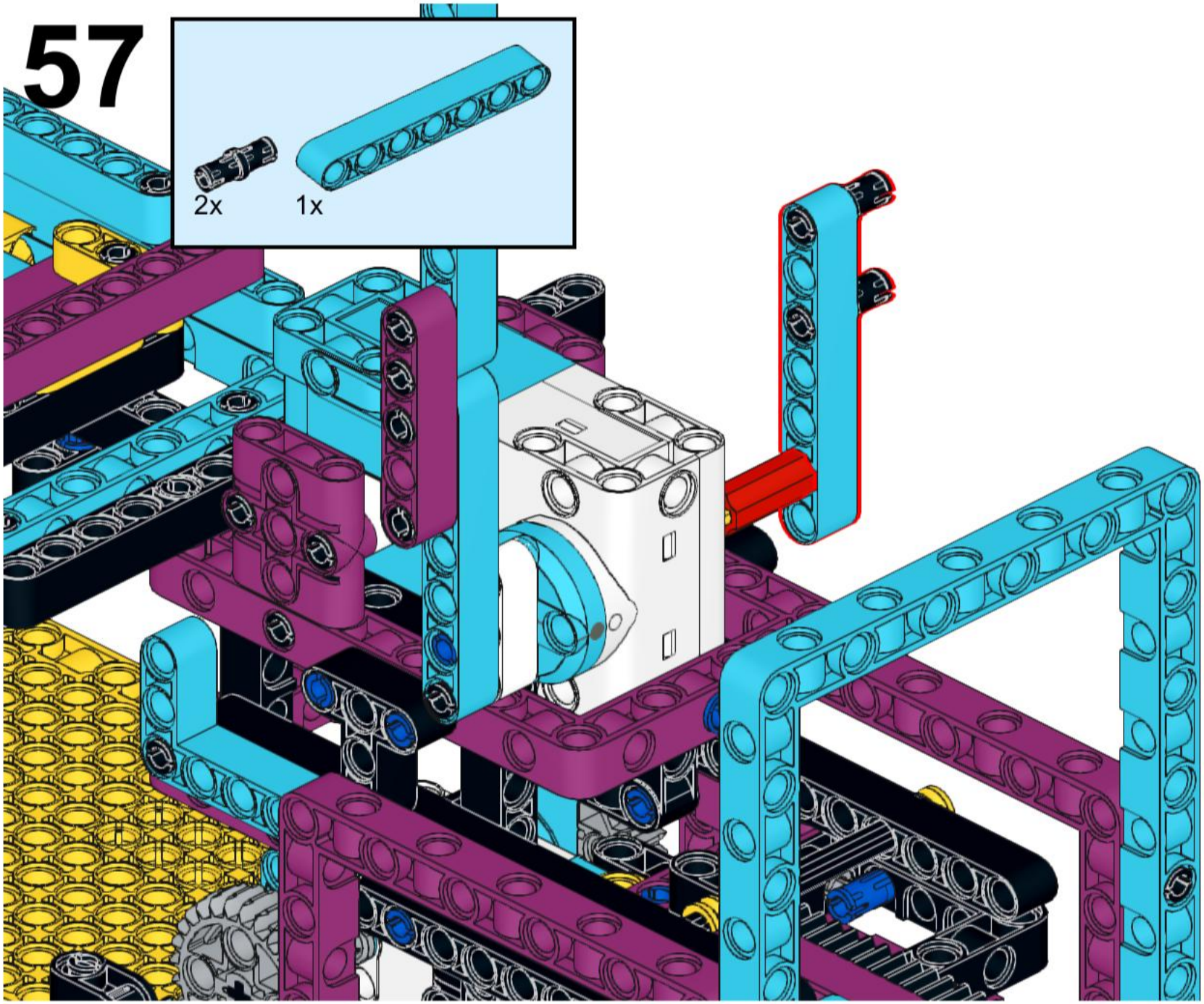

58

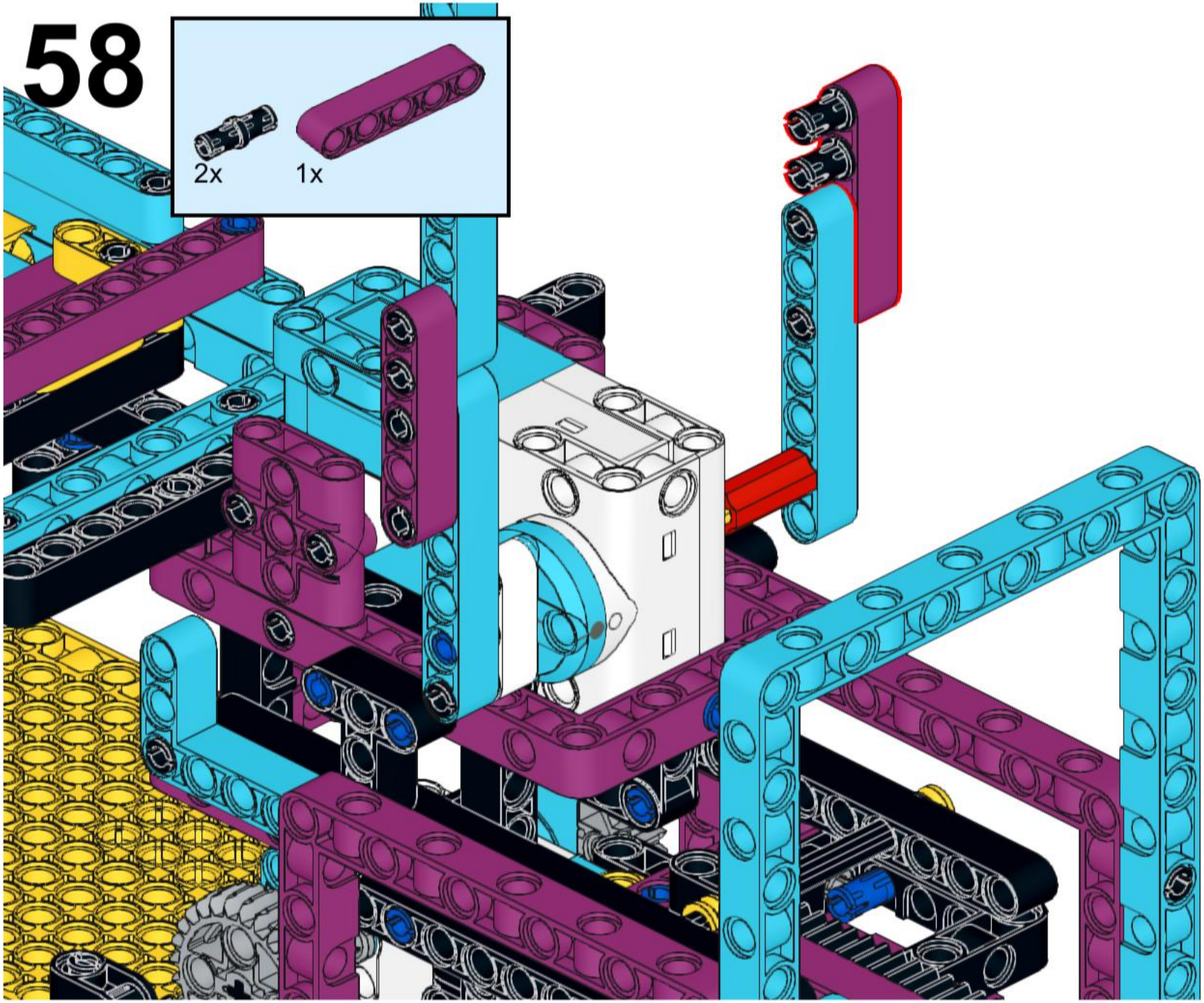

59

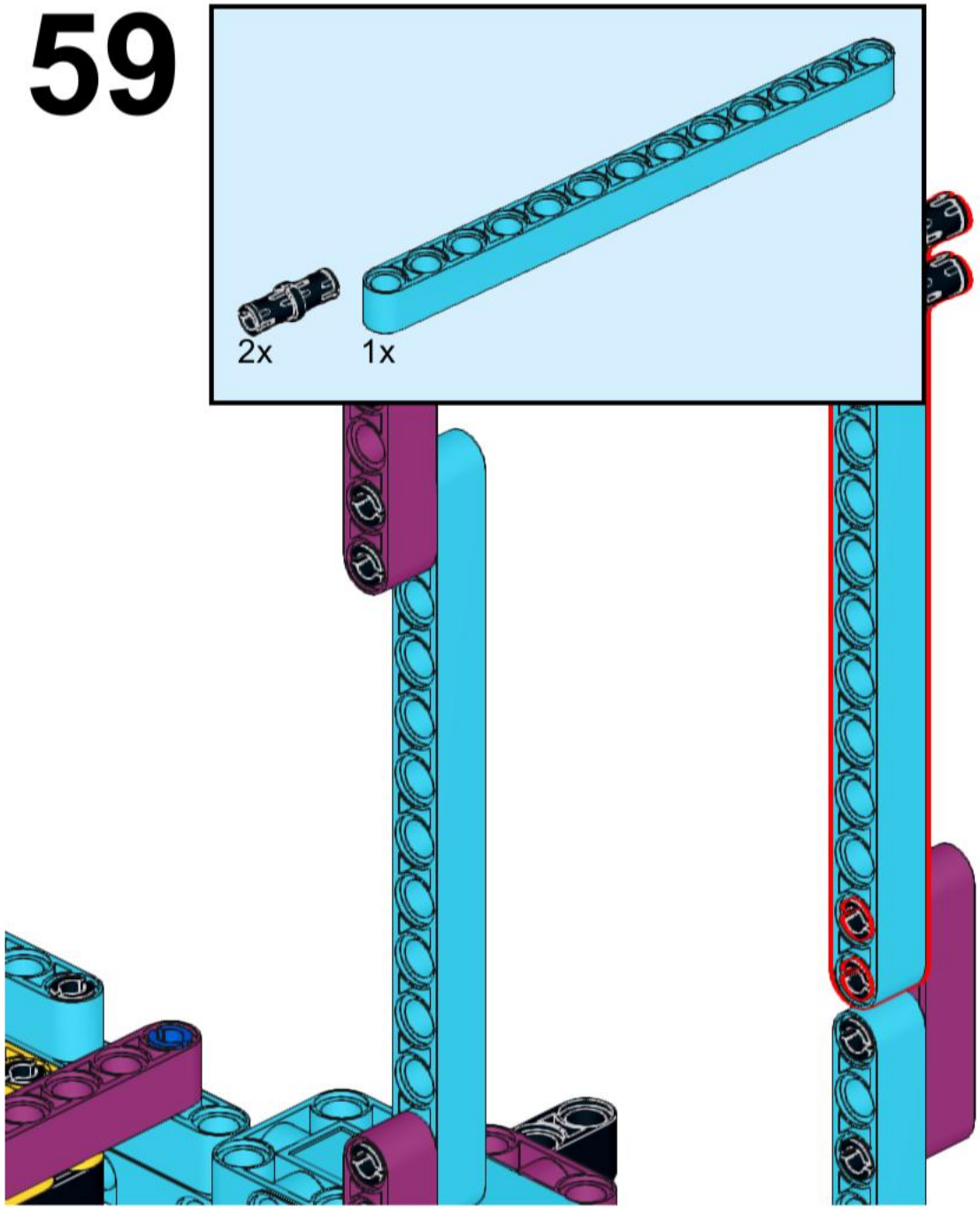

60

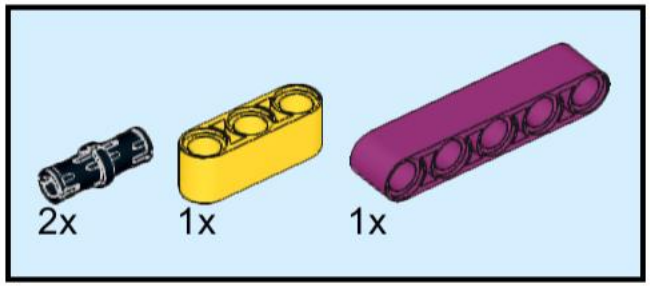

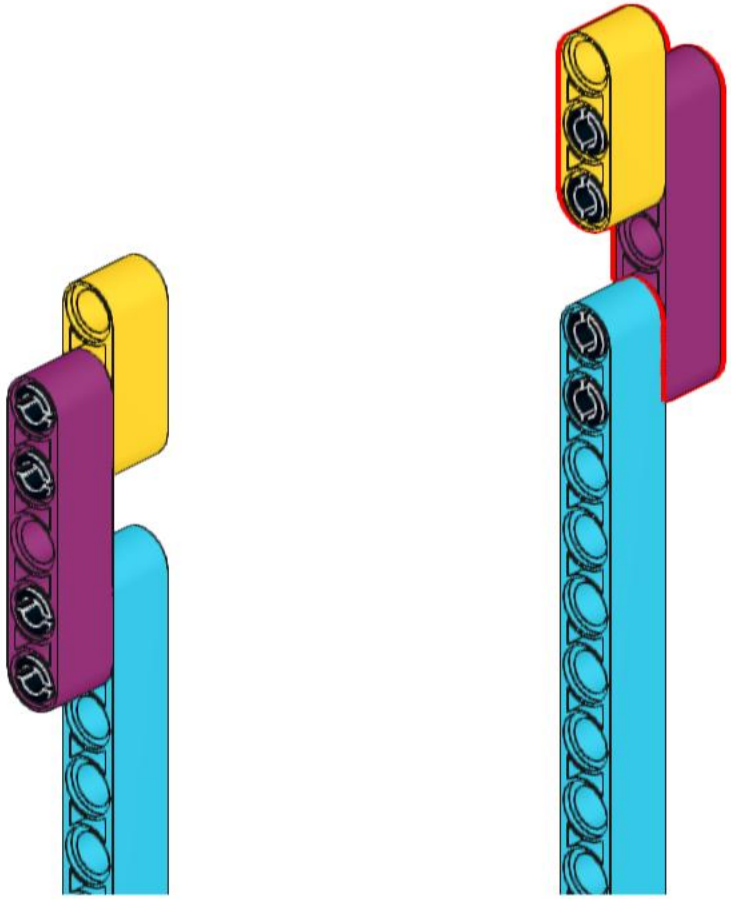

61

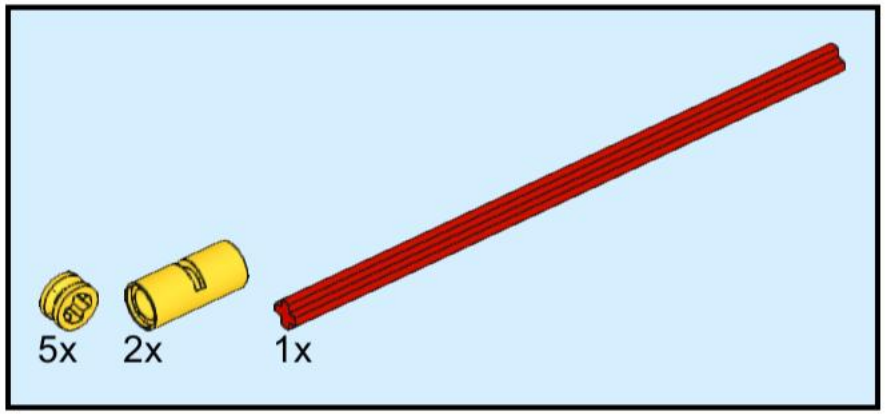

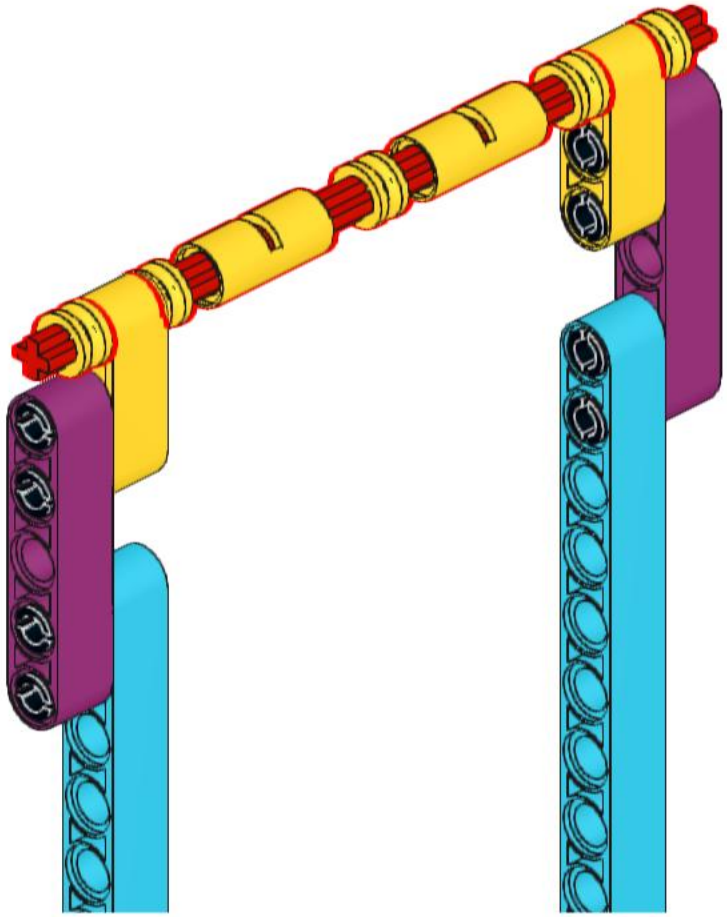

62

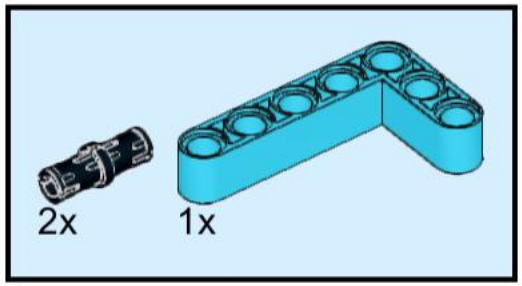

63

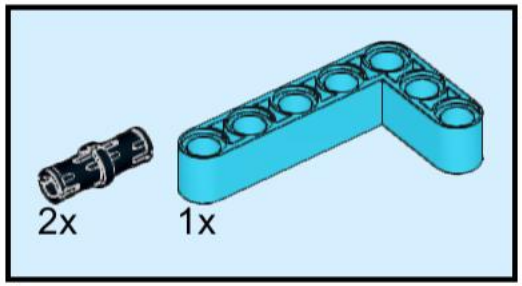

64

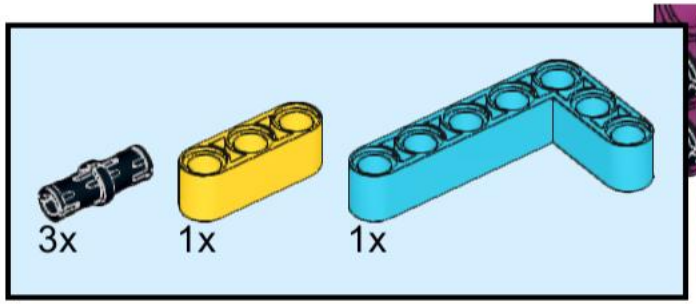

65

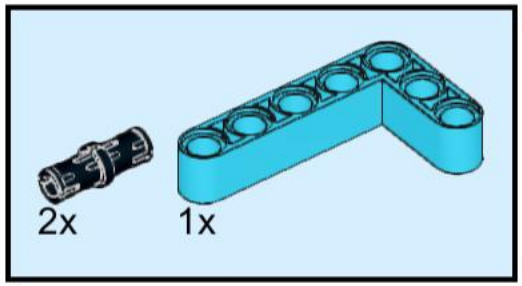

66

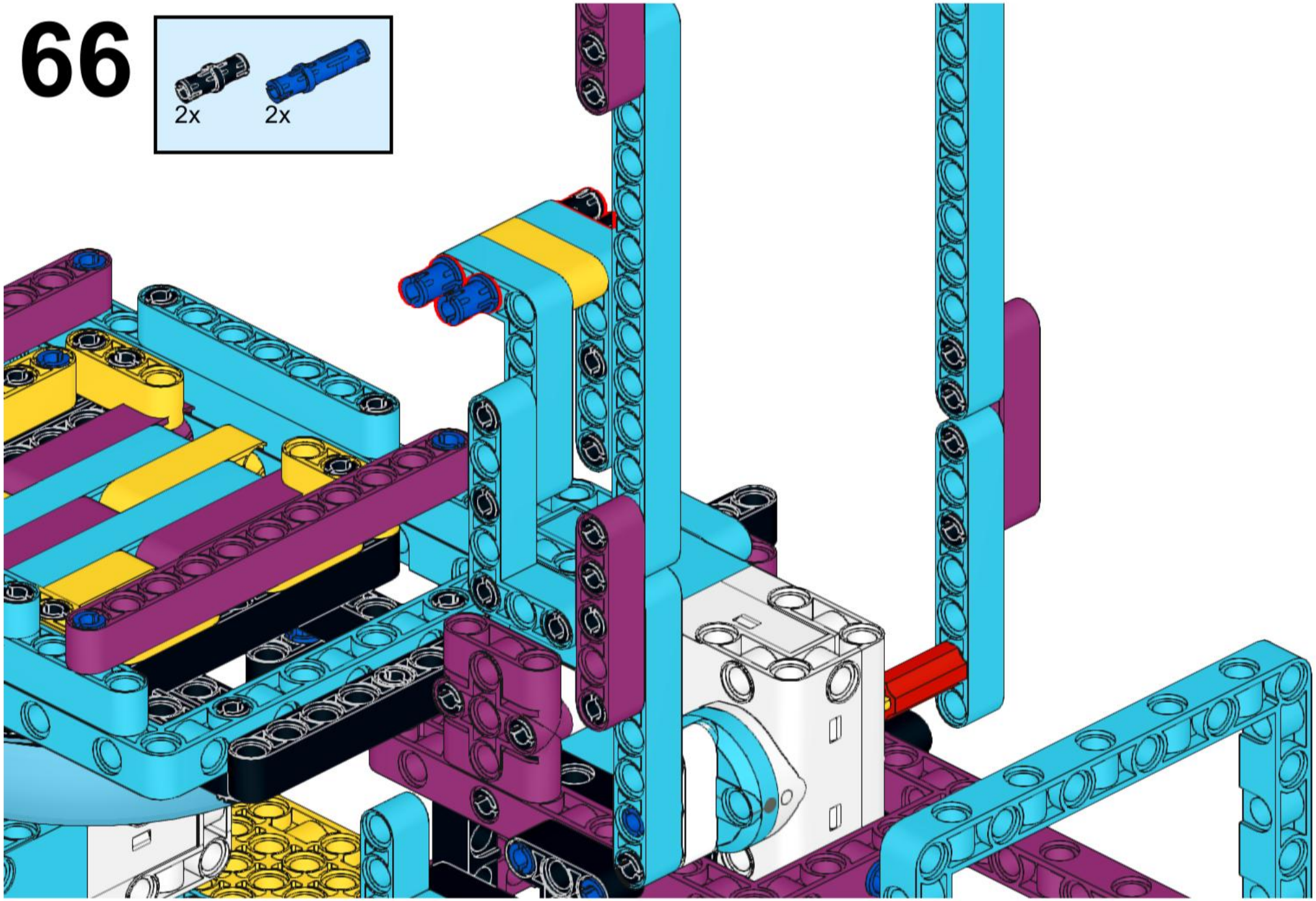

67

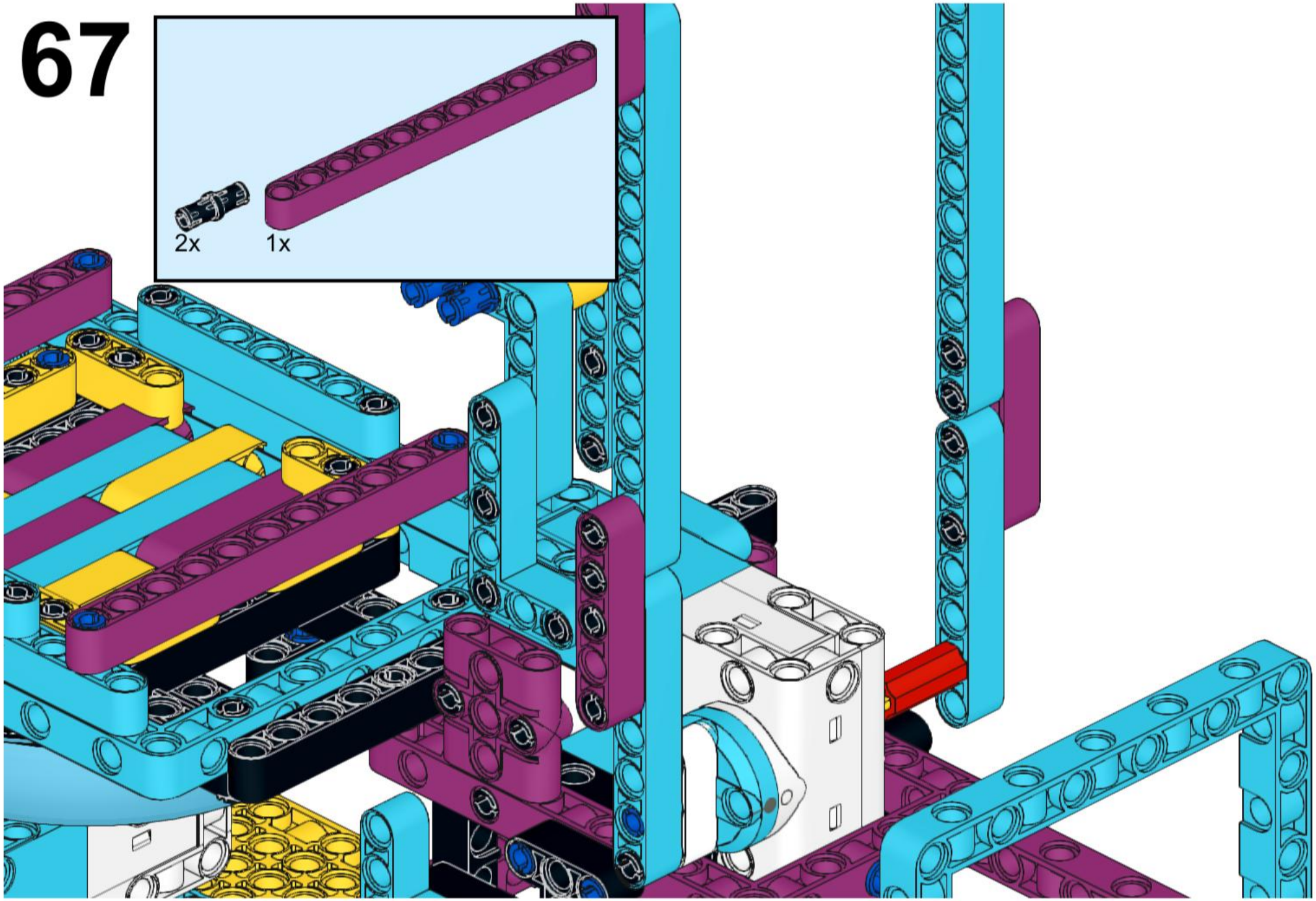

68

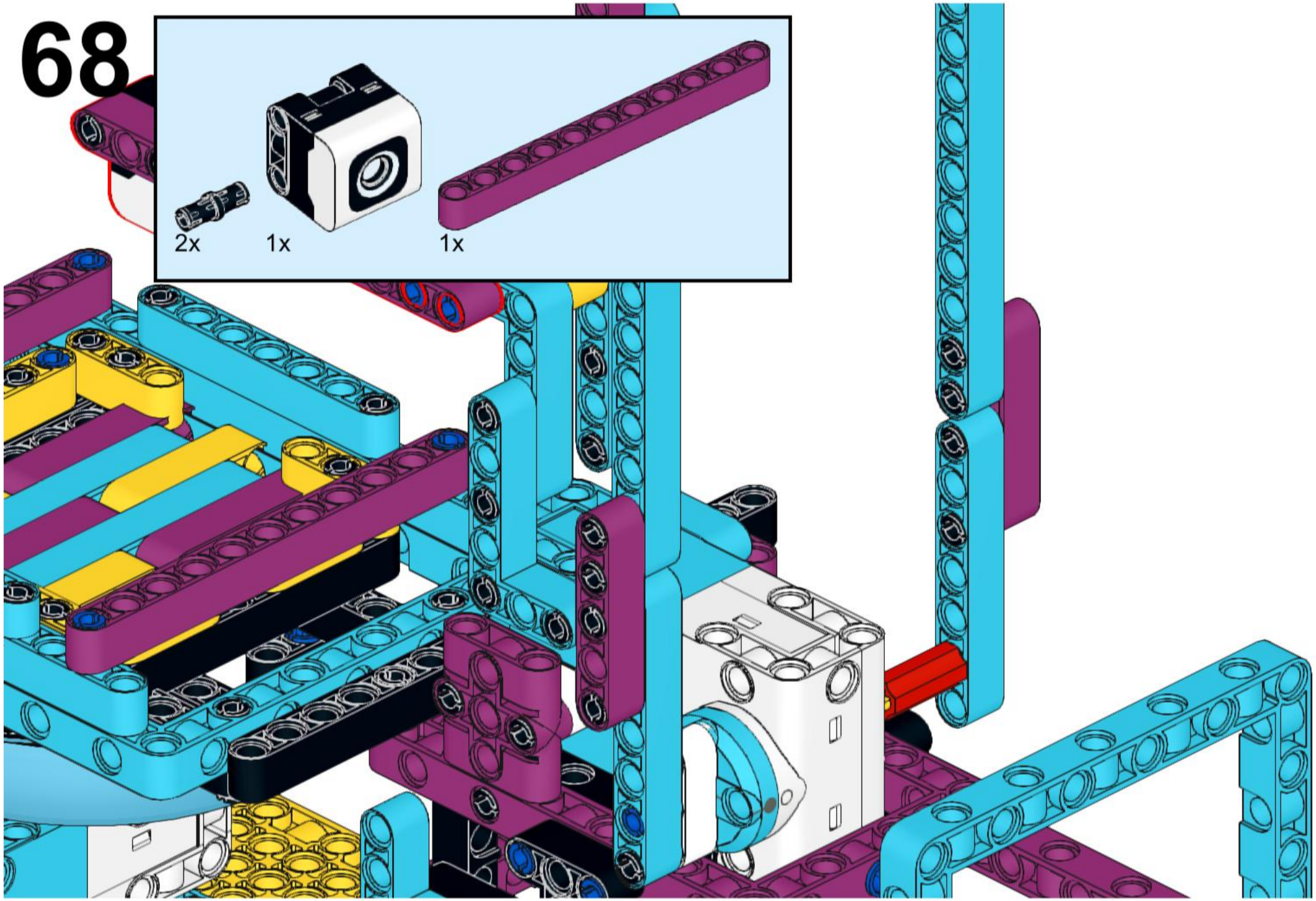

69

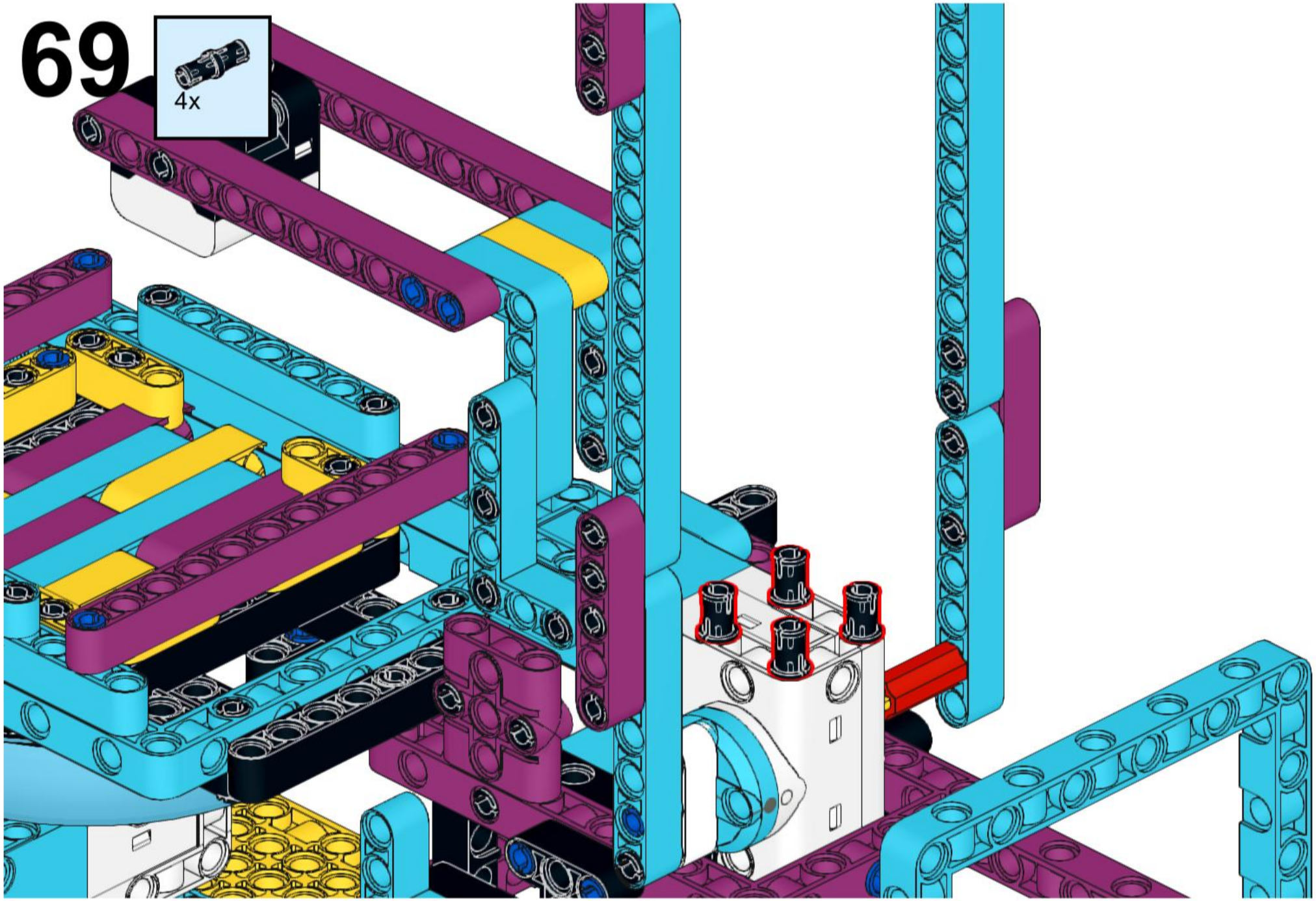

70

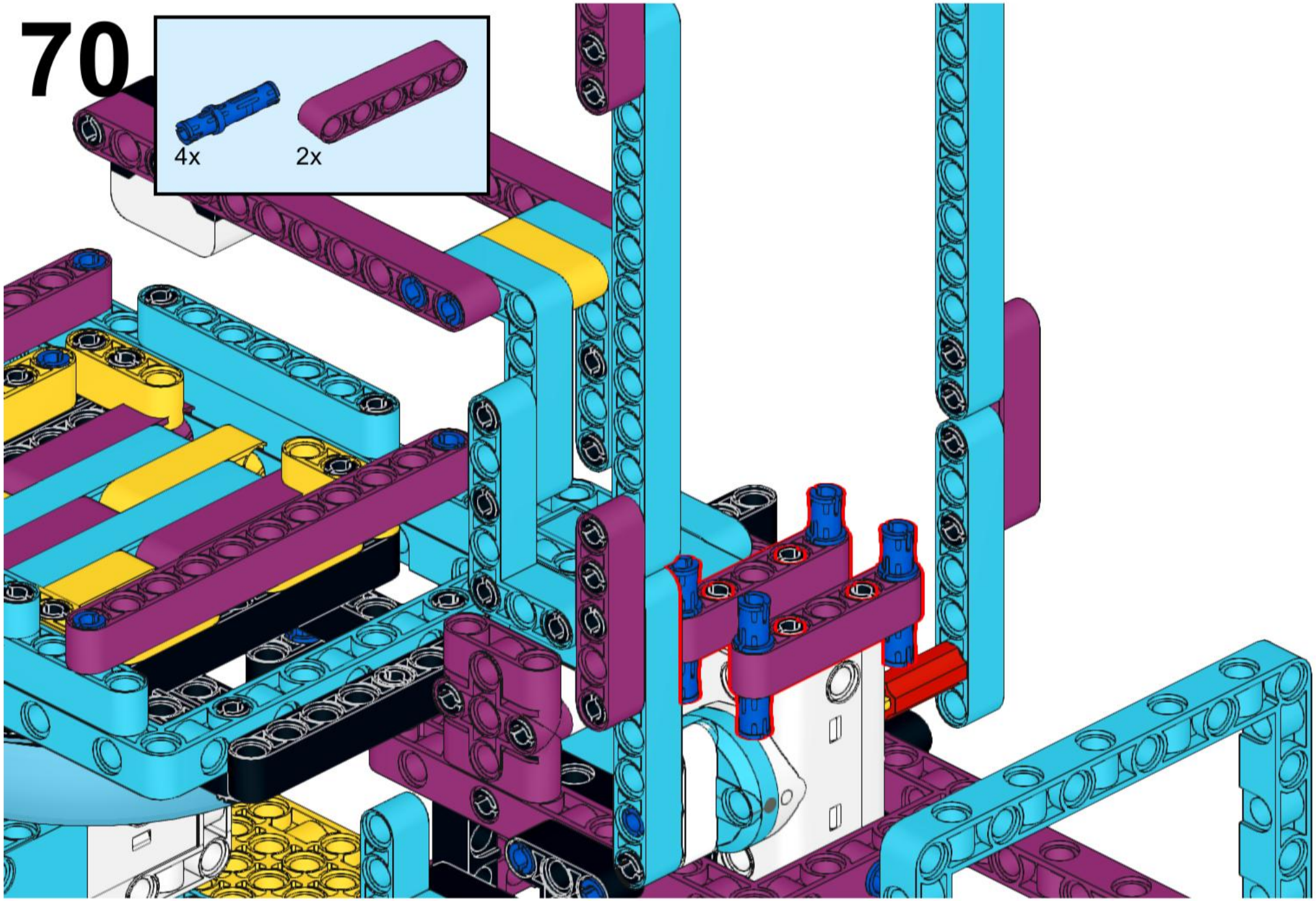

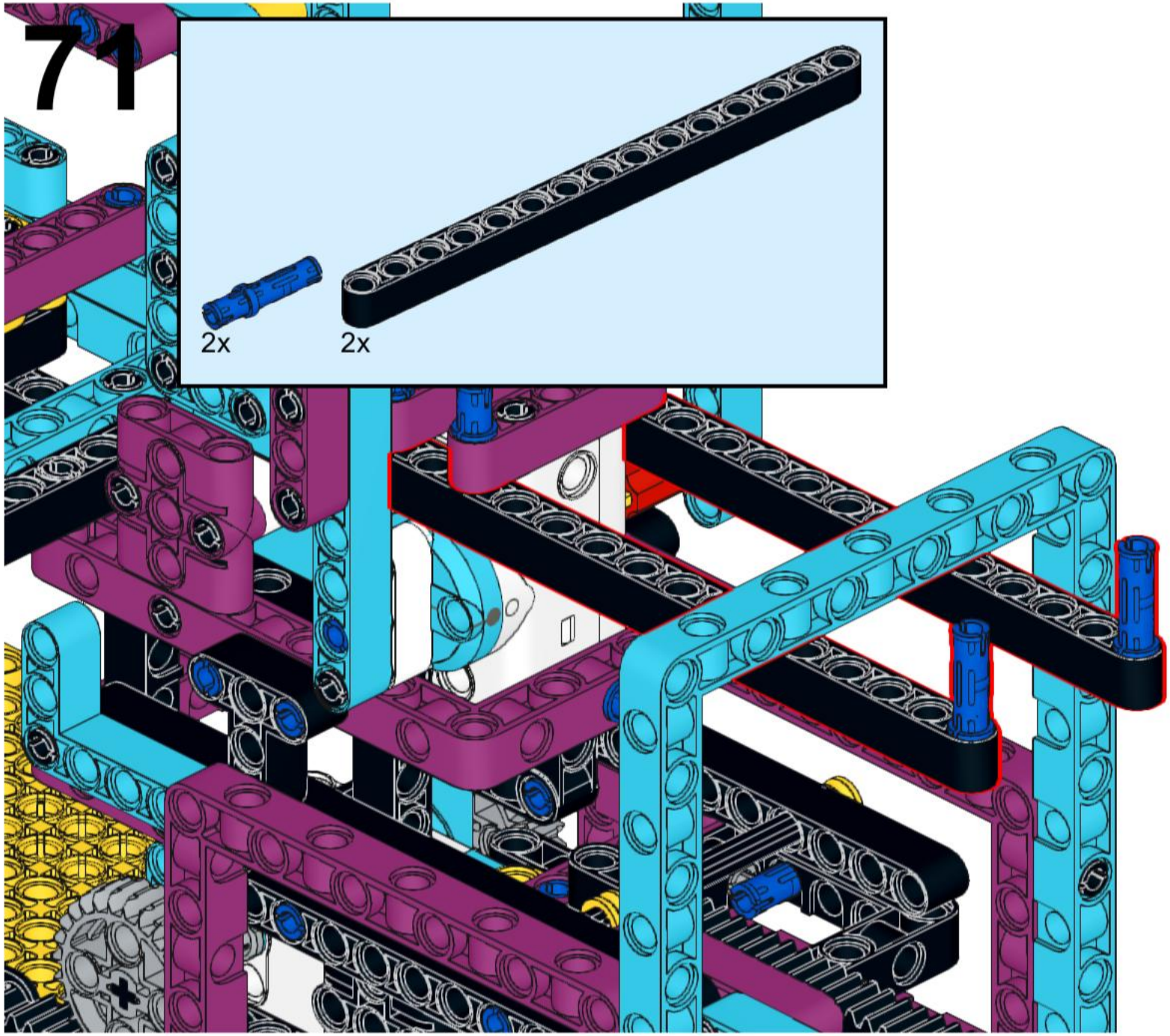
71
2x
2x

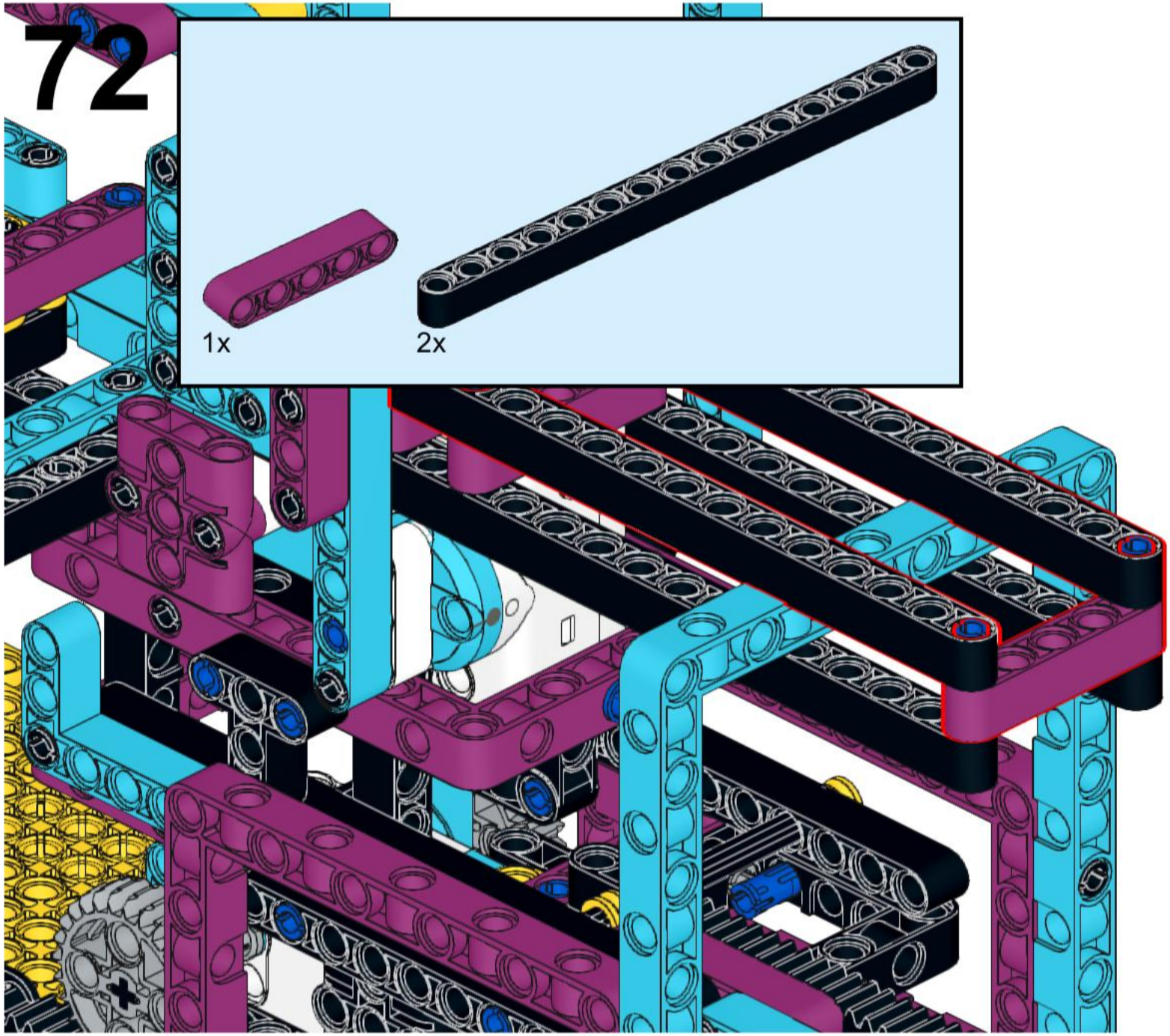
72
1x
2x

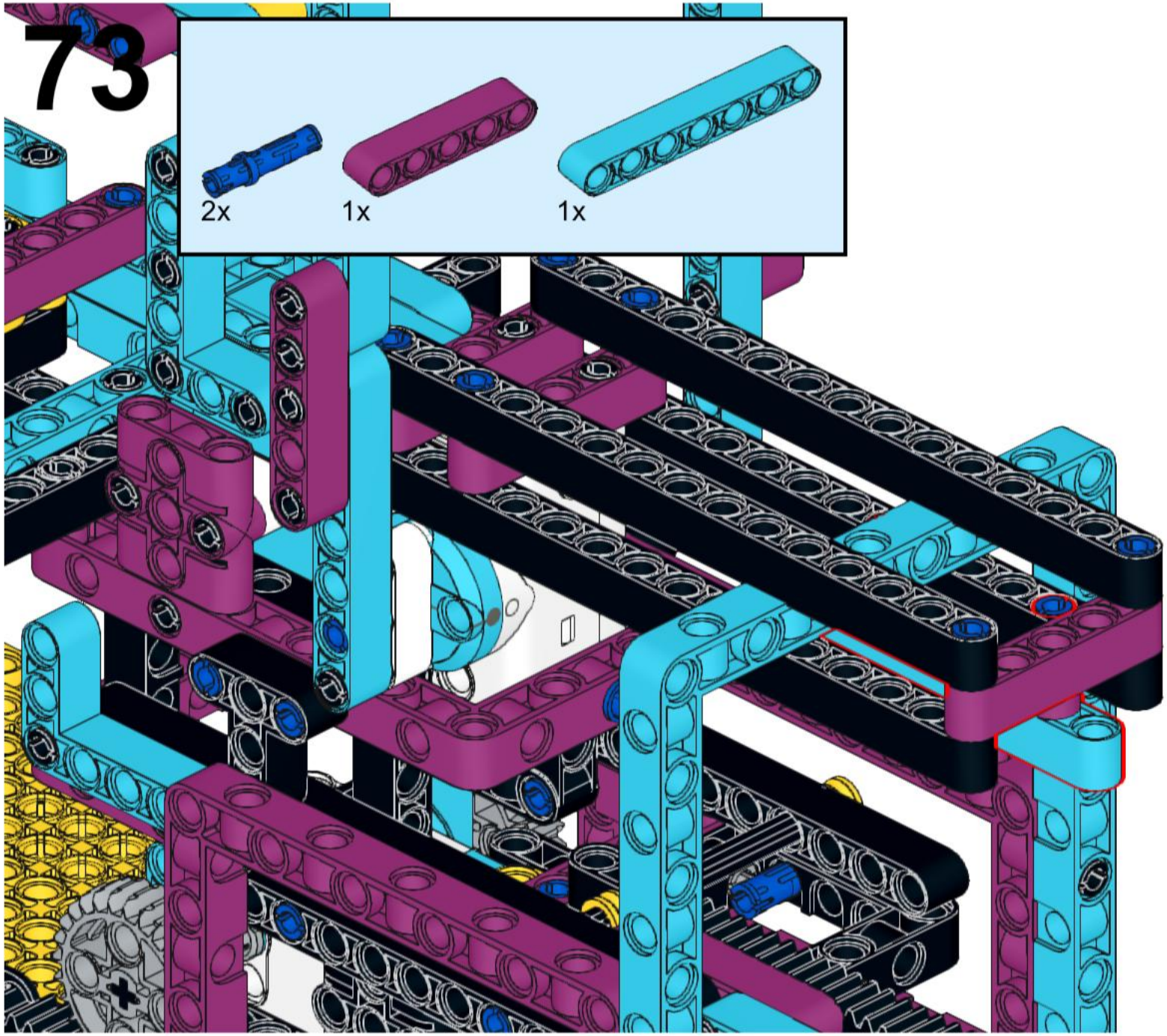
73
2x
1x
1x

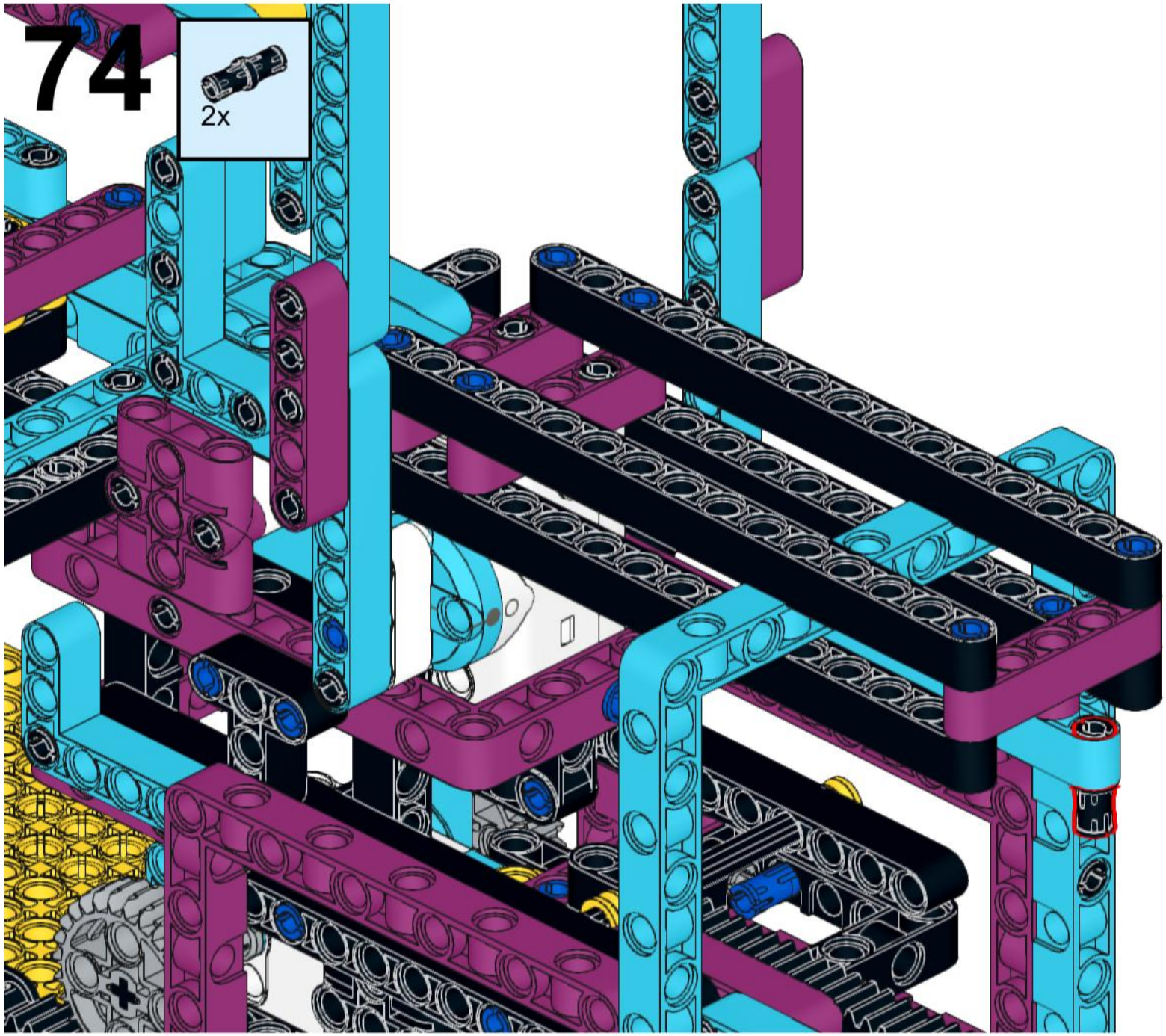
74
2x

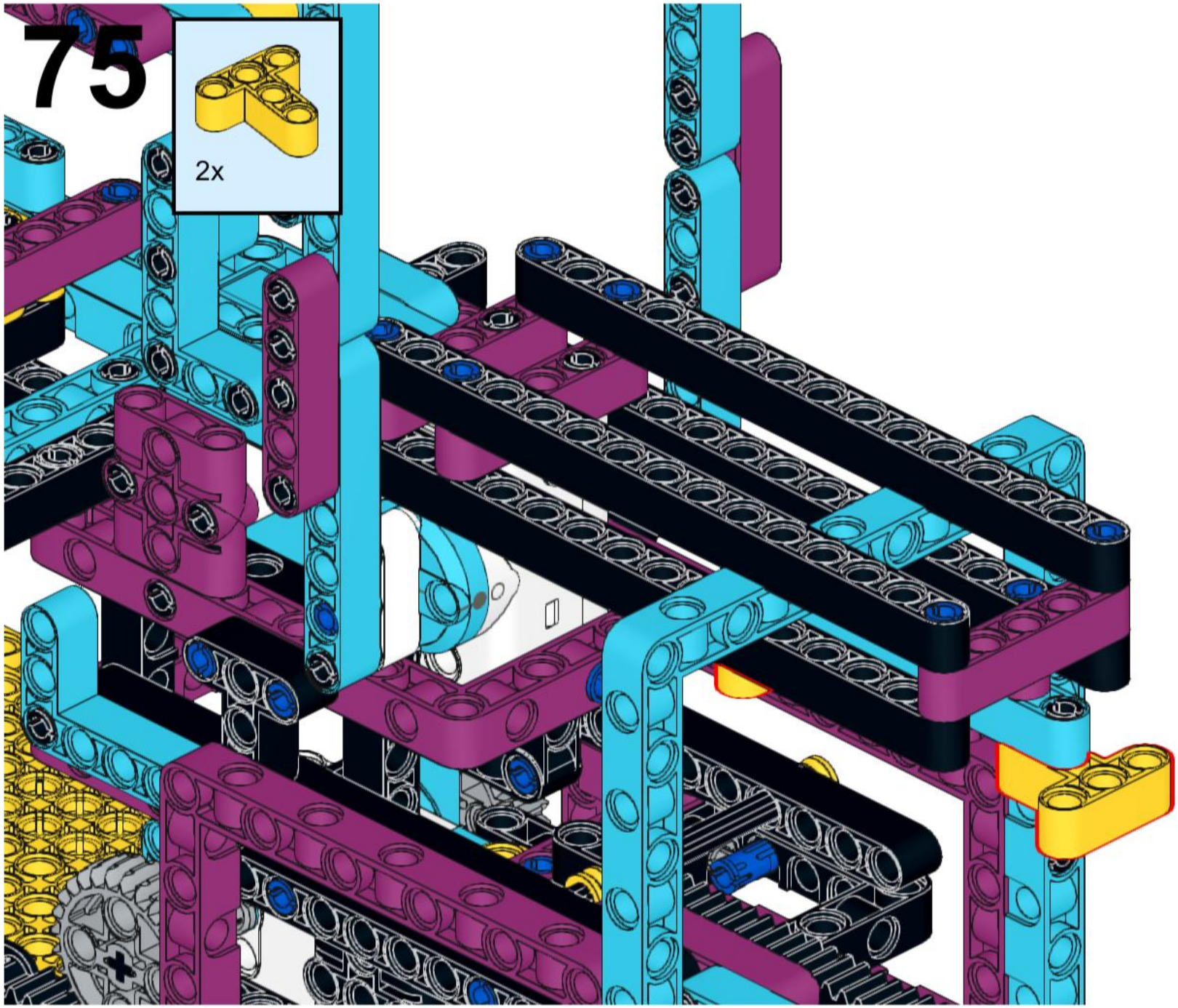
75
2x

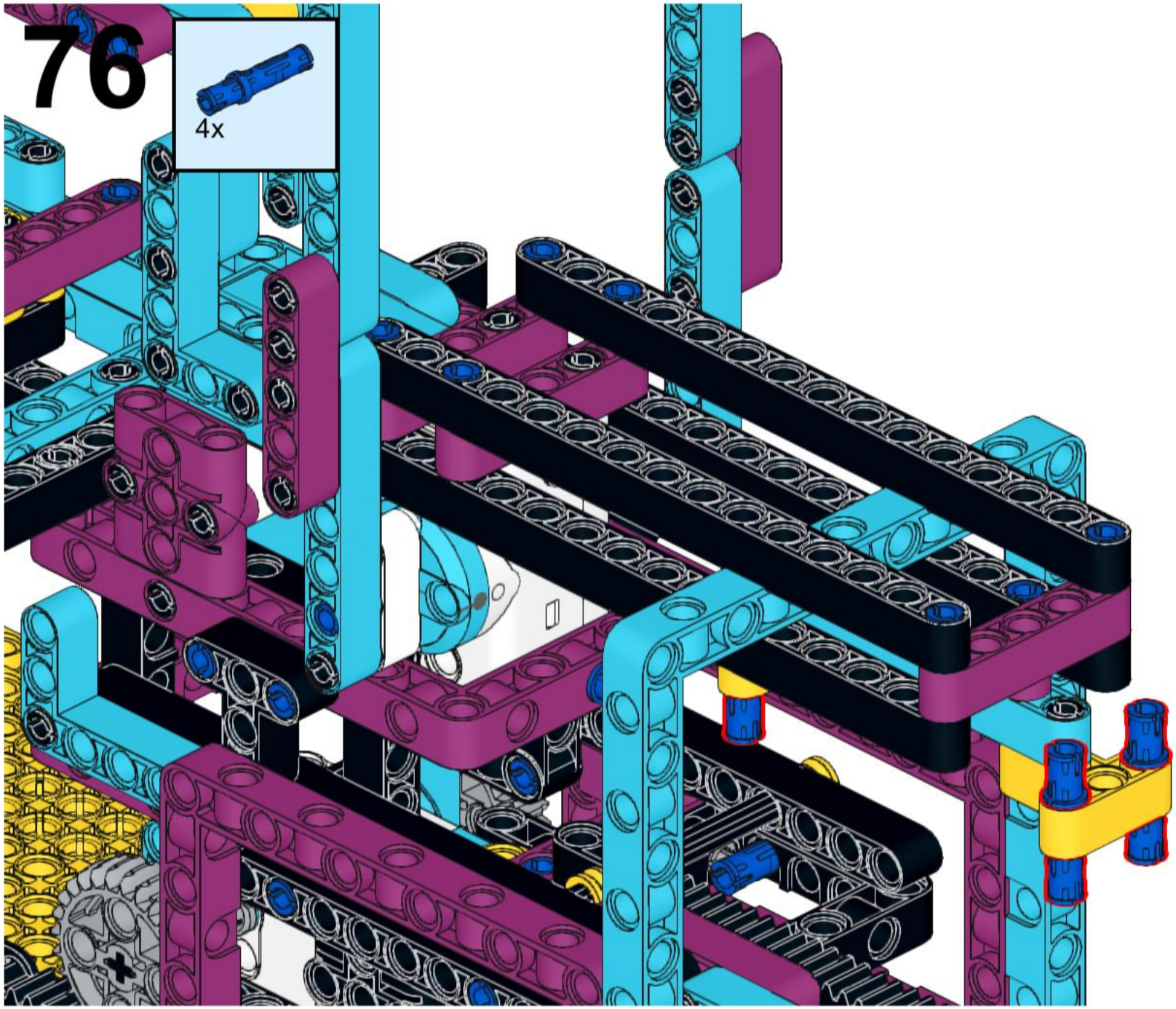
76
4x

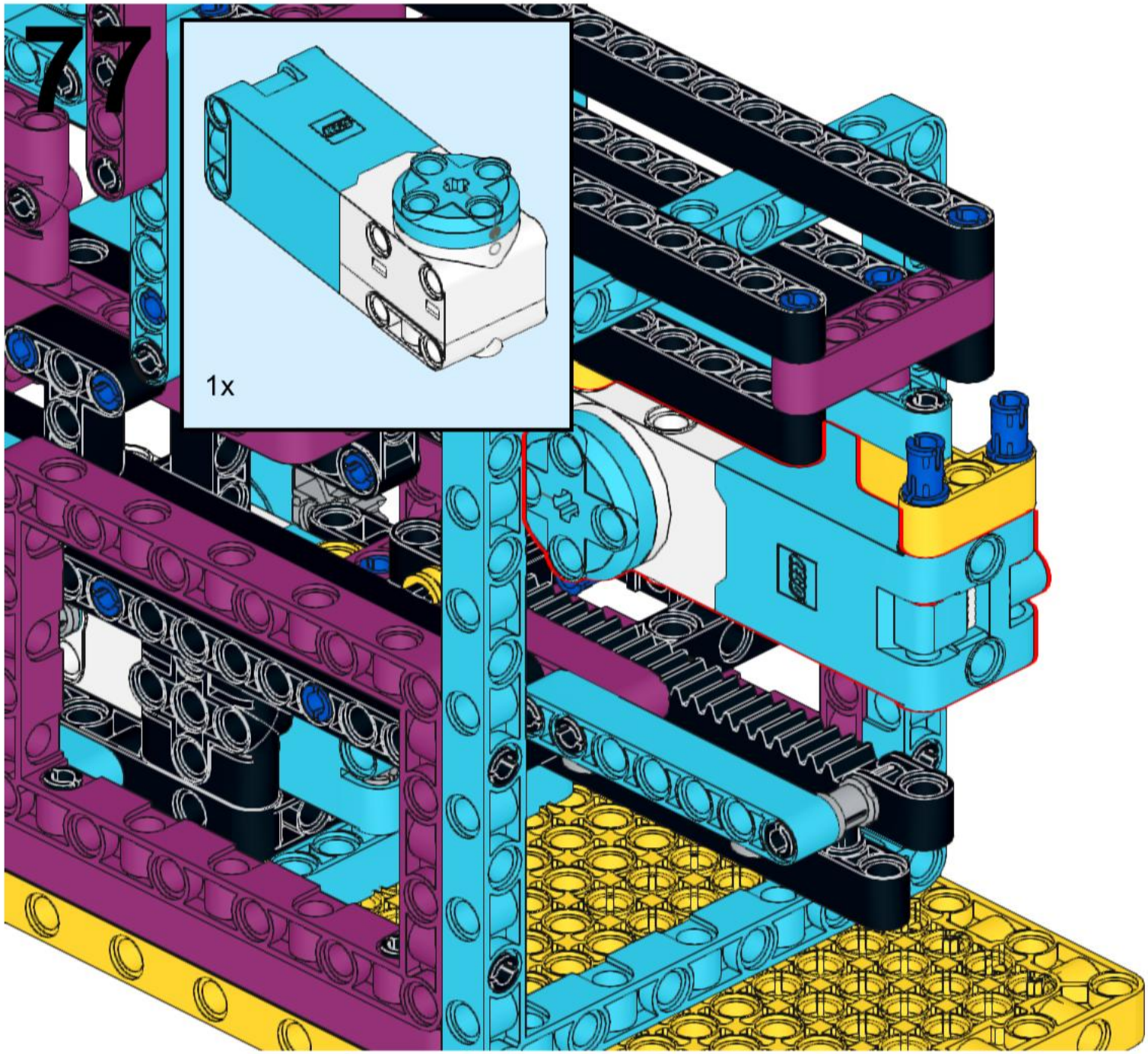
77
1x

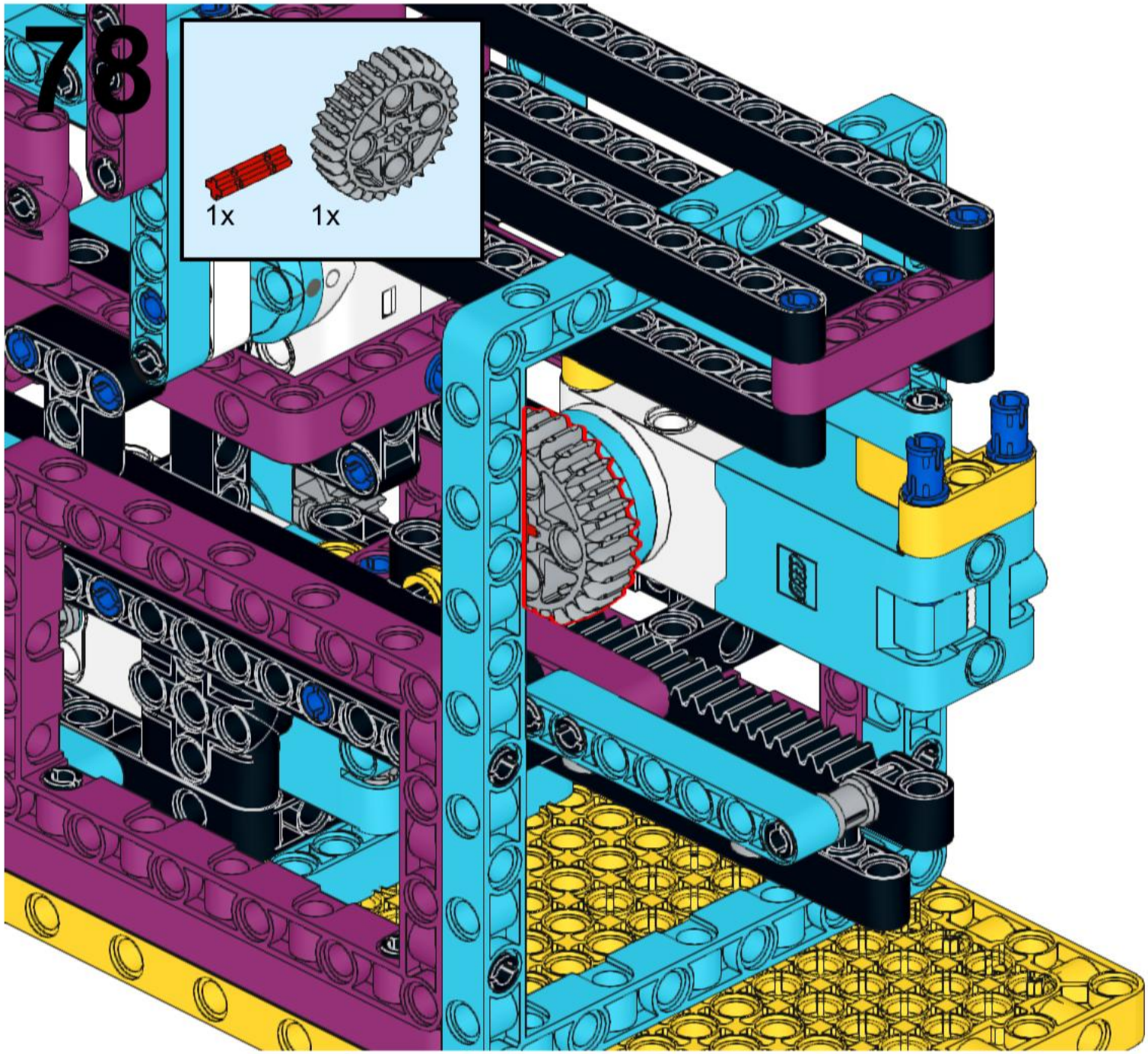
78
1x
1x

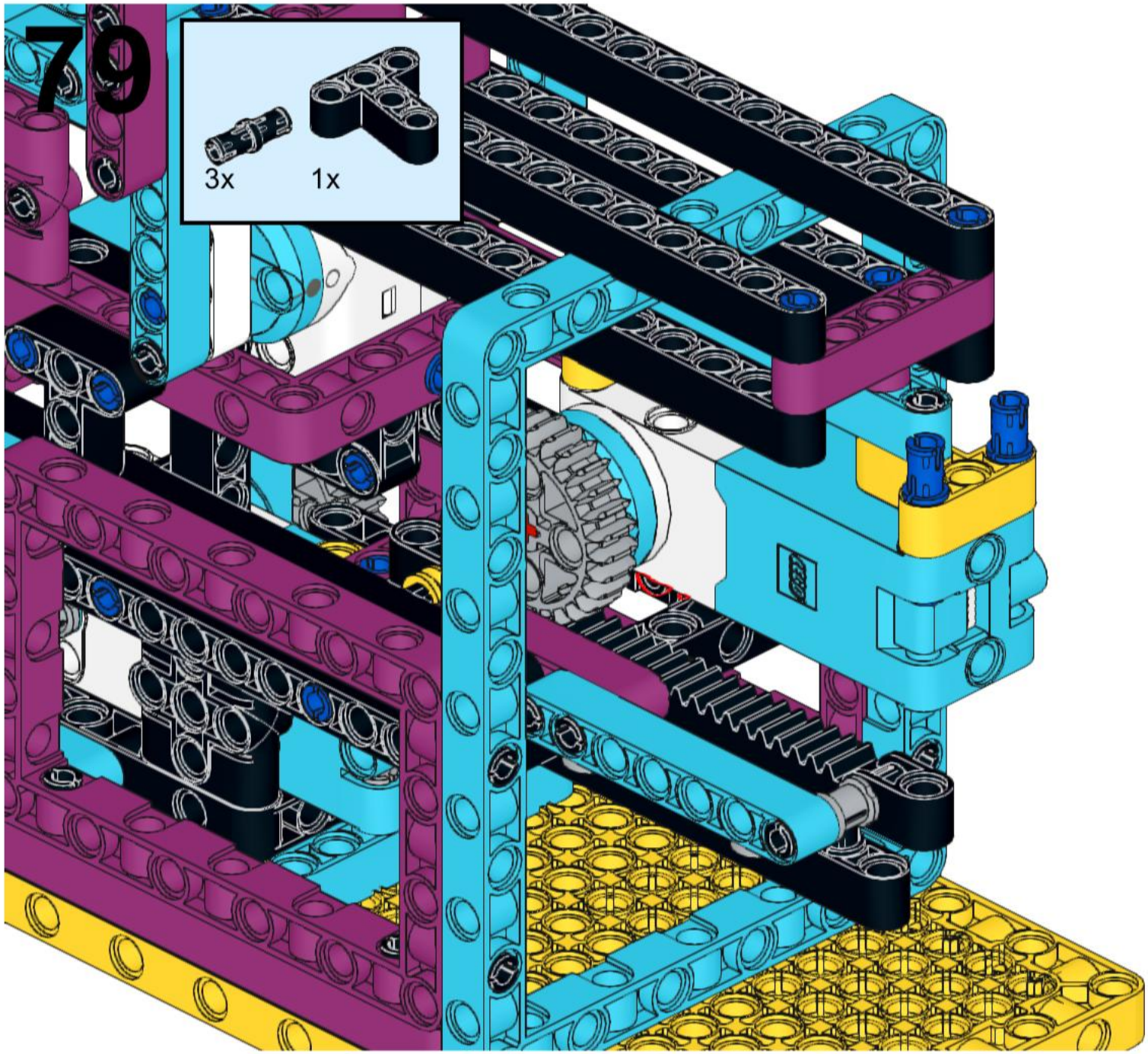
79
3x
1x

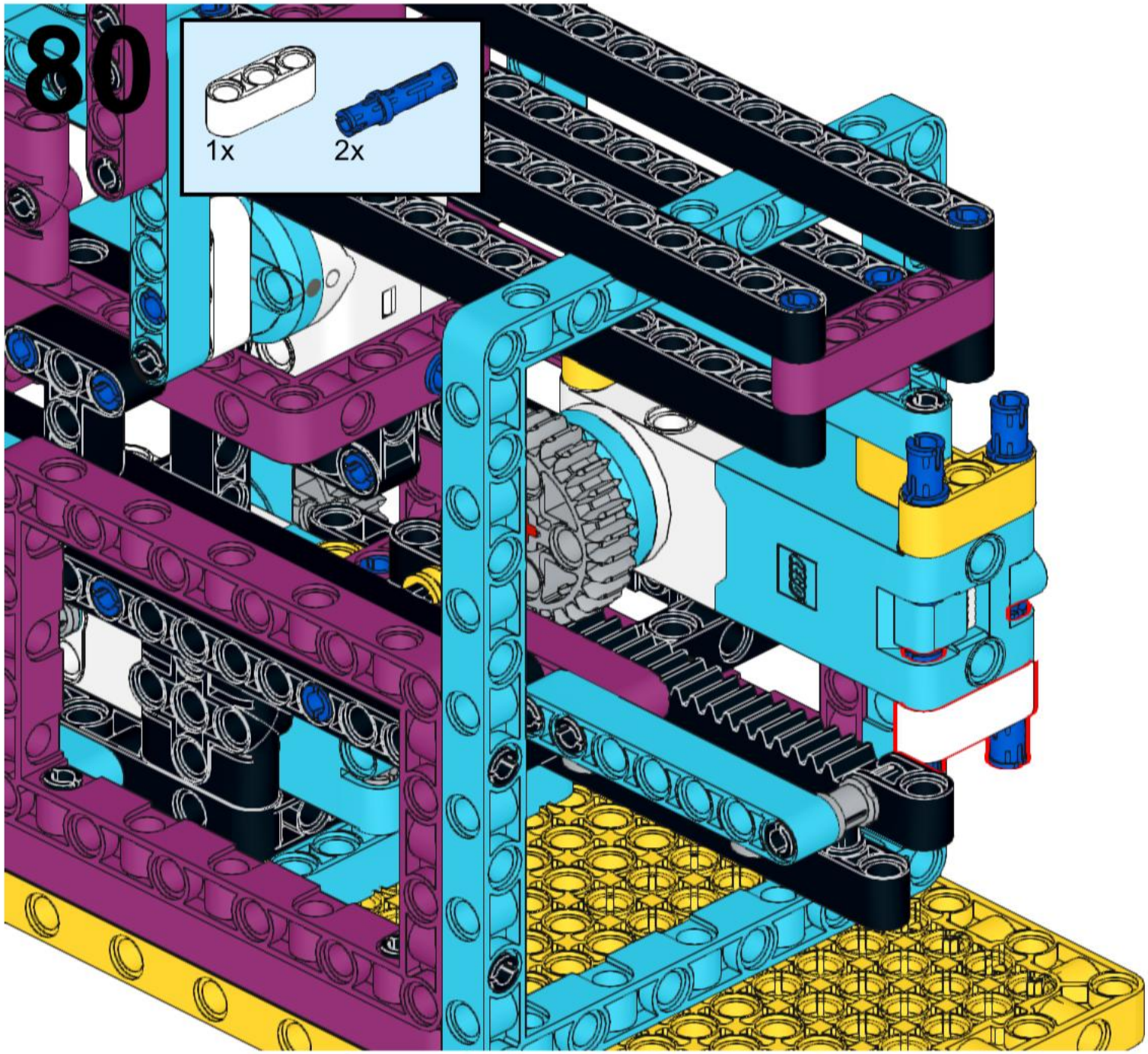
80
1x
2x

81
1x

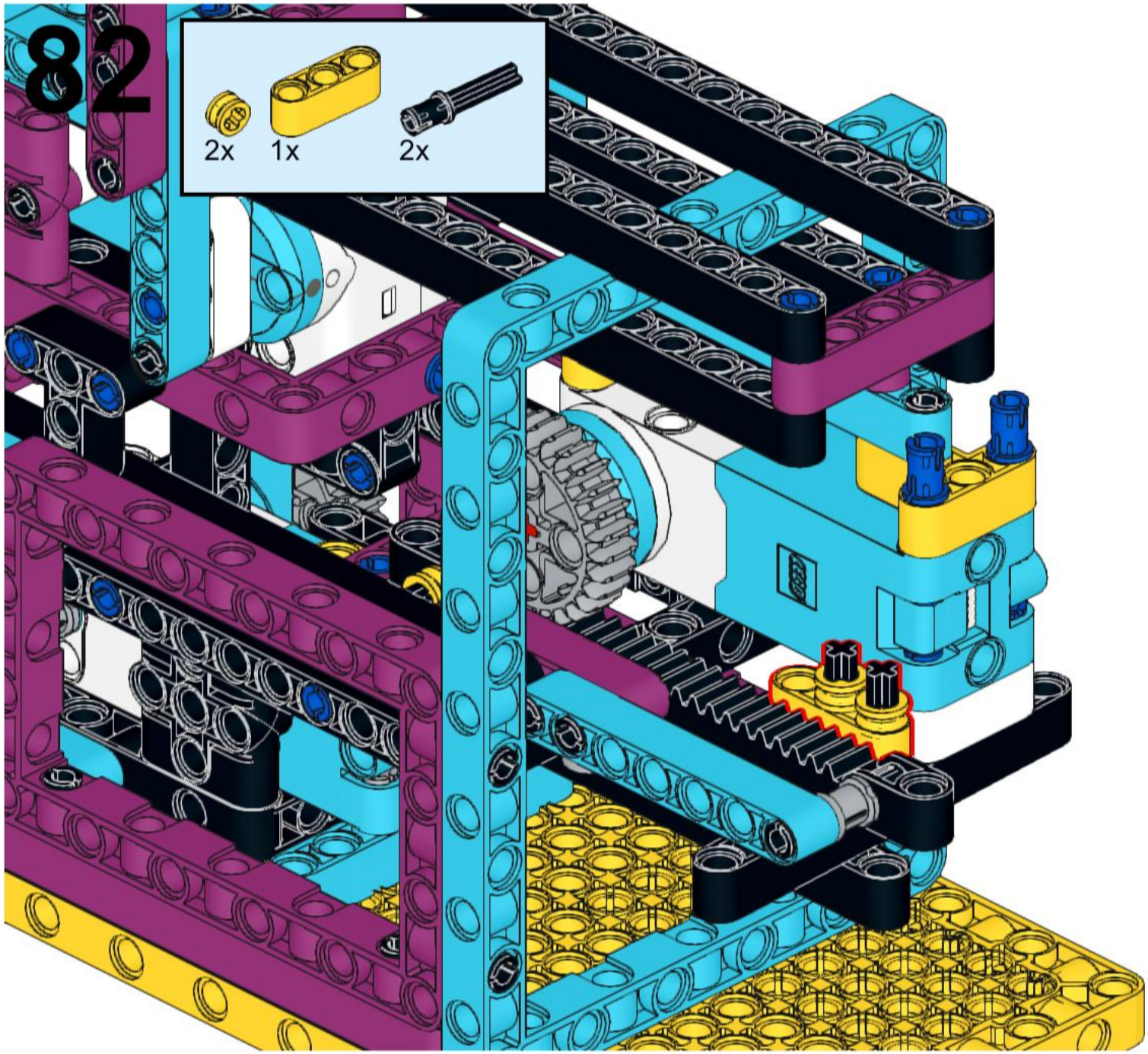
82
2x
1x
2x

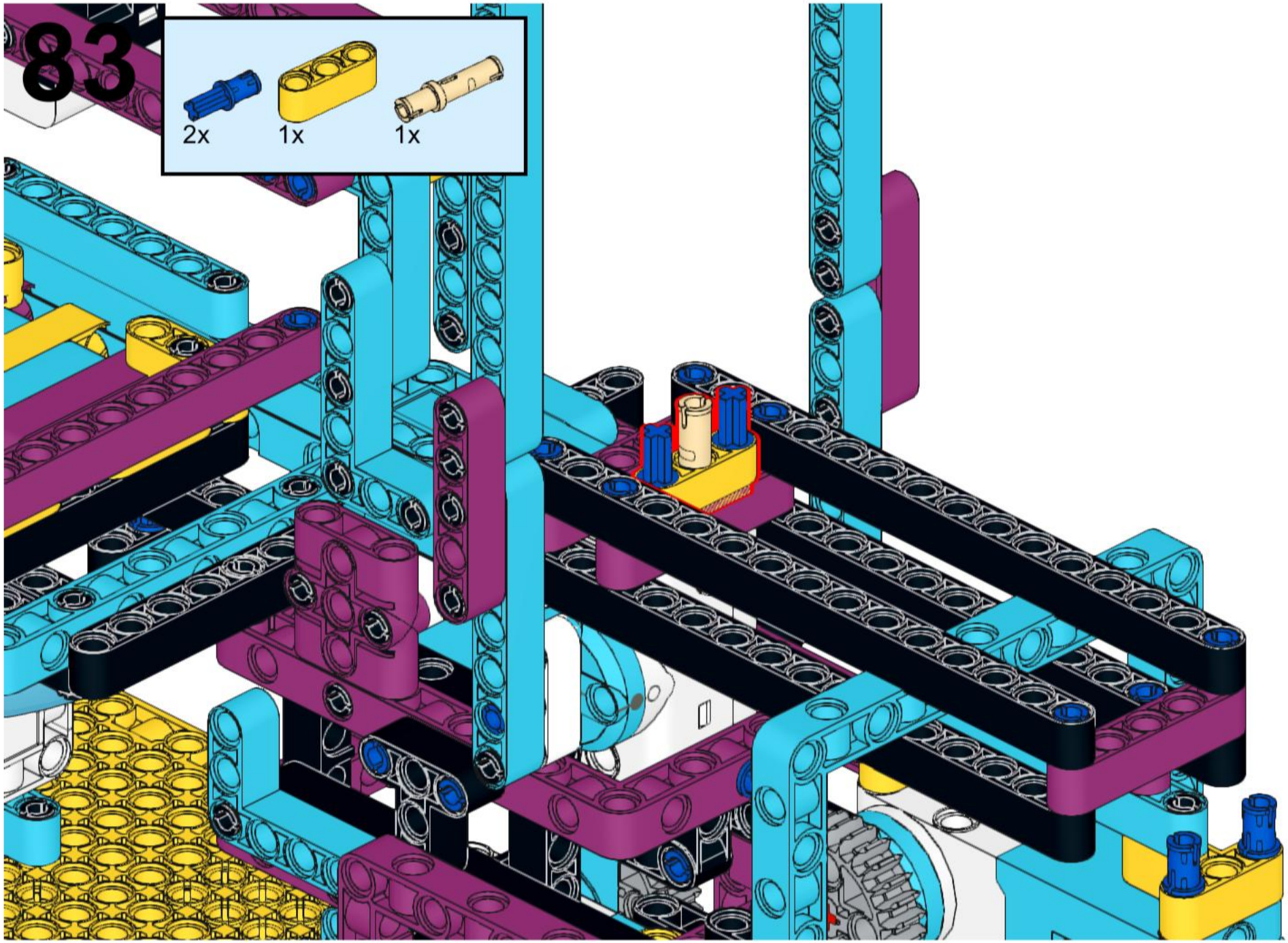
83
2x
1x
1x

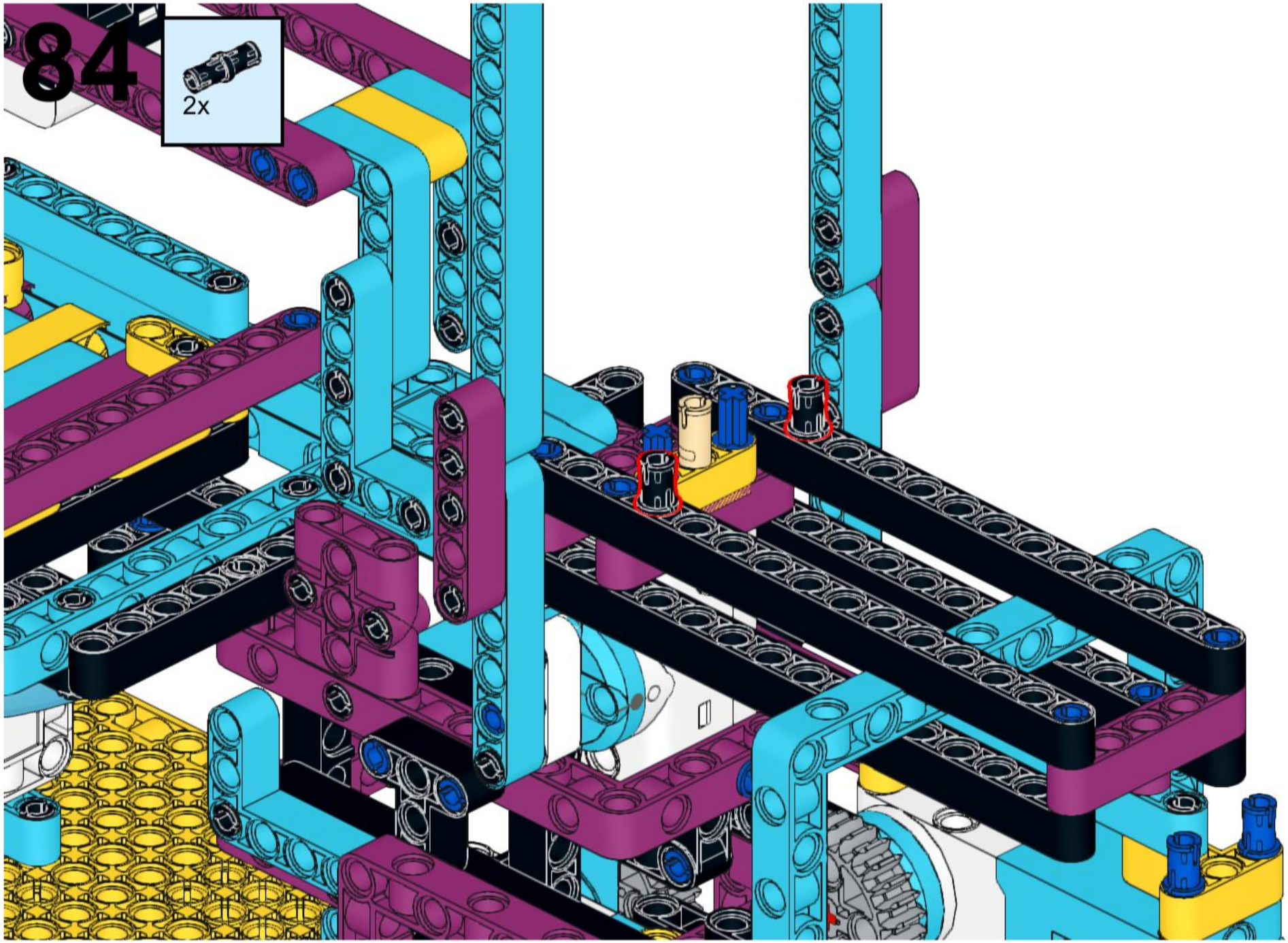
84
2x

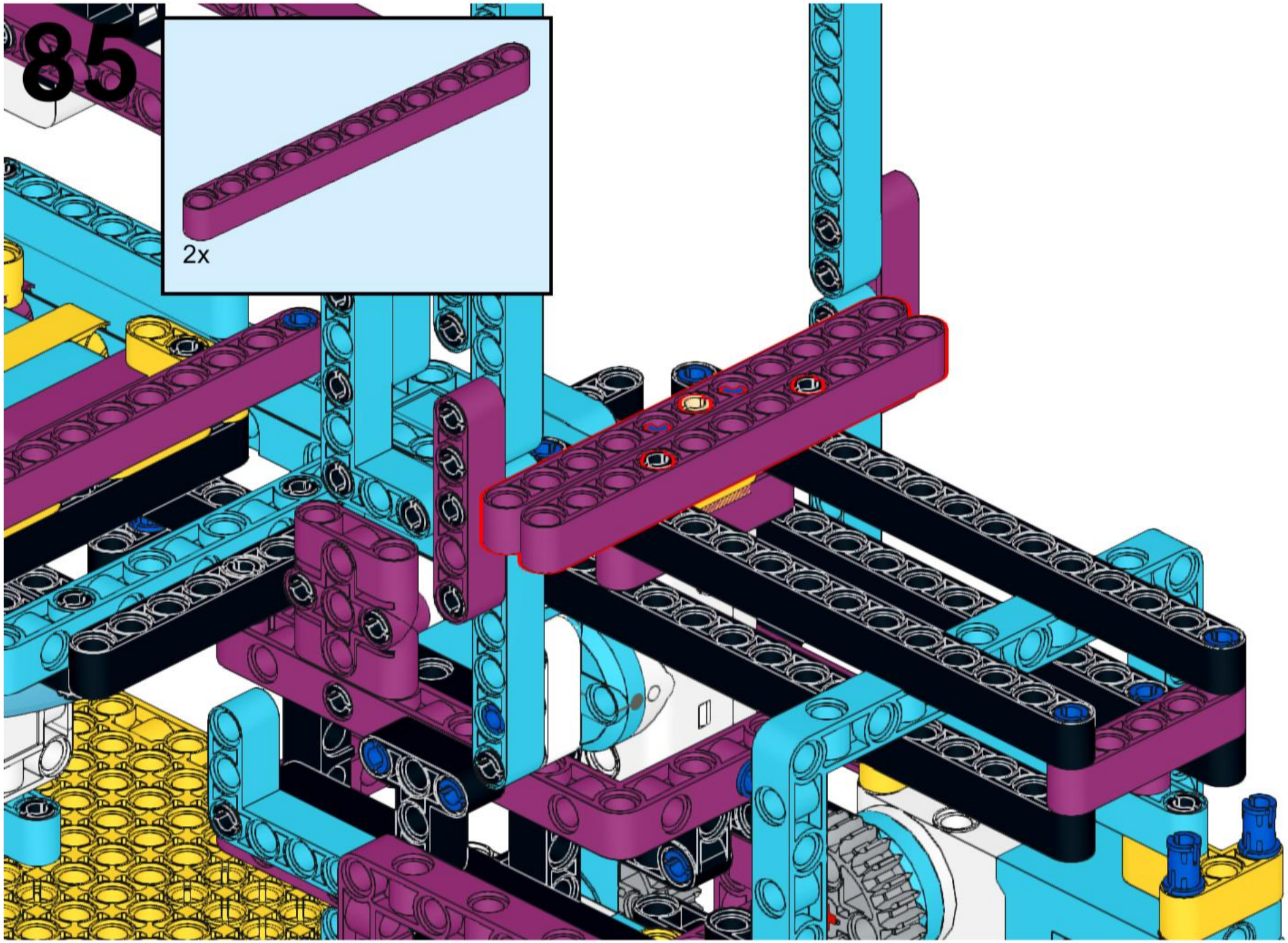
85
2x

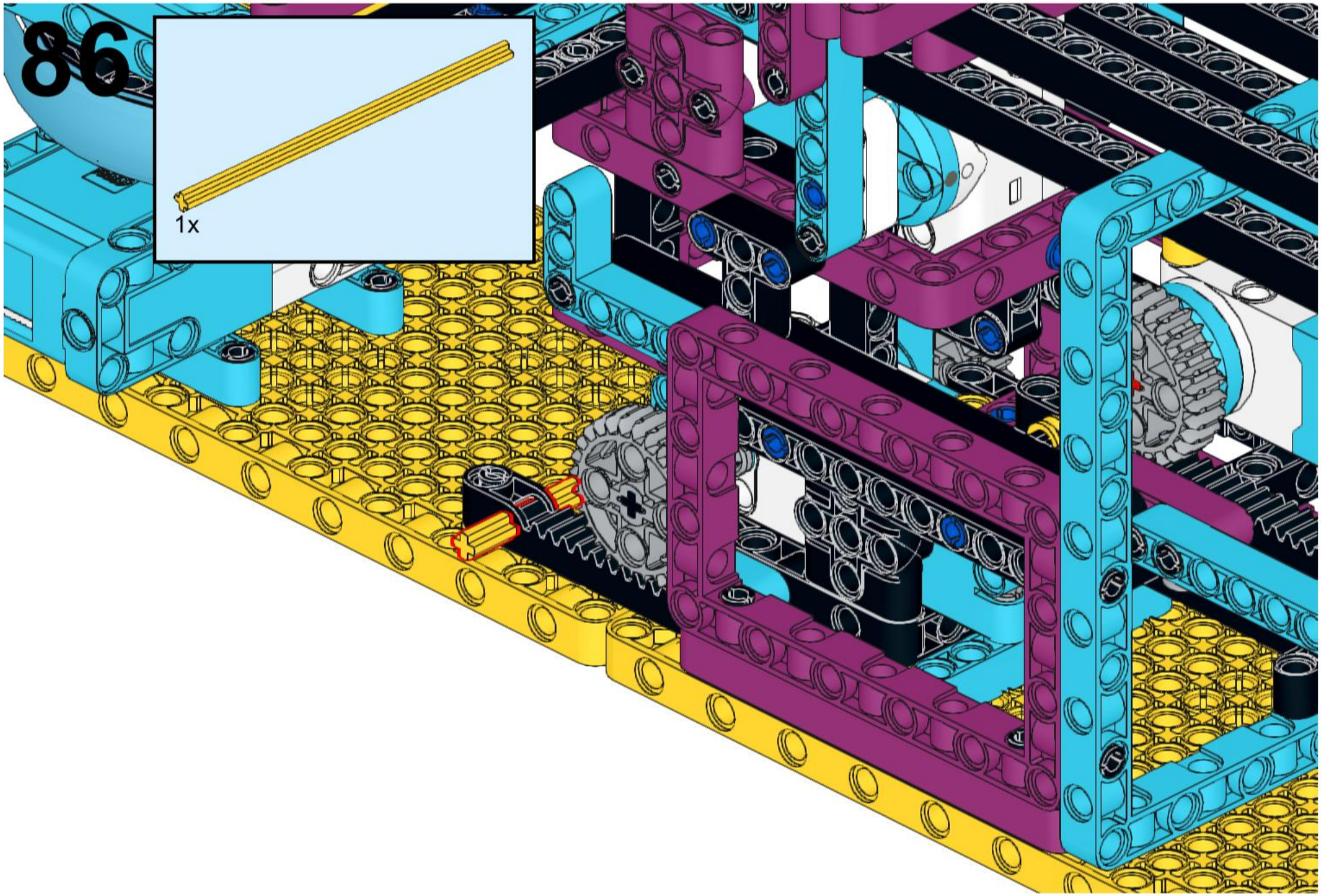
86
1x