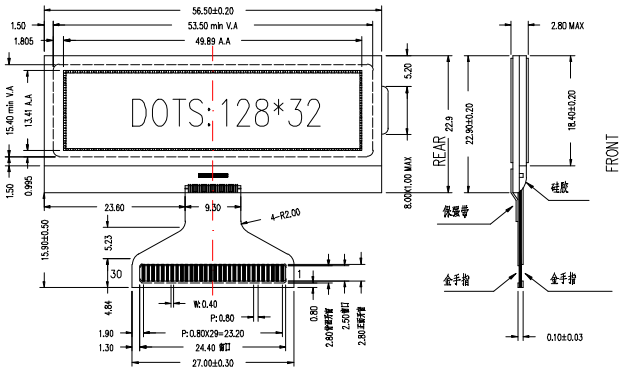

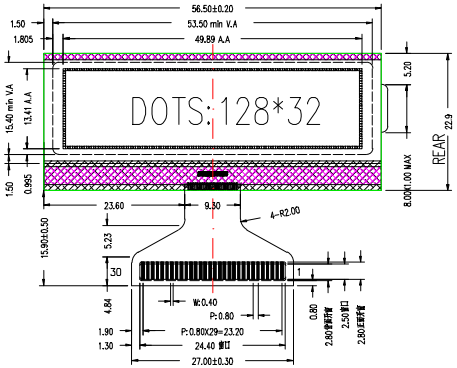

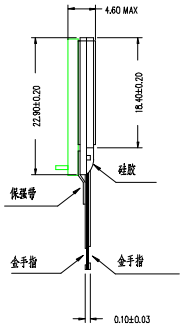

接口定义：

NO.	1	2	3	4	5	6	7	8	9	10	11	12	13	14	15
PIN.	ESD	/CS	/RES	A0	WR	RD	D0	D1	D2	D3	D4	D5	D6	D7	VDD
NO.	16	17	18	19	20	21	22	23	24	25	26	27	28	29	30
PIN.	VSS	NC	NC	V0	XV0	NC	NC	NC	NC	NC	NC	VG	C86	P/S	ESD

DISPLAY TYPE: FSTN/POSITIVE
POLARIZER: TRANSFLECTIVE
VIEWING DIRECTION: 6:00-CLOCK
DRIVE METHOD: 1/32DUTY,1/6BIAS
LCM OPERATING VOLTAGE: 3.0V
OPERATING TEMP: -20 TO 70 Deg.C
STORAGE TEMP: -30 TO 80 Deg.C
CONNECTOR: COG
UNSIGNED TOLERANCE: ±0.20

样品

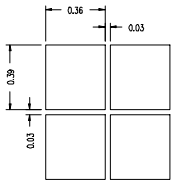

旧底图总号						
	更改标记	数量	更改单号	签名	日期	
底图总号	设计	刘小敏 2014.06.17				
	审核	刘鹏亮 2014.06.17				
	工艺					
日期	签名					
	标准化					
	批准	李保华 2014.06.17				

镀涂

深圳市思迈微电子有限公司

SMW12832A-001720A
外型尺寸图

IGS2.244 3308A CWX

等级	标记	重量	比例
			1.5:1

共 1 张　第 1 张

格式(4)　制图:　描图:　幅面: