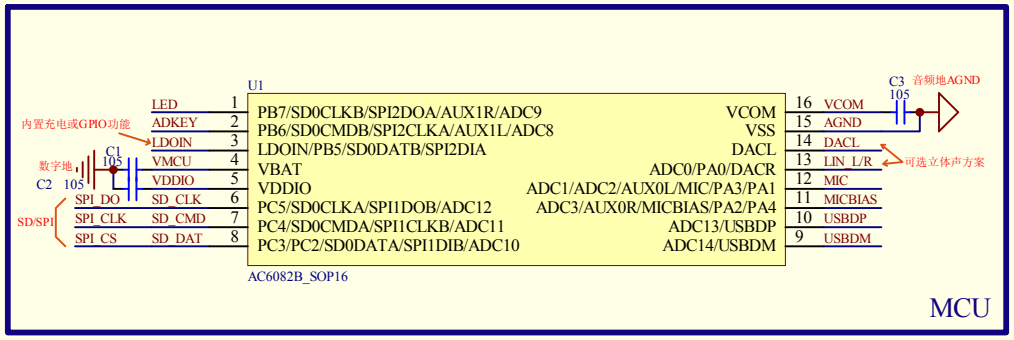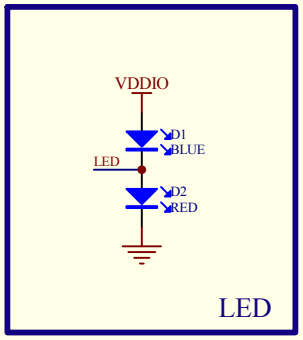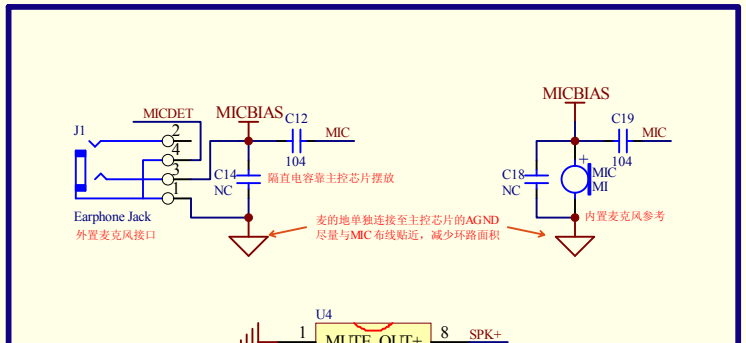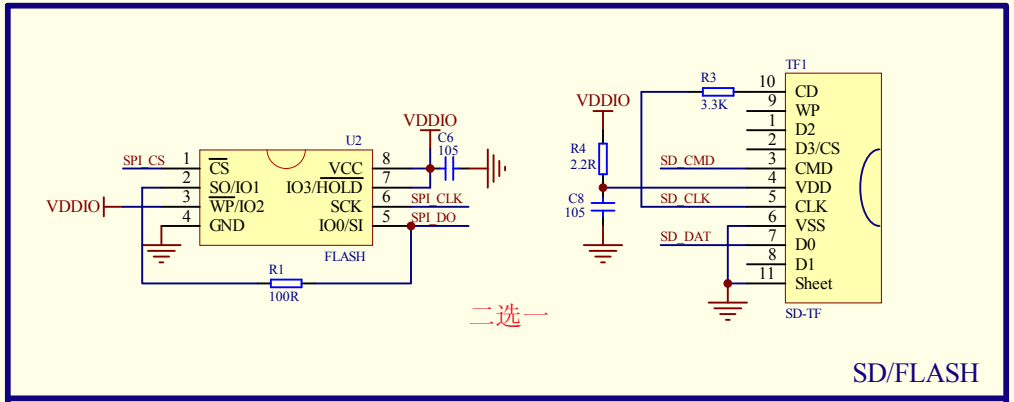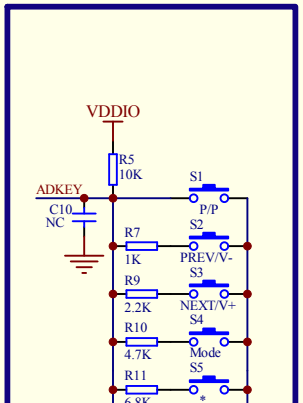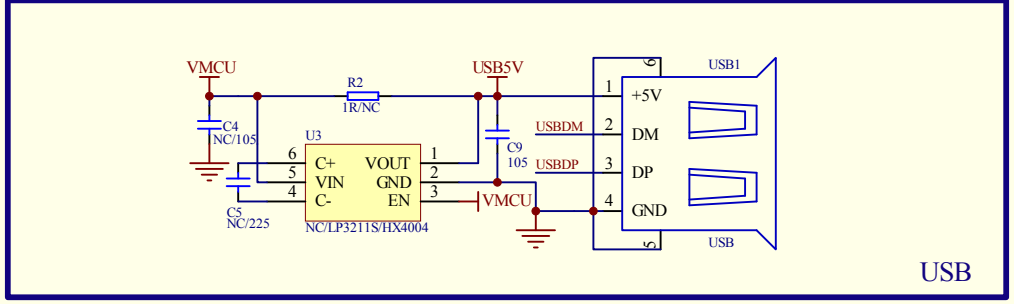注：原理图中注释说明设计时需特别注意