注：原理图中注释说明设计时需特别注意

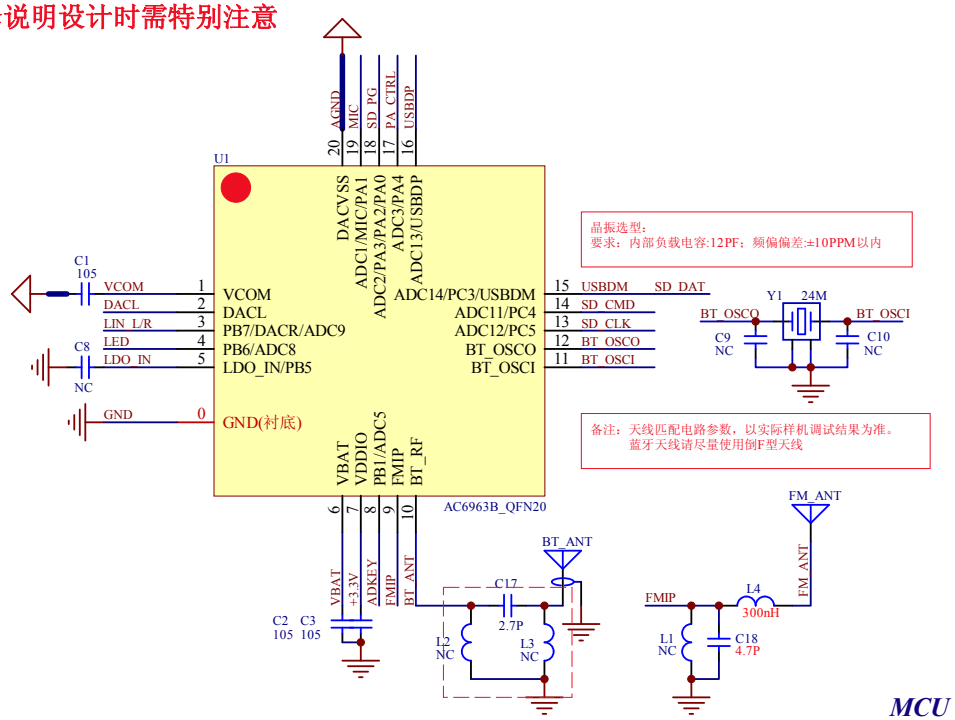

晶振选型：
要求：内部负载电容:12PF；频偏偏差:±10PPM以内

备注：天线匹配电路参数，以实际样机调试结果为准。
蓝牙天线请尽量使用倒F型天线

MCU

备注：
1、功放HAA9802支持低功耗MUTE，防爆破模式AB/D类切换，通过脉冲驱控制各类模式切换
2、功放选型可选用其他型号，单收音模式必须为AB类，避免干扰收音。
3、若功放选用的MUTE脚和AD/D类切换时分开控制PB7可做AB/D类控制，FMIP做AUX输入。

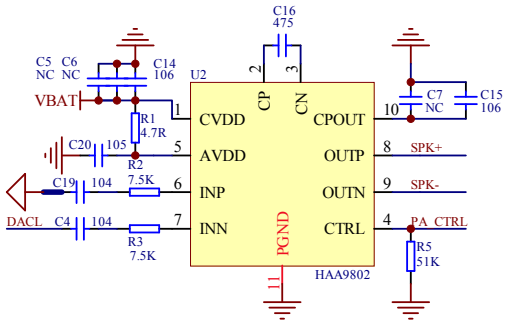

功放by pass电容需接AGND，然后回到主控VCOM退耦电容DACVSS处

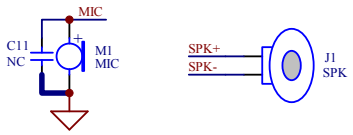

MIC，PA

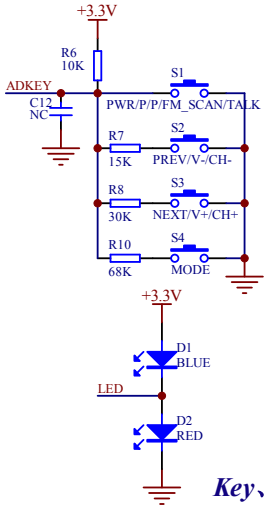

Key、LED

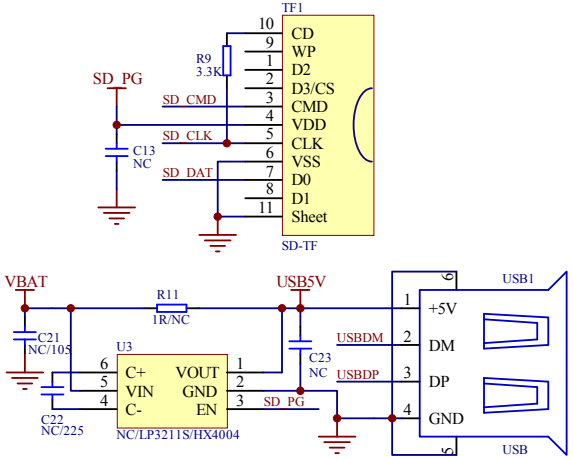

USB、TF-CARD

内置充电电流最大250mA，若不够请选用外置充电

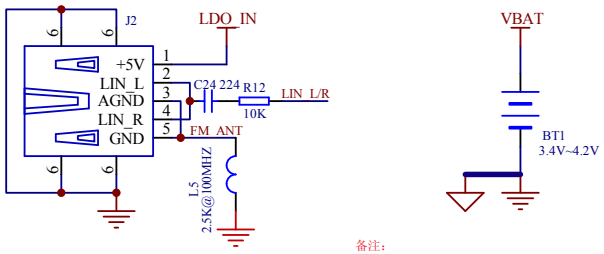

备注：
1、AGND从主控DACVSS处单独走线到电池地处短接，走线要尽量宽。
2、电池必须带保护板，或带保护电路。

Power