杰理方案咨询(QQ号:1418295957，邮箱:fae@zh-jieli.com)

备注：
1、VBAT，LDO_IN必须使用耐压值为16V的原装电容。
2、VDDIO，VBAT必须使用原装电容，以防漏电。
3、没有备注耐压值的电容，统一用耐压值6.3V的电容

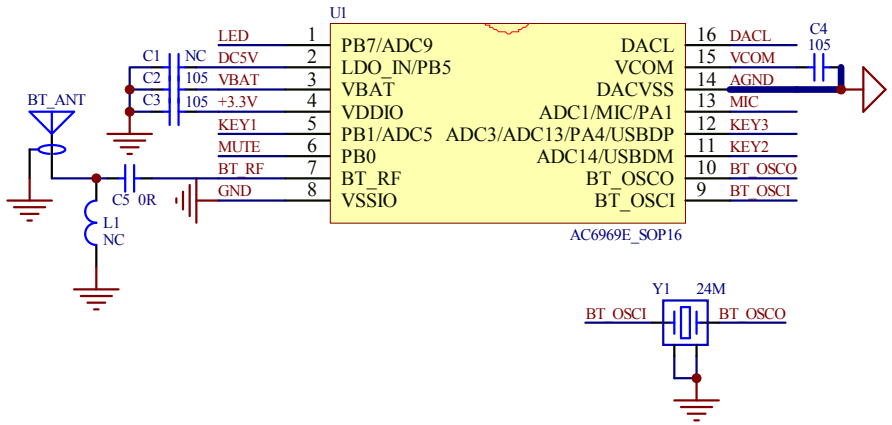

MCU

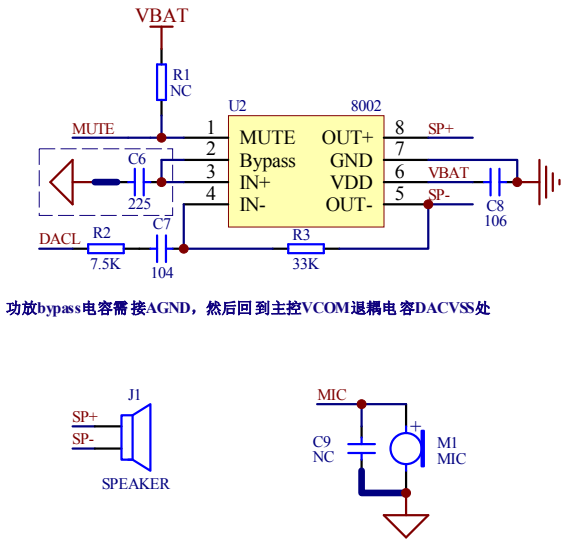

PA、MIC

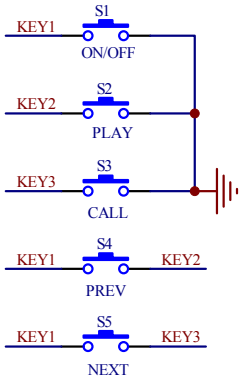

KEY

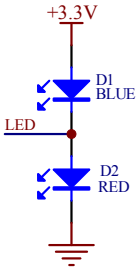

LED

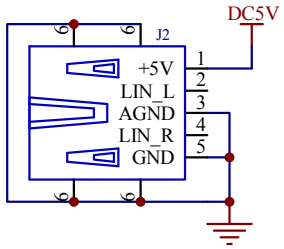

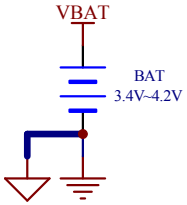

备注：
1、AGND从主控DACVSS处单独走线到电池地处短接，走线要尽量宽。
2、电池必须带保护板，或带保护电路。

POWER