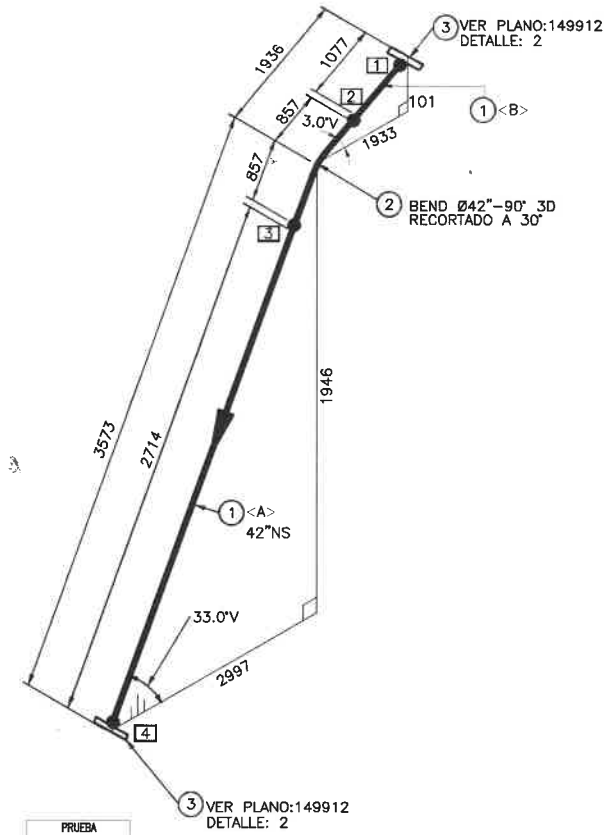

PRUEBA HIDROSTATICA	
(Kpa)	(Bar)
1350	13.50

VULCANIZADO (CAUCHO) CALIENTE	
e = 6 mm	
e = 13 mm	SI
e = 25 mm	

TRATAMIENTO TERMICO	
SI	NO
	X

RT/UT	VT
5%	100%

SIST. PINTURA	RAL
P1	8002

NOTAS GENERALES

PROCEDIMIENTOS DE SOLDADURA
DETALLES DE FABRICACION
STUB-IN-DETALLES
SISTEMA DE PINTURA Y PASIVADO
MAQUINADO PARA TUBOS
MAQUINADO PARA TUBOS REVESTIDOS
DETALLES DE OLETS
FFW:SOLDADURA AJUSTADO EN CAMPO
FW: SOLDADURA EN OBRA O DE CAMPO
TW: APUNTALADO

PLANO : 149907
PLANO : 149908
PLANO : 149909
PLANO : 149910
PLANO : 149911
PLANO : 149912
PLANO : 150173

SPOOL N° : 3410-SL-1119-02-1

PART NUMBER : 30498-SP-01600

LISTA DE MATERIALES

ITEM	TAMAÑO	COD. CLIENTE	COD. FIMA	DESCRIPCION	SCH/RAT	CANT.
1	42	5356649R13-30	F-30498-1017	PIPE STD WT ERW STL API-5L-B / A53-B 13MM RL, BE	STD	3771 MM
2	42	5903200B-3DR13-42	F-30498-2108	PIPE BEND 3D STD CS A53-B 13MM RUBBER LINED	STD	1
3	42	5620550R13-42	F-30498-3056	FLG SO AWWA C207,CL D,FF, STL A105 13MM RL	CL. D	2

LISTA DE SOLDADURA

SOLD.N° □	TAMAÑO	TIPO	UBICACION ○
1	42"	SOF	3-1
2	42"	BW	1-2
3	42"	BW	2-1
4	42"	SOF	1-3

P.D.	168	GV	D

LISTA DE CORTE

ITEM	COD. CLIENTE	TAMAÑO	LARGO (mm)	PREP. FINAL 1	PREP. FINAL 2
A	5356649R13-30	42"	2704	SQ.CUT	BEVEL
B	5356649R13-30	42"	1067	BEVEL	SQ.CUT

VALUATION TABLE I (OPERATIONS)

MATERIALS	ø	42
	TYPE	C1
	SCH	STD
	ESP.	13
MATERIALS	TYPE	
	N°SOP.	
OPERATIONS	SCW	
	GV	
	VR-D	
	BW	2
	OLET	
	SI	
	RSI	
	FW/SO	
	SW	
	TW	
	PEND	1
NDT	RT	
	UT	
	PH	1
PACKAGING	MK	1
	TD	
	TB	2

VALUATION TABLE II (RUBBER)

MATERIALS	ø	42
	TYPE	C1
	SCH	STD
	ESP.	13
MATERIALS	PIPE	3.77
	11°B5D	
	22°B5D	
RUBBER	30°B5D	
	45°B5D	
	60°B5D	
	90°B5D	
	11°B5D	
	22°B5D	
	30°B5D	
	45°B5D	
	60°B5D	
	90°B5D	
	RED	
	CAP	
	OLET	
	LAT	
	EL 90°	
	EL 45°	
	FL SO	2
	FL WN	
	FL BD	
	BRANCH	
	TEE	
	VR-D	
	STUB-END	

VALUATION TABLE III (PAINTING)

MATERIALS	ø	42
	TYPE	C1
	SCH	STD
	ESP.	13
MATERIALS		
URETHANE		
PACKAGING	P1	5.52
	P2	
	P3	
	GLV	
	P	

REV.	FECHA	DESCRIPCION	DIS. REV.	APROBADO	REV.	FECHA	DESCRIPCION	DIS. REV.	APROBADO	NUMERO DE PLANOS	REFERENCIA DE PLANOS

COMPARTAMOS LA SEGURIDAD LA SEGURIDAD COMIENZA CONMIGO

FILE : SMCV-FA3.dwg

ING. DE MANTENIMIENTO
Cerro Verde

CONFIDENCIAL
ESTE PLANO Y LA INFORMACION CONTENIDA EN EL, SON PROPIEDAD DE SMCV SU USO Y REPRODUCCION SIN AUTORIZACION PREVIA, ESTAN PROHIBIDOS.

NUMERO DE PLANO ORIGINAL: ——
FECHA: 05/05/2005
FILENAME:C:\DRAWINGS\ALMENDRADA\

APROBADO 30/11/2016		
DISEÑADO POR: SMCV	FECHA : 04/10/2019	
DIBUJADO POR: SMCV	FECHA : 04/10/2019	
REVISADO POR : NLFERNANDEZ	FECHA : 04/10/2019	
APROBADO POR : S.CASTRO	FECHA : 04/10/2019	
JEFE DE PROYECTO : --	FECHA : --	
CLIENTE : MANTENIMIENTO	FECHA : --	

Cerro Verde

sociedad minera cerro verde s.a.a.
AREQUIPA - PERU
PLANTA CONCENTRADORA C2
MANTENIMIENTO PROCESO

PLANO: ROUGER FLOTATION BX-502
3420-SL-1119-R1A-42"-N

ESCALA: IND.

NUMERO DE PLANO: 3410-SL-1119-02-1

REV. A