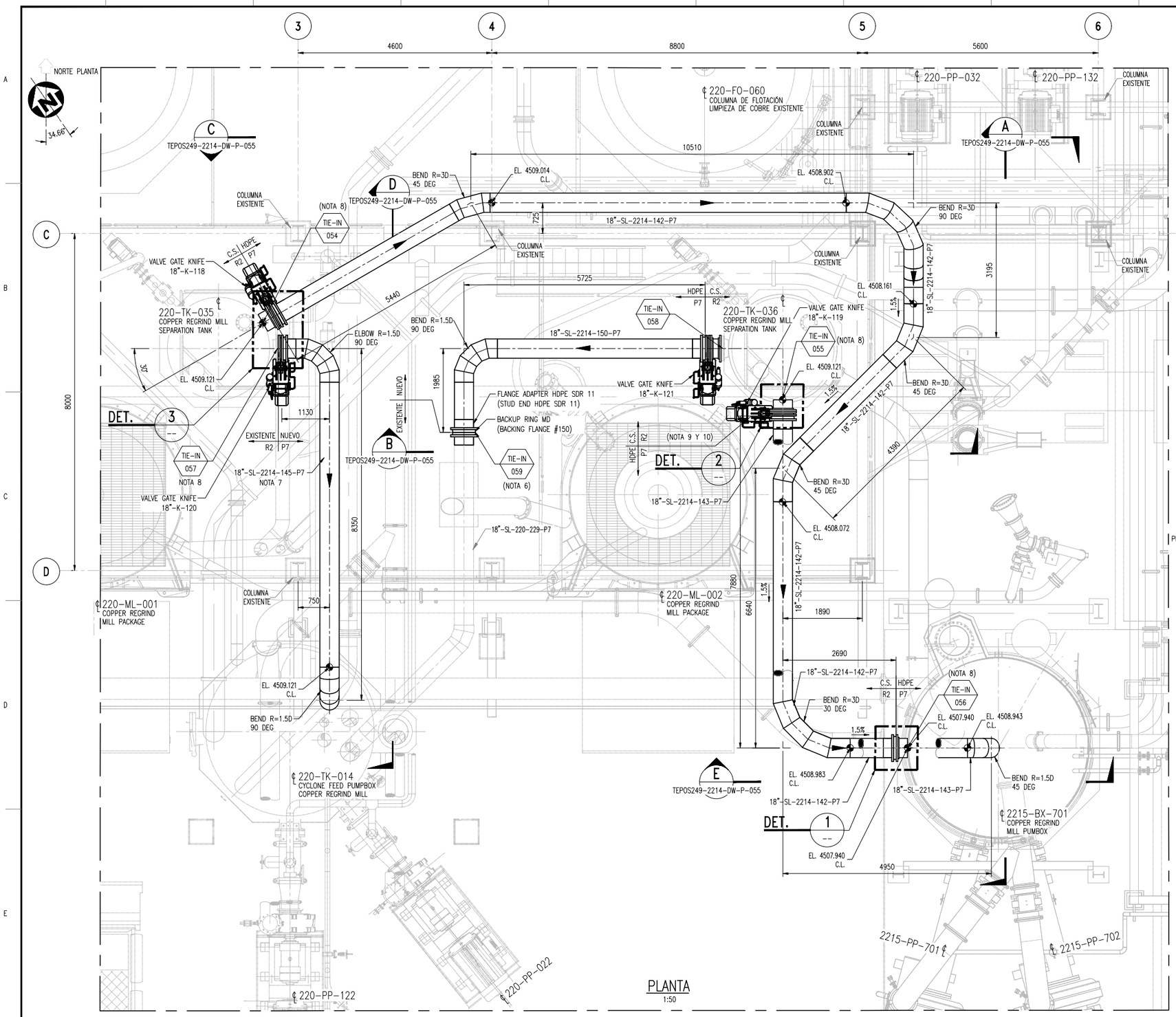

PLANTA
1:50

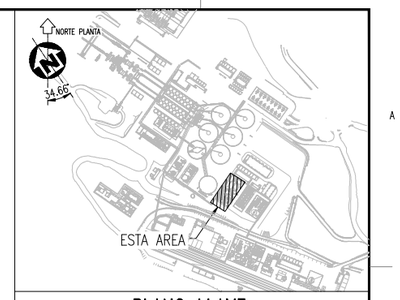

PLANO LLAVE

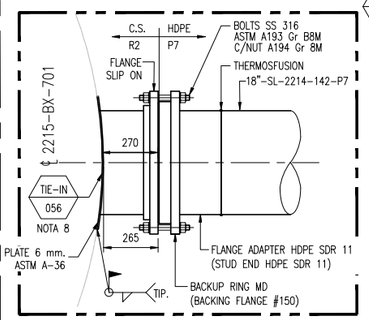

DETALLE 1
Esc.1:15

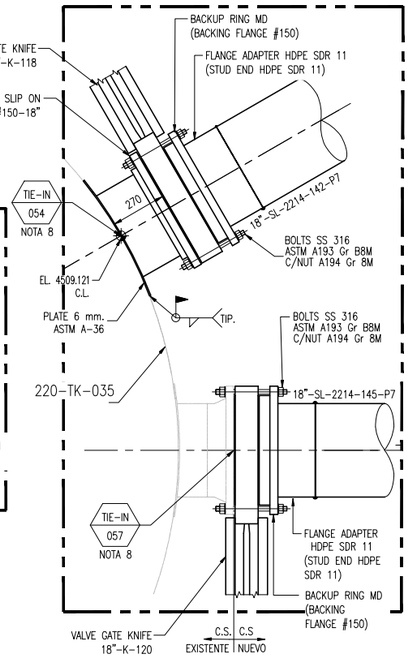

DETALLE 3
Esc.1:15

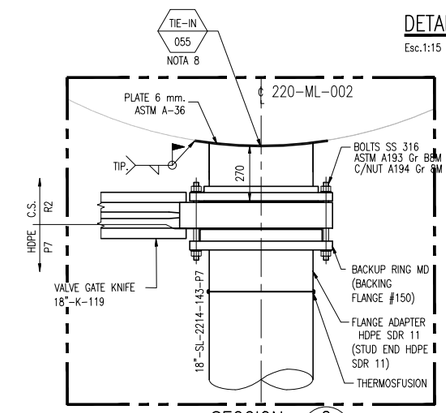

SECCION 2
Esc.1:15

* EL TRAZO DE LAS TUBERÍAS SE REALIZO EN BASE A LOS PLANOS DE INGENIERIA ENTREGADA POR MCP (NIVELES DE DISEÑO).
LOS TRAZOS SERÁN VERIFICADOS CON NIVELES Y COTAS TOMADOS EN CAMPO.

7. PARA LA FACILIDAD DE MONTAJE SE REEMPLAZARÁ TODA LA TUBERÍA EXISTENTE, EL CONTRATISTA DEBERÁ REALIZAR EL DESMONTAJE DE LA LÍNEA EXISTENTE PARA LA INSTALACIÓN DE LA LÍNEA NUEVA.
8. SE REALIZARÁ LA INSTALACIÓN DE UNA BOQUILLA EN LA PARTE SUPERIOR DEL TANQUE (PERFORADO DE PARED DE TANQUE), TAL COMO SE INDICA EN EL PLANO.
9. PARA LA INSTALACIÓN DE LA VÁLVULA SE REALIZARÁ EL RETIRO DE UN TRAMO DEL GRATING DE LA PLATAFORMA SUPERIOR.
10. LA INSTALACIÓN DE LA VÁLVULA SE REALIZARÁ CON UNA ROTACIÓN SOBRE SU EJE VERTICAL A 15° EN SENTIDO HORARIO.

REFERENCIAS

N° DE PLANO/DOCUMENTO	TITULO
MTE13-TEPOS249-2214-PI-P-050	DIAGRAMA DE TUBERÍAS E INSTRUMENTACIÓN - P&ID - LINEAS DE BY PASS HACIA COPPER REGRIND MILL PUMPBOX 2215-BX-701
MTE13-TEPOS249-2214-FS-P-050	DIAGRAMA DE FLUJO DE PROCESOS - PFD - LINEAS DE BY PASS DEL ÁREA DE REMOLIENDA
MTE13-TEPOS249-2214-DW-P-059	ARREGLO DE TUBERÍAS - LINEAS DE BY PASS DE REMOLIENDA - SOPORTES - DETALLES
MTE13-TEPOS249-2214-DW-P-058	ARREGLO DE TUBERÍAS - LINEAS DE BY PASS DE REMOLIENDA - SOPORTES - SECCIONES Y DETALLES
MTE13-TEPOS249-2214-DW-P-057	ARREGLO DE TUBERÍAS - LINEAS DE BY PASS DE REMOLIENDA - SOPORTES - PLANTA
MTE13-TEPOS249-2214-DW-P-055	BY PASS DE LINEAS DE SLURRY DE REGRIND MILL A TANQUE 2215-TK-701

REVISIONES

N°	DESCRIPCION	DIB.	REV.	APR.	FECHA
0	EMITIDO PARA CONSTRUCCION	J.CH.LL	V.T.A.	D.A.V.	07/02/20
B	EMITIDO PARA APROBACIÓN DEL CLIENTE	J.CH.LL	V.T.A.	D.A.V.	25/01/20
A	EMITIDO PARA COORDINACIÓN INTERNA	J.CH.LL	V.T.A.	D.A.V.	29/11/19

NOTAS:
1. TODAS LAS DIMENSIONES SE ENCUENTRAN EN MILÍMETROS Y LOS NIVELES EN METROS, S.L.C.
2. TODAS LAS MEDIDAS DEBERÁN SER VERIFICADAS EN CAMPO ANTES Y DURANTE LA CONSTRUCCION POR EL CONTRATISTA.
3. LA INSTALACIÓN DE LAS TUBERÍAS SE REALIZARÁ DE ACUERDO AL DOCUMENTO N° 000-GC-009 PIPING INSTALATION DE PROPIEDAD DE MCP.
4. LA CODIFICACIÓN DE LAS LÍNEAS SE REALIZÓ DE ACUERDO AL DOCUMENTO N° 000-GC-013 PIPING LINE CLASS DE PROPIEDAD DE MPC.
5. EL SPOOL DE ACERO (YEE, NIPLES DE ACERO Y BRIDAS) SERÁN FABRICADOS EN TALLER (SOLDADO Y REVESTIDO) Y DEJANDO LISTO PARA SU INSTALACIÓN EN CAMPO.
6. PARA EJECUCIÓN DEL TIE INS PRIMEREAMENTE SE TENDRÁ QUE REALIZAR EL DESMONTAJE DE LA LÍNEA EXISTENTE DESDE ESTA JUNTA HASTA EL ACOPLE EN LA SALIDA DEL TANQUE.

GMI

CHINALCO **MINERA CHINALCO PERÚ S.A.**

ESCALA: INDICADA	FORMATO: A1	PROYECTO: INGENIERIA BASICA, DE DETALLE Y GESTION DE LA PROCURA DE LA OPTIMIZACION DEL CIRCUITO DE FLOTACION DEL TEP	
DIBUJO: J. CHACON	FECHA: 07/02/20	AREA: 2214	TIPO DE CONTRATO:
DISEÑO: W.ENRIQUEZ	FECHA: 07/02/20	TITULO: ARREGLO DE TUBERÍAS BY PASS DE LINEAS DE SLURRY DE REGRIND MILL A TANQUE 2215-TK-701 PLANTA	COD.PROYECTO N°: 561904
REVISADO: V. TORRES	FECHA: 07/02/20		0
APROBADO: D. ALZAMORA	FECHA: 07/02/20		
COD. PROY. CONTRATISTA:	N° DE PLANO CONTRATISTA:		N° DE PLANO: MTE13-TEPOS249-2214-DW-P-054

P:\VP_CONSTRUCCION\GERENCIA DE CONSTRUCCION\PT - PROJECT\02. Proy Internos MCP\01.- Proyectos