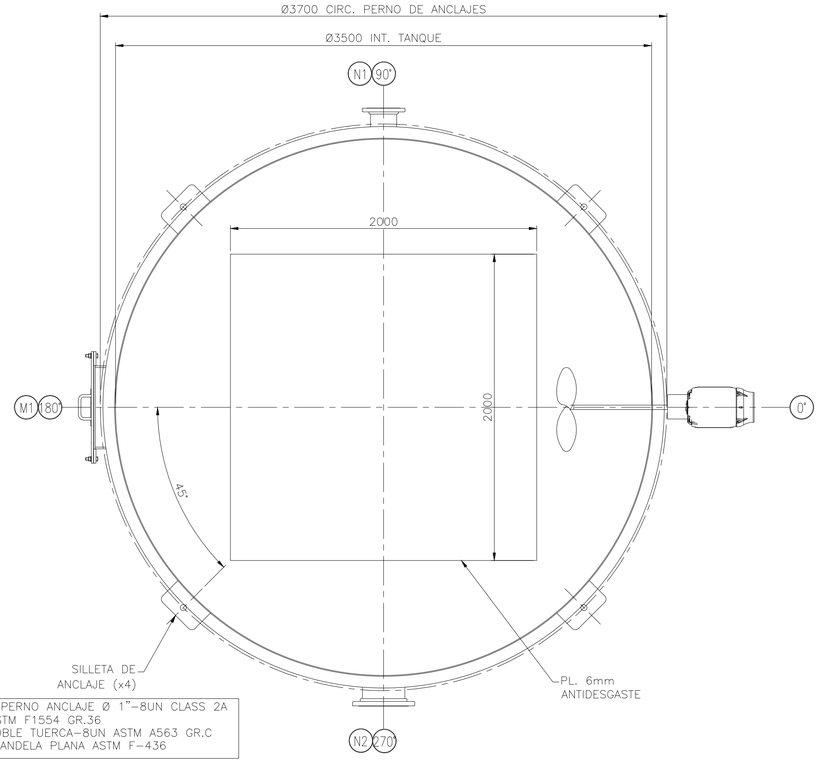

VISTA SUPERIOR

1:20

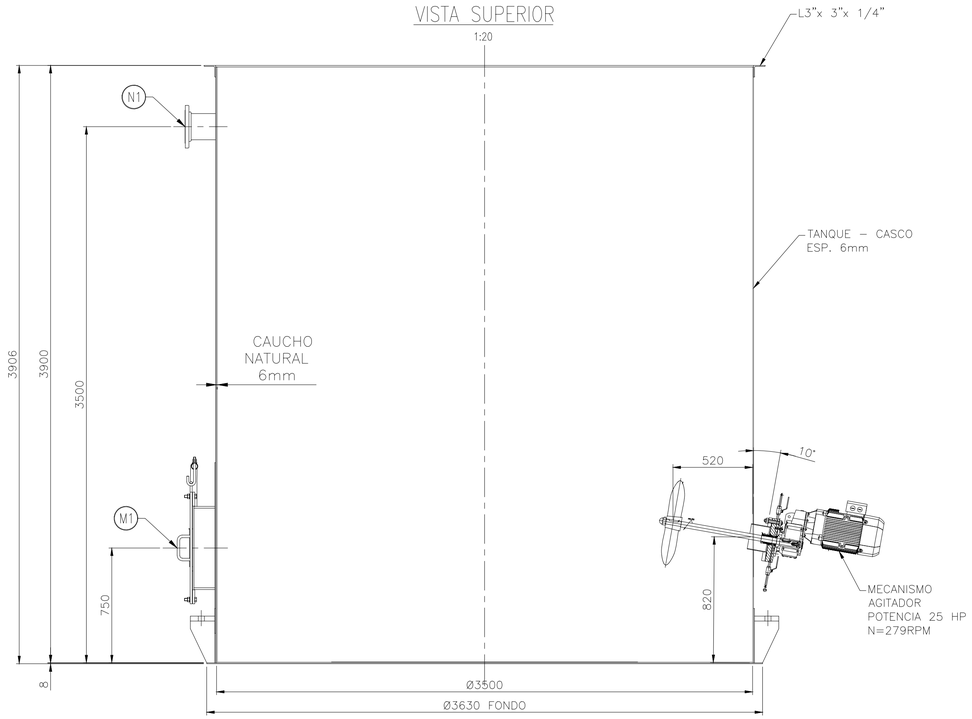

VISTA ELEVACIÓN

1:20

ACCESORIOS

MARCA	CANT.	TAMAÑO	CLASE	CARA	TIPO	PROJ.	ORIENTACION	DESCRIPCION DEL SERVICIO	UBICACION
N1	01	NPS 6	150	RF	SO	200	90°	REBOSE	CASCO
N2	01	NPS 10	150	RF	SO	200	270°	DESCARGA	CASCO
M1	01	NPS 24	150	RF	SO	200	180°	MANHOLE	CASCO

RECUBRIMIENTO

DESCRIPCION: REVESTIMIENTO INTERIOR TANQUE
MATERIAL: 6mm CAUCHO NAT. SHORE A
MOLDE: DZA 55-60
PESO: 410 KG
PLANO REF.:

RECUBRIMIENTO

DESCRIPCION: REVESTIMIENTO CALIENTE ALABES
MATERIAL: 6mm CAUCHO NAT. SHORE A
MOLDE: DZA 55-60
PESO: 20 KG
PLANO REF.:

VOLCAN COMPAÑIA MINERA S.A.A.

GERENCIA DE INGENIERÍA & PROYECTOS

1	APROBADO:	Emitir para Estudio / Construcción
2	APROBADO CON NOTAS:	Corregir Comentarios y emitir para Estudio / Construcción
3	DESAPROBADO:	Corregir y emitir en siguiente revision
4	RECHAZADO:	El documento no corresponde
5	FIRMADO:	Para estudio / Construcción

La aprobación por el cliente NO implica aceptación ni libera de la responsabilidad de los detalles de Diseño, Calculos u otros presentados por el consultor / Constructor.

FIRMADO POR:

FECHA:

DATOS DE DISEÑO Y OPERACION

PRESION DE DISEÑO : ATMOSFERICA
PRESION DE TRABAJO : ATMOSFERICA
PRUEBAS : VISUAL (100%) (ASME SECCION VIII DIV.1); LIQUIDOS PENETRANTES (100%); RADIOGRAFÍA (10%) (API 650); VACIO (FONDO) (API 650); NEUMATICA (PLANCHA DE REFUERZO); ADHERENCIA DE REVESTIMIENTO Y PINTURA; HIDROSTATICA (API 650)
UBICACION: PASCO-HUALLAY
LOCALIZACION: PLANTA DE FILTRADO

TEMPERATURA DE DISEÑO(C°) : 0 MIN, 10 MAX
TEMPERATURA DE TRABAJO(C°): AMB. AMB.
FLUIDO : AGUA RECUPERDA DE FILTROS.
PESO ESPECIFICO : 1.1
CAPACIDAD REQUERIDA (m3): 30
ALTURA REQUERIDA 3.15
CAPACIDAD DISEÑO (m3): 38
ALTURA DISEÑO 3.9
PESO TOTAL (Kg): 3901
CORROSION (mm): 1.6

ESPECIFICACIONES : API 650 - APPENDIX E

SP-004GP070A-570-04-001	Especificación Técnica Equipos Mecánicos
SP-004GP070A-570-04-002	Especificación Técnica Pruebas Hidrostaticas
SP-004GP070A-570-04-003	Especificación Técnica de Montaje Mecánico y Tuberías
SP-004GP070A-570-05-001	Especificación Técnica Tuberías
SP-004GP070A-570-05-002	Especificación Técnica Soldadura de Tuberías
SP-004GP070A-570-05-003	Especificación Técnica de Ensayos no Destructivos

MATERIALES DE CONSTRUCCION

CASCO:	ASTM A36 ESPESOR 6 mm	**FONDO:**	ASTM A36 ESPESOR 8 m
TECHO:	-	**TIPO DE TECHO:**	ABIERTO
CONEXIONES:	ASTM A53 , GRADO B	**PERNOS :**	ASTM A 193 GR. B8
BRIDAS & ACCESORIOS:	ASTM A105, A234	**PERNOS ANCLAJE :**	ASTM A 193 GR. B8
EMPAQUETADURAS:	AFM-37	**TUERCAS :**	ASTM A 194 GR. B8

PINTURA :	EXTERIOR		**PINTURA :**	INTERIOR NO APLICA
LIMPIEZA SUPERFICIAL:	SSPC -SP5		**LIMPIEZA SUPERFICIAL:**	-
PINTURA:			**PINTURA:**	
BASE:	MACROPOXY 646		**BASE:**	-
ESPESOR DE PELICULA:	2 - 3 MILS		**ESPESOR DE PELICULA:**	-
ACABADO:	MACROPOXY 850		**ACABADO:**	-
ESPESOR DE PELICULA:	5 -7 MILS		**ESPESOR DE PELICULA:**	-
COLOR PARA TANQUE	VERDE 6023		**COLOR DEL TANQUE**	
COLOR PARA BARANDA Y ESCALERA	AMARILLO 1023	**STANDAR VOLCAN**	**REVESTIMIENTO:**	SSPC -SP10
		STANDAR VOLCAN	**LIMPIEZA SUPERFICIAL:**	CAUCHO NATURAL SHORE A
ESTRUCTURA:	VERDE 6023	**STANDAR VOLCAN**	**MATERIAL:**	55-60
PARRILLA:	NEGRO 9005	**STANDAR VOLCAN**	**DUREZA**	CASCO (6MM)/HELICE (12MM)

TOLERANCIAS:			
	REDONDEZ:	6	mm.
	DIMENSIONES LONG.	3	mm.
	DIMENSIONES ANGULARES	1	*
	SOBREMONTA ENTRE PLANCHAS:	1.5	mm.

NOTAS :

1. TODAS LAS MEDIDAS SON EN mm.
2. EL PLANO ES REFERENCIAL, LOS DETALLES SE DEFINIRAN EN LOS PLANOS DE FABRICACION.
3. TODAS LAS PLACAS DE ACERO TENDRAN UN ESPESOR MINIMO DE 6M (1/4").
4. LOS DETALLES CONSTRUCTIVOS DE ESCALERAS, BARANDAS, MANHOLE, SILLETA Y OREJAS DE SISTEMA DE PUESTA A TIERRA DEBERAN SER DESARROLLADOS POR EL FABRICANTE SEGÚN STANDARD VOLCAN.
5. LOS MATERIALES PARA LAS TUBERIAS SERA ASTM A53 GR.B SCH40.
6. TODAS LAS BRIDAS SERAN DEL TIPO SLIP ON , ANSI B16.5/ASME B16.47 CLASE 150.
7. EL TANQUE DEBERA CONTAR CON LAS PLACAS DE IDENTIFICACION CONTENIENDO EL CODIGO MOSTRADO (TAG).
8. LOS REFUERZOS DE BOQUILLAS SERAN SEGÓN LA NORMA API 650.
9. LAS PROYECCIONES DE BOQUILLAS ESTAN MEDIDAS DESDE LA CARA EXTERIOR DEL TANQUE A LA CARA REFRENTADA DE LA BRIDA SEGÓN NORMA API 650.
10. PARA LA PREPARACION Y TRATAMIENTO SUPERFICIAL(PINTURA), VER LA ESPECIFICACION TECNICA DE PINTURA.

REFERENCIAS

No. PLANO REF.	NOMBRE PLANO DE REFERENCIA
DW-004GP070A-570-04-001	ARREGLO GENERAL DE DISPOSICIÓN DE EQUIPOS

REFERENCIAS

No. PLANO REF.	NOMBRE PLANO DE REFERENCIA

REVISIONES

REV.	NOMBRE	FECHA	PROY.	REV.	J. DISC.	J. ING.	G. PROY.	CLIENTE
0	EMISION FINAL	08/11/19	C.S.V	O.D.Y	O.D.Y	J.V.A	J.V.A	PROY. C.M.V
B	EMITIDO PARA REVISION DEL CLIENTE	30/09/19	C.S.V	O.D.Y	O.D.Y	J.V.A	J.V.A	PROY. C.M.V.
A	EMITIDO PARA REVISION INTERNA	12/09/19	C.S.V.	O.D.Y	O.D.Y.	J.V.A	J.V.A	PROY. C.M.V.

LOGO SUBCONTRATISTA

	NOMBRE
PROYECTISTA	C.S.V
REVISION	REVISION
JEFE DISCIPLINA	O.D.Y
JEFE INGENIERIA	J.V.A
GRTE. PROYECTO	J.V.A

BYV IESEMIN

	NOMBRE	FIRMA	FECHA
PROYECTISTA	PROYECTISTA	R.V.H	02-11-19
REVISION	REVISION	REVISION	02-11-19
JEFE DISCIPLINA	JEFE-DISCIPLINA	O.D.Y	02-11-19
JEFE INGENIERIA	JEFE_INGENIERIA	J.V.A	02-11-19
GRTE. PROYECTO	GERENTE	J.V.A	02-11-19
CLIENTE	CLIENTE	OF.PROY.CMV	02-11-19

ESCALA: 1:30

N° PLANO: BYV-VLC-PFR/ING-19-G-01

CHUNGAR

COMPAÑÍA MINERA CHUNGAR S.A.C. VOLCAN

PROYECTO: PROYECTO SISTEMA DE FILTRADO DE RELAVES UNIDAD-CHUNGAR

CONTENIDO: ARREGLO GENERAL TANQUE AGUA DE FILTROS

N° PLANO CLIENTE: DW-004GP070A-570-04-036

LAMINA N° 1-DE-1

REV. 0

RUTA: ..:: ARCHIVO : F:\Volver a enviar\04_TANQUE_AGUA_FILTRADO\ DW-004GP070A-570-04-036_0.dwg :: USUARIO : USUARIO

ESTE PLANO NO ES VALIDO A MENOS QUE LA ULTIMA REVISION ESTE FIRMADA A MANO

DW-004GP070A-570-04-036

NOTAS-DEL-CONTRATISTA

FORMATO:PAPER_SIZE | ESC. DE PLOTEO:PLOT_SCALE | NOMBRE CONFIG. DE PLOTEO:PLOTSTYLE_TABLE