LISTADO DE MATERIALES

ITEM	TAMAÑO	CANTIDAD	DESCRIPCION
1	8 IN	1378mm	TUBERIA SCH 40 API-5L-B/A53-B 12mm RV
2	8 IN	01	BRIDA FLAT FACE (FF) # 150

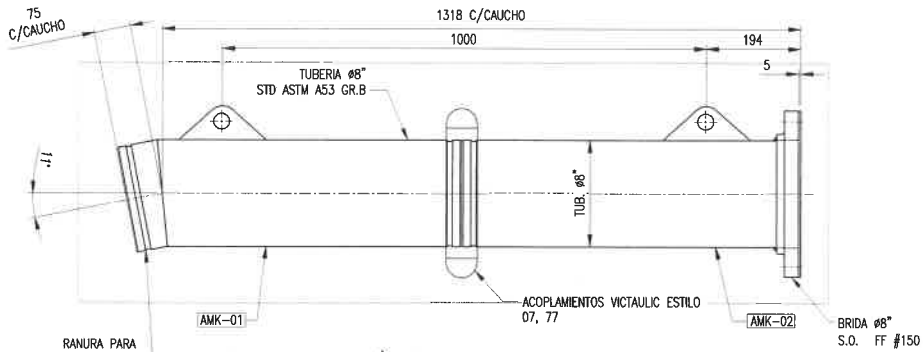

VISTA FRONTAL / SPOOL ALIMENTACION CICLONES

ESCALA 1:10

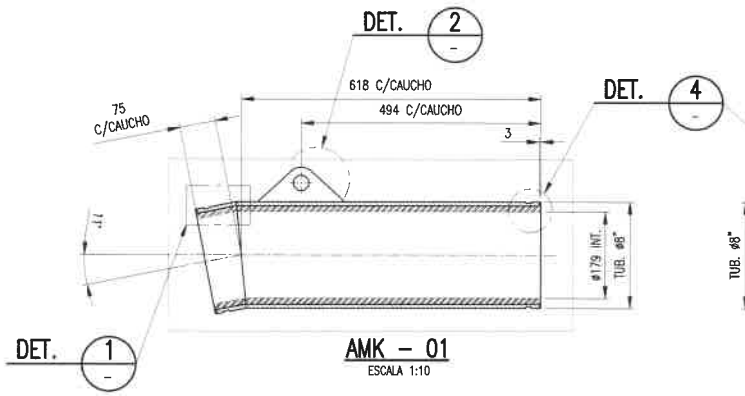

AMK – 01

ESCALA 1:10

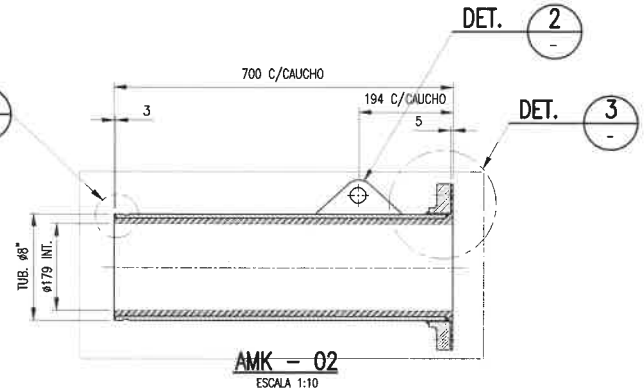

AMK – 02

ESCALA 1:10

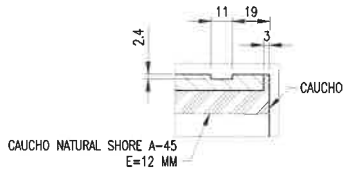

DETALLE 4

ESCALA 1:2.5

EMITIDO PARA REVISION

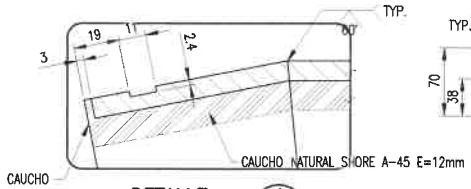

DETALLE 1

ESCALA 1:2

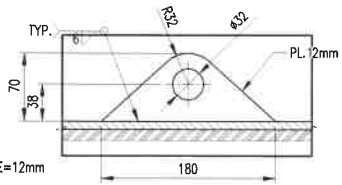

DETALLE 2

ESCALA 1:5

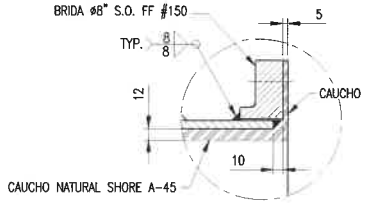

DETALLE 3

ESCALA 1:5

ESPECIFICACIONES TECNICAS

ACERO

- PLANCHAS Y PERFILES LAMINADOS, ASTM A36 — Fy = 2,53D kg/cm2
- TUBOS CALIDAD ASTM A53 GR.B / BRIDAS ASTM A105 / FITTINGS ASTM A234 WPB

SOLDADURA Y CONECTORES

- ELECTRODOS CELULÓSICOS E60, SEGÚN AWS A5.1 — Fu = 4,20D kg/cm2
- PERNOS ASTM A325 Ó A490 — Fu = 4,20D kg/cm2

SISTEMA DE RECUBRIMIENTO – TUBERÍAS

- SISTEMA 3 VER DOCUMENTO 240K-C2-ES-002 REV. 2T.
- PRESENTACION FINAL: COLOR SEGUN MUESTRA

NOTAS:

- TODAS LAS ACOTACIONES ESTAN EN MILIMETROS, SALVO INDICACION CONTRARIA.
- EL MATERIAL DEL REVESTIMIENTO INTERNO ES CAUCHO NATURAL SHORE A-45
- EL MATERIAL DE LA TUBERIA ES DE ACERO ASTM A-53.

REV.	FECHA	DESCRIPCION	DIS. REV.	APROBADO	REV.	FECHA	DESCRIPCION	DIS. REV.	APROBADO	NUMERO DE PLANOS	REFERENCIA DE PLANOS
A	03-08-18	REVISION INTERNA.	P.V							RA 2018-1-CV-2	ASSEMBLY ARRANGEMENT

COMPARTAMOS LA SEGURIDAD: LA SEGURIDAD COMIENZA CONMIGO

FILE : SMCV-FA3.dwg

CONFIDENCIAL
ESTE PLANO Y LA INFORMACION CONTENIDA EN EL, SON PROPIEDAD DE SMCV SU USO Y REPRODUCCION SIN AUTORIZACION PREVIA, ESTAN PROHIBIDOS.

NUMERO DE PLANO ORIGINAL

FECHA 03/08/2018

FILENET\CERROVERDE\JPROYECTOS\

APROBADO	03/05/2017	
DISEÑADO POR:	SMCV	FECHA : 03/08/2018
DIBUJADO POR:	P.VILCA	FECHA : 03/08/2018
REVISADO POR :	P. PINTO	FECHA : 03/08/2018
APROBADO POR :	–	FECHA : 03/08/2018
JEFE DE PROYECTO:	O. BERNEDO	FECHA : 03/08/2018
CLIENTE :	MANTENIMIENTO	FECHA : 03/08/2018

Cerro Verde

sociedad minera cerro verde s.a.a.
AREQUIPA – PERU
PLANTA CONCENTRADORA C2
REMOLIENDA

PLANO: PIPING
SPOOL ITEM-59 CICLONES CS-505 / 2 TRAMOS
VISTAS, SECCIONES Y DETALLES

ESCALA: IND.

NUMERO DE PLANO: 400008928946-C23420CS505-50Z-001

REV. A