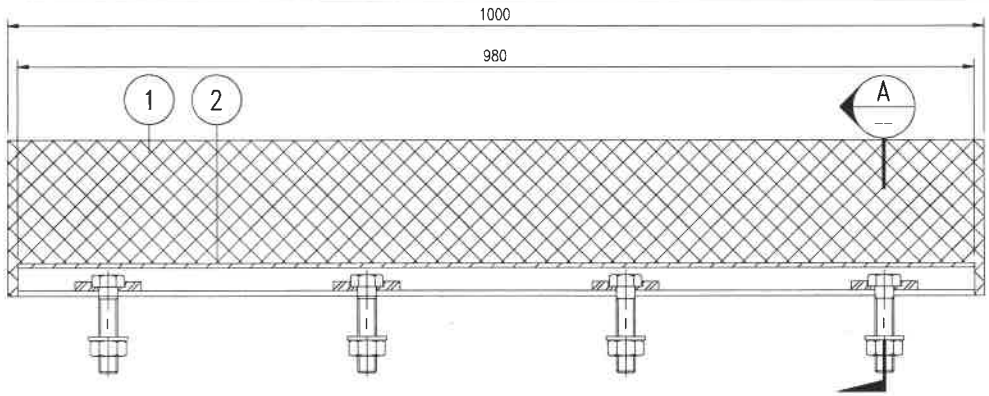

LIFT BAR
Esc. 1:5

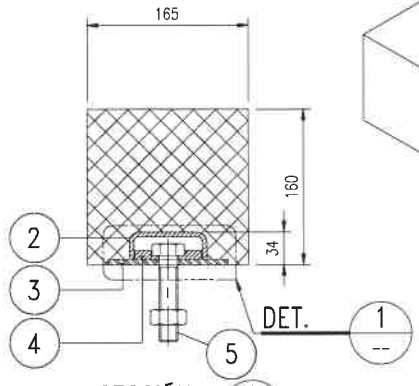

SECCIÓN A --
Esc.1:5

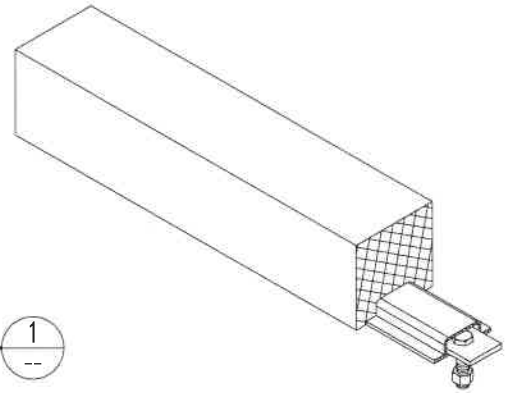

VISTA ISOMÉTRICA
Esc. S/E

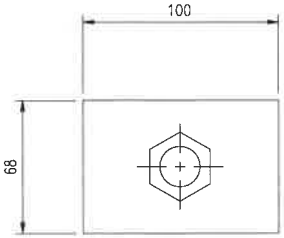

PLANTA

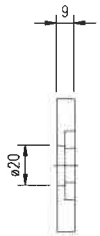

LATERAL

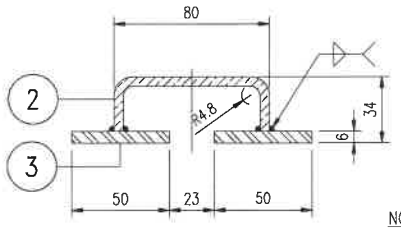

DETALLE 1 --
Esc.1:2.5

ITEM 4
Esc. 1:2.5

PRELIMINAR

NOTAS:
1. TODAS LAS DIMENSIONES SE ENCUENTRAN EN MILIMETROS Y LOS NIVELES EN METROS, SALVO INDICACIÓN CONTRARIA.
2. TODAS LAS MEDIDAS DEBERAN SER VERIFICADAS EN CAMPO ANTES Y DURANTE LA CONSTRUCCION POR EL CONTRATISTA.
3. CONFIRMAR MATERIAL

VER NOTA 3

CÓDIGO/ SAP	CÓDIGO/ PLANO	MATERIAL	ITEM	DESCRIPCIÓN	CANT.	PESO (kg)	ÁREA
--		A325	5	PERNO ø3/4" x 3 1/2" GR-5 C/TCA (ZINC)	4		
--		ASTM-A36	4	PL. 9 x 68 x 100	4		
--		ASTM-A36	3	PLT. 2" x 1/4" x 1980mm	2		
--		ASTM-A36	2	PL. 3/16" x 120 x 980 (DOBLADO TAL COMO SE MUESTRA)	1		
--		60 SHORE A	1	CAUCHO 165 x 160 x 1000	2		
160165840				LIFT BAR			

BISA
BUENAVENTURA INGENIEROS S.A.
CERTIFICACIÓN ISO 9001 - OHSAS 18001 - ISO 14001

MINERA CHINALCO PERÚ S.A.

ESCALA: INDICADA	FORMATO: A3	PROYECTO: LEVANTAMIENTO DE PLANOS MECÁNICOS DE LAS DIFERENTES ÁREAS DEL PROYECTO TOROMOCHO	TIPO DE CONTRATO: 395GP0035D
DIBUJO: H. BARRIGA	FECHA: 28-09-17		N° CONTRATO: --
DISEÑO: --	FECHA: 28-09-17		B
REVISADO: H. BARRIGA	FECHA: 28-09-17	AREA: AREA- 210 MOLIENDA	
APROBADO: J. CAMACHO	FECHA: 28-09-17	TITULO: ZARANDA 2ZKK4285 (4200 x 8500) LIFT BAR	N° DE PLANO: 395GP0035D-PT-210-DW-M-733
COD. PROY. CONTRATISTA: --	N° DE PLANO CONTRATISTA: --		

REFERENCIAS

N° DE PLANO/DOCUMENTO	TITULO
-	-
-	-
-	-
-	-
-	-
-	-

REVISIONES

N°	DESCRIPCION	DIB.	REV.	APR.	FECHA
-	-	-	-	-	-
-	-	-	-	-	-
-	-	-	-	-	-
-	-	-	-	-	-
B	EMITIDO PARA REVISION DEL USUARIO	H.B.	H.B.	J.C.	28-09-17
A	EMITIDO PARA COORDINACION INTERNA	H.B.	H.B.	J.C.	28-09-17

395GP0035D-PT-210-DW-M-733_B.dwg 29-sep-17