DA 01476

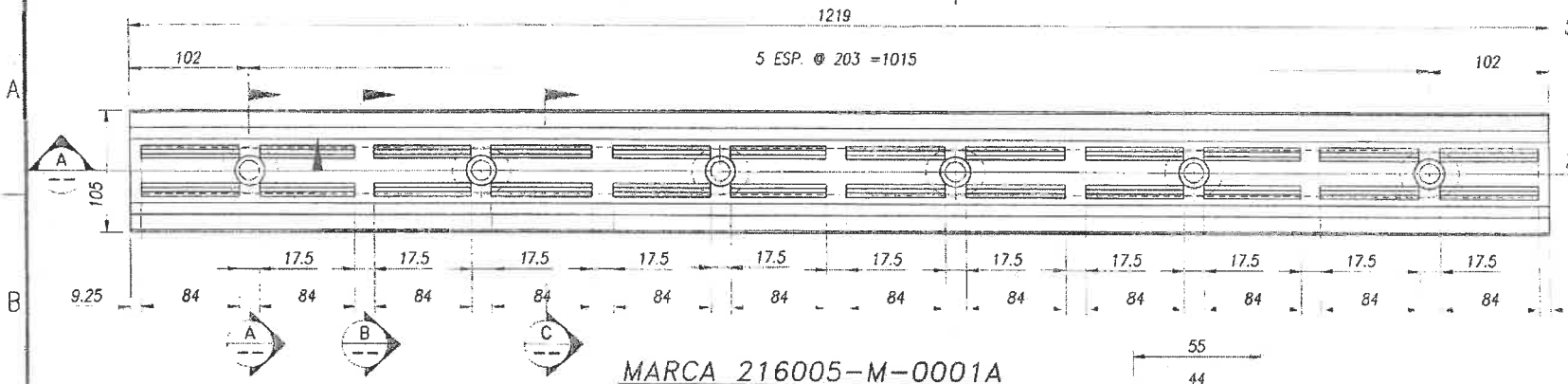

MARCA 216005-M-0001A
ESC. : 1:4

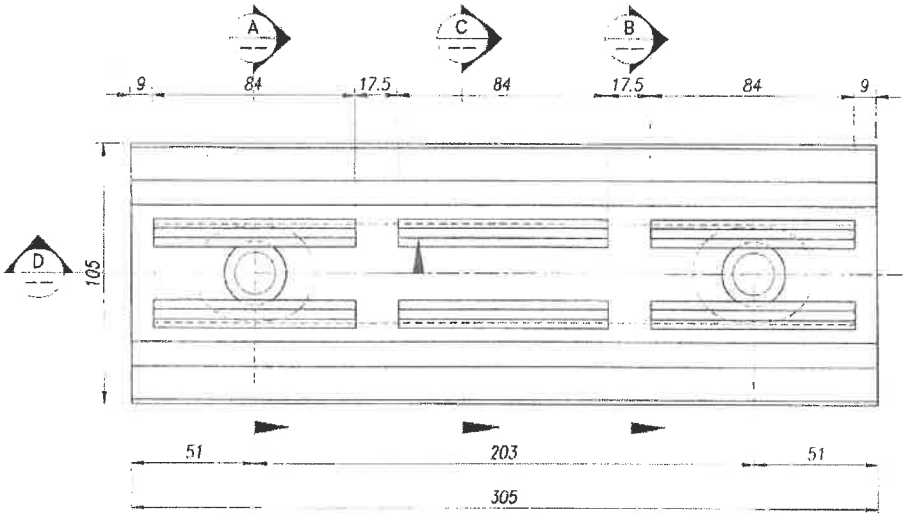

MARCA 216005-M-0001B
ESC. : 1:2

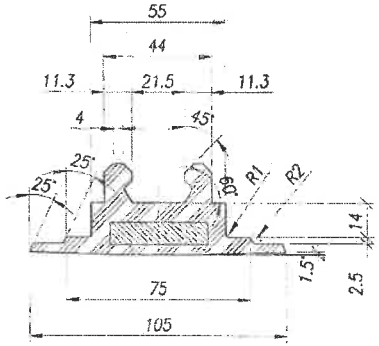

SECCION C
ESC: 1:2
Tip.

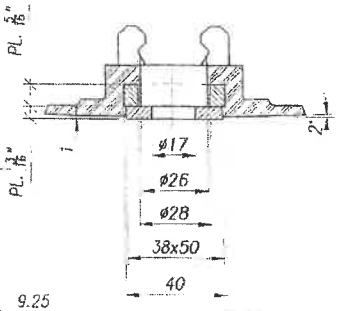

SECCION A
ESC: 1:2
Tip.

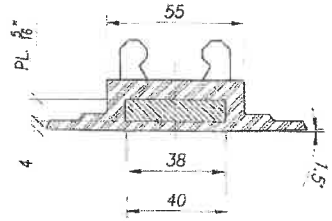

SECCION B
ESC: 1:2
Tip.

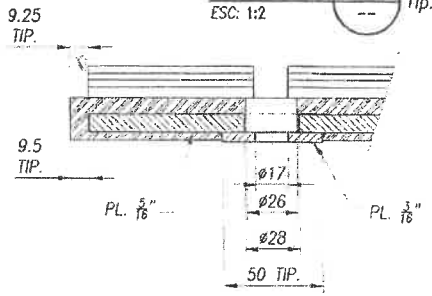

SECCION D
ESC: 1:2.5
Tip.

PLANO EMITIDO:

Referencial: ☐ Para Cotización: ☐
Preliminar: ☐ Para Información: ☐
Para Revisión: ☐ Para Construcción: ☐

Por: F. Chavez Fecha: 10/03/17
V°B°: Fecha:

NOTAS:

1-MATERIAL: ALMA DE ACERO ESTRUCTURAL ASTM A36
2-PAÑO DE POLIURETANO SHORE A-90. CONFIRMAR MATERIAL CON EL USUARIO.

REV.	DESCRIPCION DE REVISION	DIBUJO.:	ING.DISCIPLINA:	ING.PROY.DISCIP.:	COORD.DISEÑO:	JEF DE DISEÑO.:	FECHA

ADVERTENCIA
25 20 10 0
SI LA BARRA NO MIDE 25mm EL DIB. NO ESTA A ESCALA

O.T.	2019009603
EQ.	216-005
CC.	4100
ESC.:	IND
IN STOCK:	
DIBUJO.:	P. DE LA SOTA
ING.DISCIPLINA:	F.CHAVEZ
ING.PROY.DISCIP.:	--
COORD.DISEÑO:	A. NINA
JEF DE DISEÑO.:	J. CORNEJO

SHOUGANG HIERRO PERU S.A.A.
DEPARTAMENTO DE DISEÑO - INGENIERIA

SAN NICOLAS - NUEVAS PLANTAS
PLANTA HPGR ZARANDAS
RAIL LONGITUD 305 mm. Y 1220 mm.
DETALLES

PLANO No.	REVISION	FORMATO
216005- 5730 - C - M - DWG - 0001	0	A3