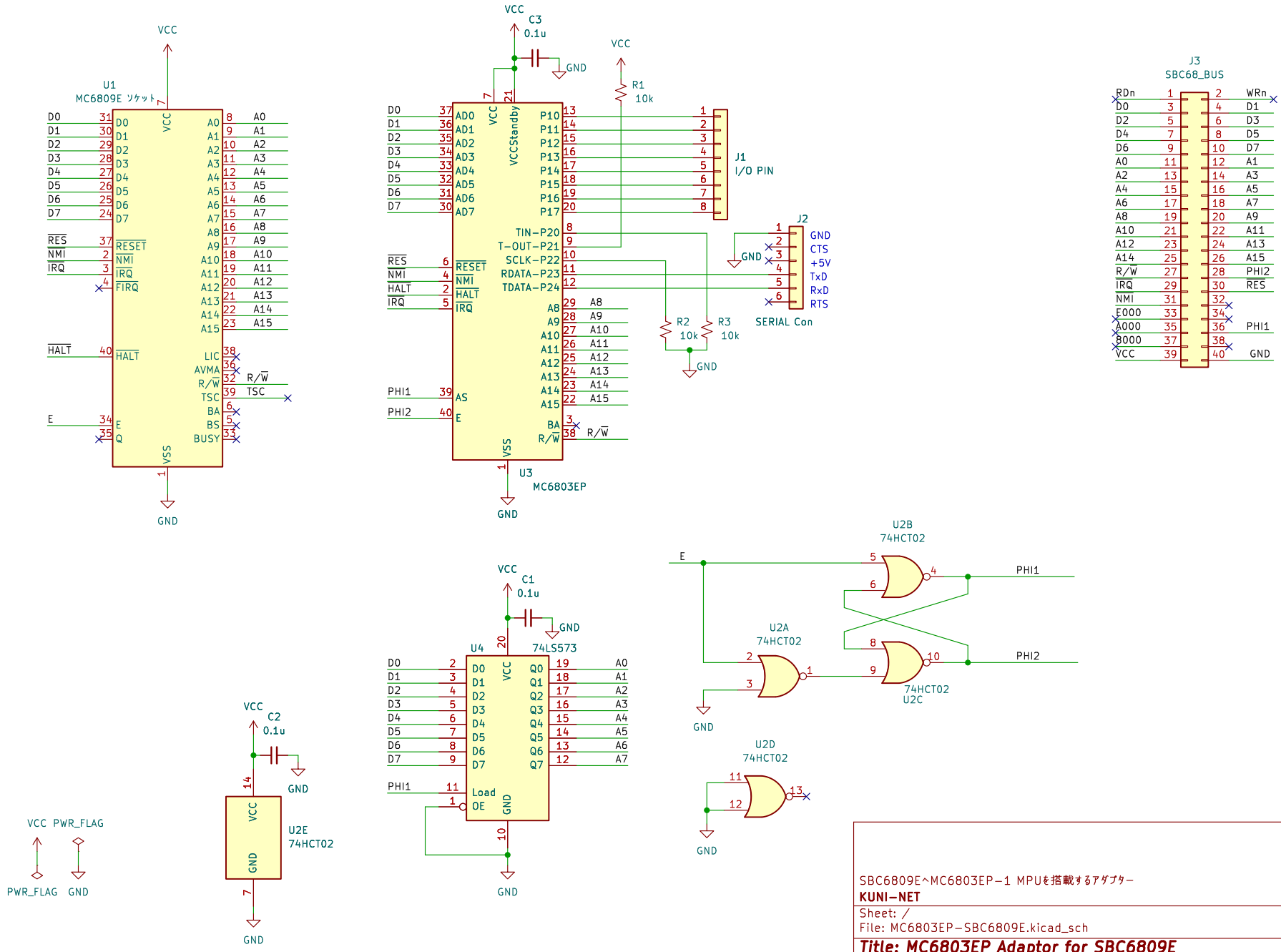

SBC6809E~MC6803EP-1 MPUを搭載するアダプター

KUNI-NET

Sheet: /

File: MC6803EP-SBC6809E.kicad_sch

Title: MC6803EP Adaptor for SBC6809E

Size: A4	Date: 2023-03-04	**Rev: 1**
KiCad E.D.A. kicad (7.0.0-0)		Id: 1/1