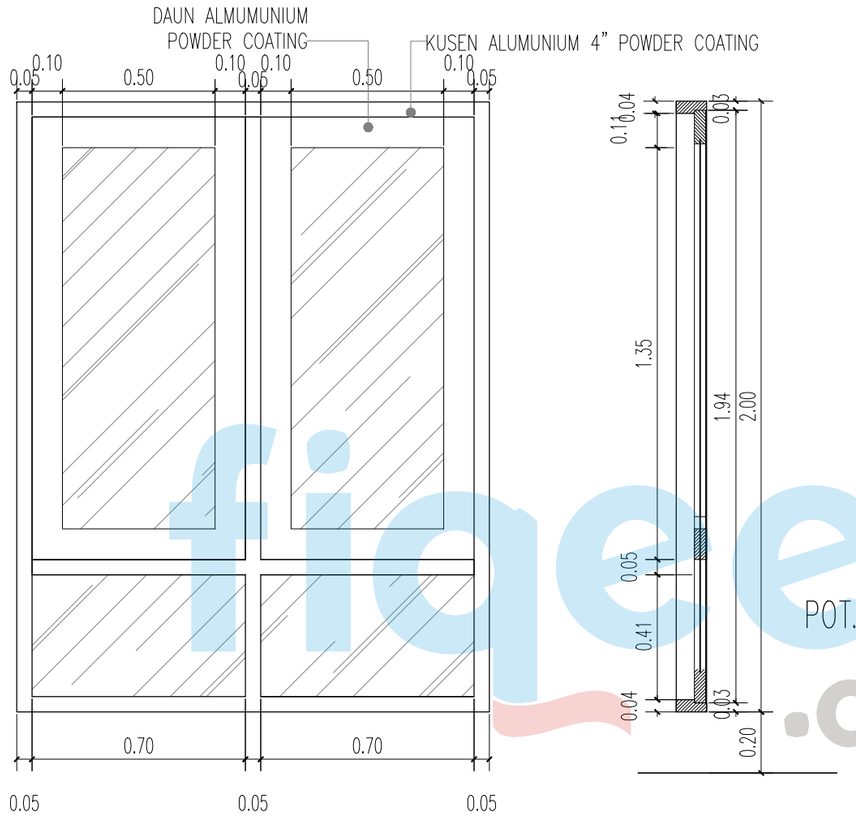

DETAIL KUSEN (J1)

KUSEN : ALUMUNIUM ALEXINDO, UK.4/10 CM
PINTU : -
FINISING : ALUMUNIUM POWDER COATING WARNA BROWN
JUMLAH : 2 UNIT
LOKASI : RUANG TIDUR

KONSULTAN PERENCANA

degris
deGriyaIslam

ARSITEKTUR - INTERIOR - LANDSCAPE

ALAMAT
S U R A B A Y A

P E K E R J A A N

L O K A S I P R O Y E K

NAMA GAMBAR	SKALA

KODE. GBR	NO. LEMBAR	JML. LEMBAR
ARS	09	13

fiqeh.com