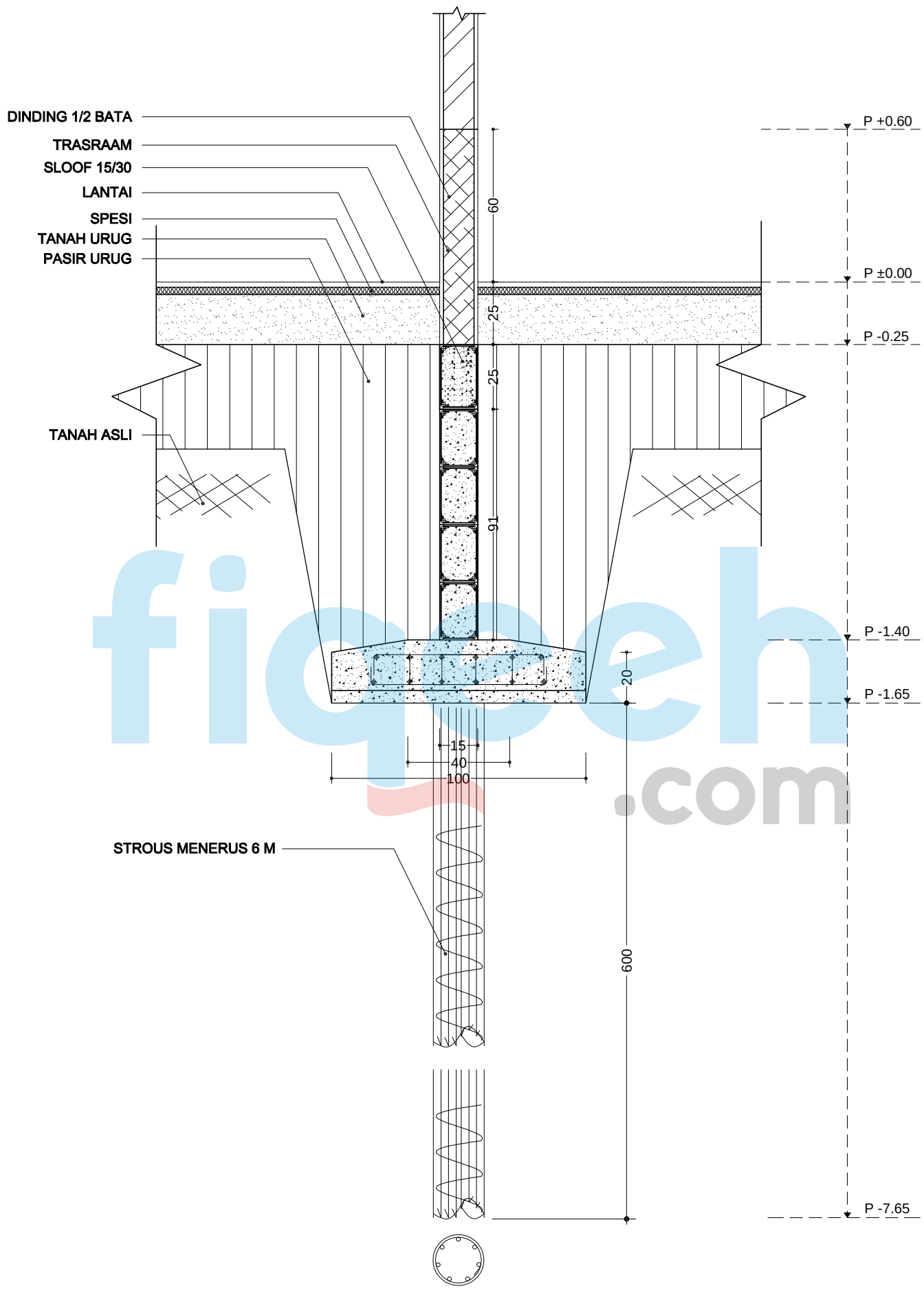

DETAIL PONDASI A

SKALA 1:20

fiqeh.com

KONSULTAN PERENCANA

degris deGriyaIslam

ARSITEKTUR - INTERIOR - LANDSCAPE

ALAMAT
S U R A B A Y A

PEKERJAAN

LOKASI PROYEK

NAMA GAMBAR

SKALA

KODE GBR	NO. LEMBAR	JML. LEMBAR
A	8	24