P4 = 1bh

Kusen alumnium 3" warna putih tulang
Daun pintu panil warna putih tulang

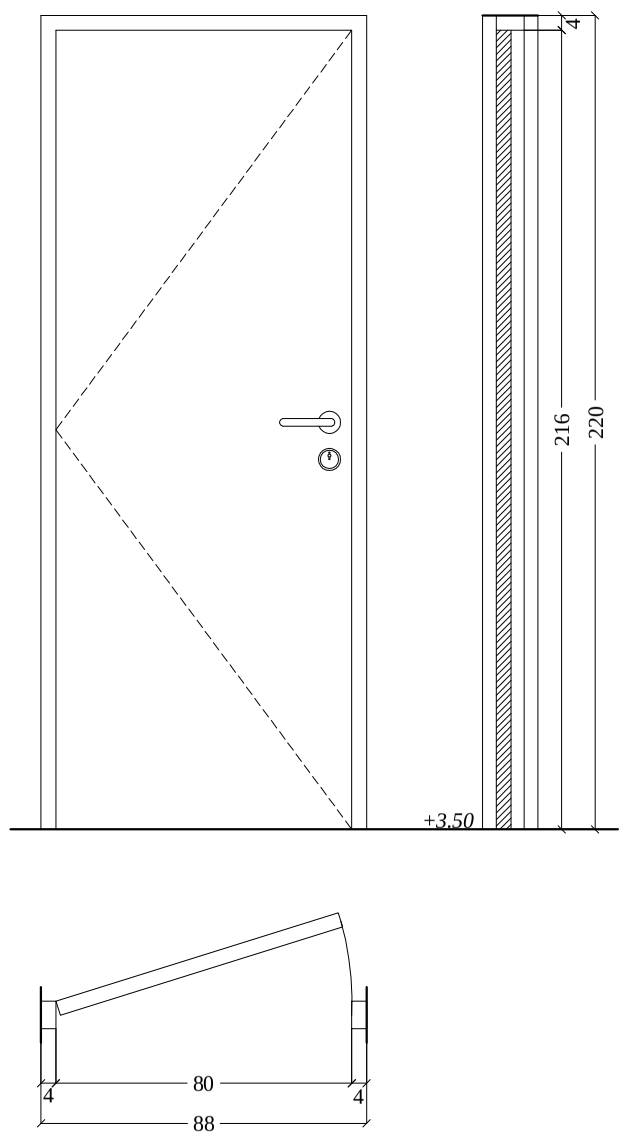

P5 = 1bh

Kusen alumnium 3" warna putih tulang
Daun pintu panil warna putih tulang

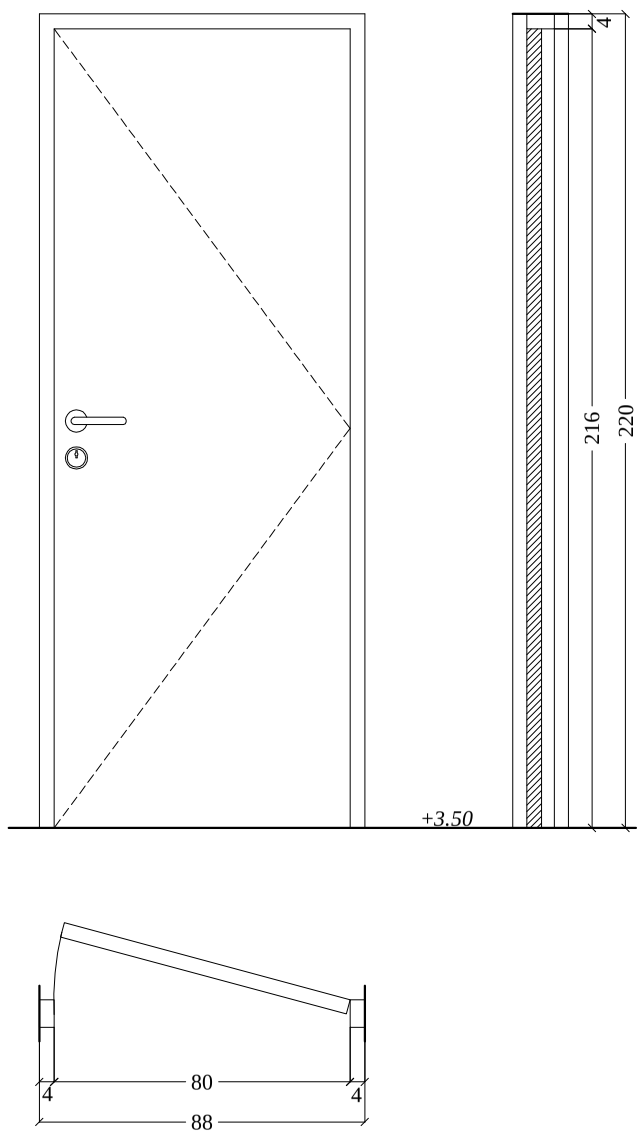

P6 = 1bh

Kusen ACP
Daun pintu ACP

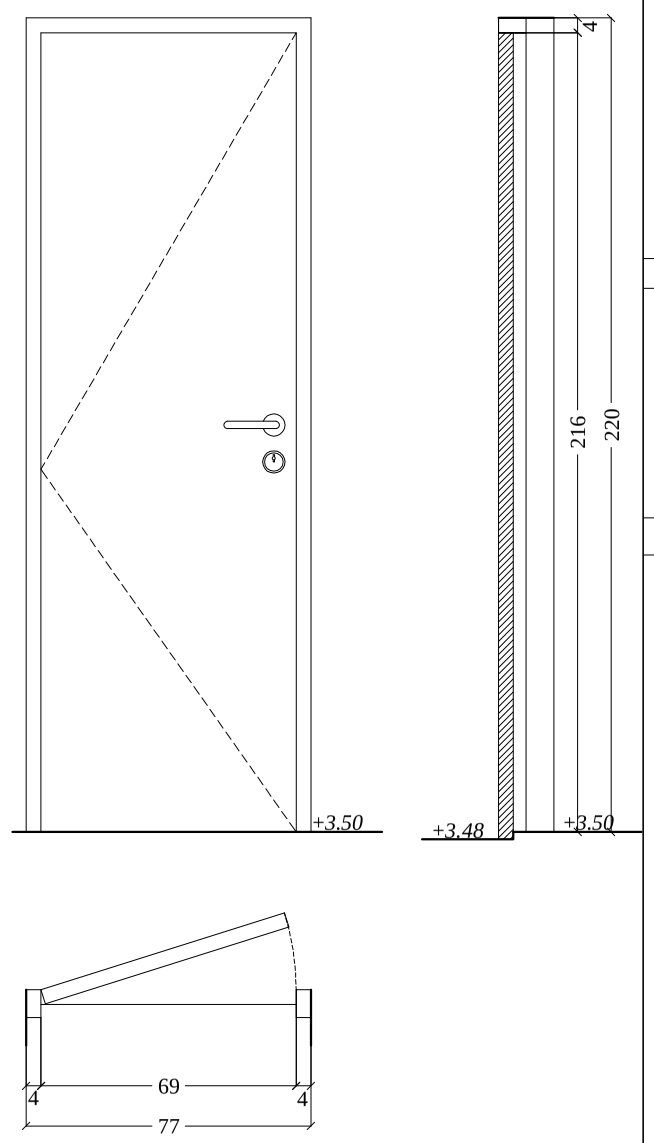

KONSULTAN PERENCANA

degris
deGriyaIslam

ARSITEKTUR - INTERIOR - LANDSCAPE

ALAMAT
S U R A B A Y A

PEKERJAAN

LOKASI PROYEK

NAMA GAMBAR	SKALA

KODE. GBR	NO. LEMBAR	JML. LEMBAR
A	16	24