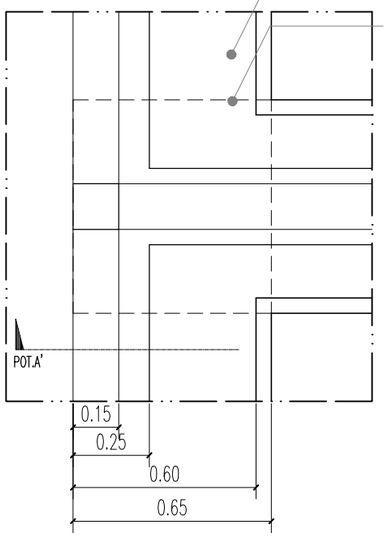

PENAMPANG ATAS

skala 1 : 20

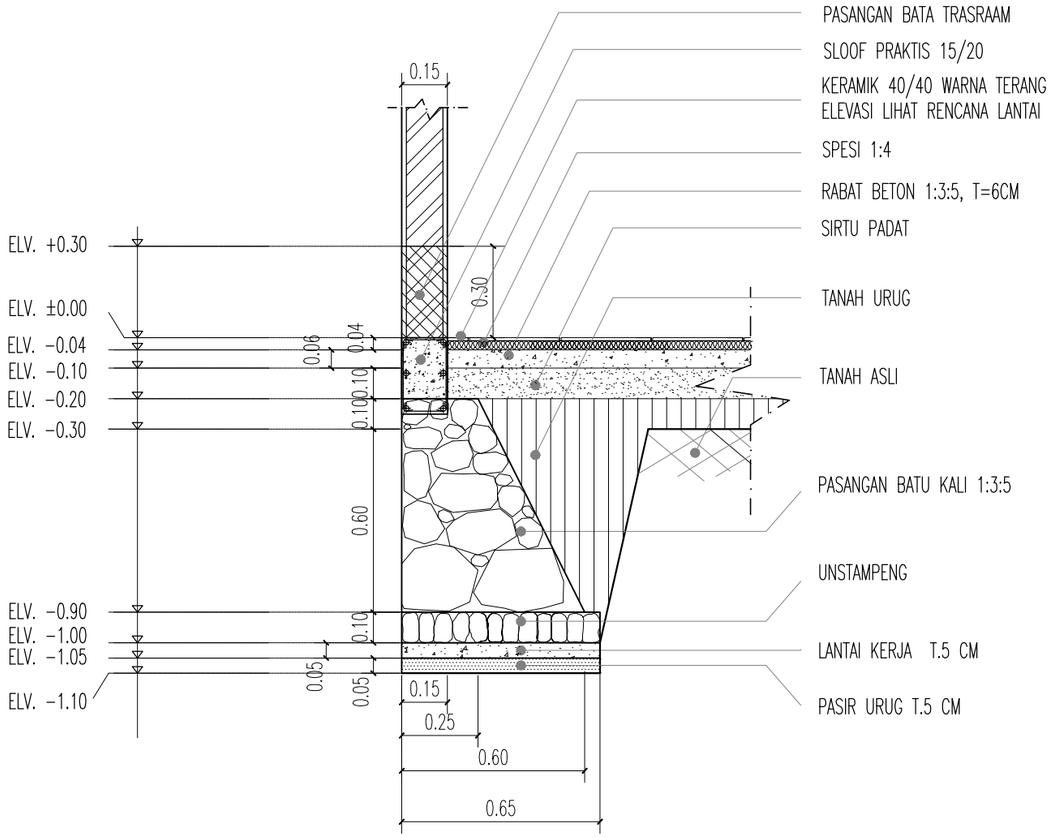

DETAIL PONDASI

skala 1 : 20

DETAIL PENULANGAN BANGUNAN 1 LANTAI			
TYPE	SLOOF S1	KOLOM K1	BALOK (R1)
DETAIL SKALA 1:20	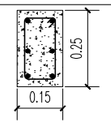	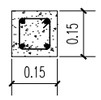	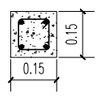
TUL.UTAMA	6 ø10 MM	4 ø10 MM	4 ø10 MM
SENGKANG	ø8 - 150 MM	ø8 - 150 MM	ø8 - 150 MM

KONSULTAN PERENCANA

degris deGriyaIslam

ARSITEKTUR - INTERIOR - LANDSCAPE

ALAMAT
S U R A B A Y A

P E K E R J A A N

L O K A S I P R O Y E K

NAMA GAMBAR	SKALA

KODE. GBR	NO. LEMBAR	JML. LEMBAR
STR	03	04