J1 = 1bh

Kusen alumnium 3" warna putih tulang
Jendela slemar aluminium warna putih tulang
Kaca bening 6 mm

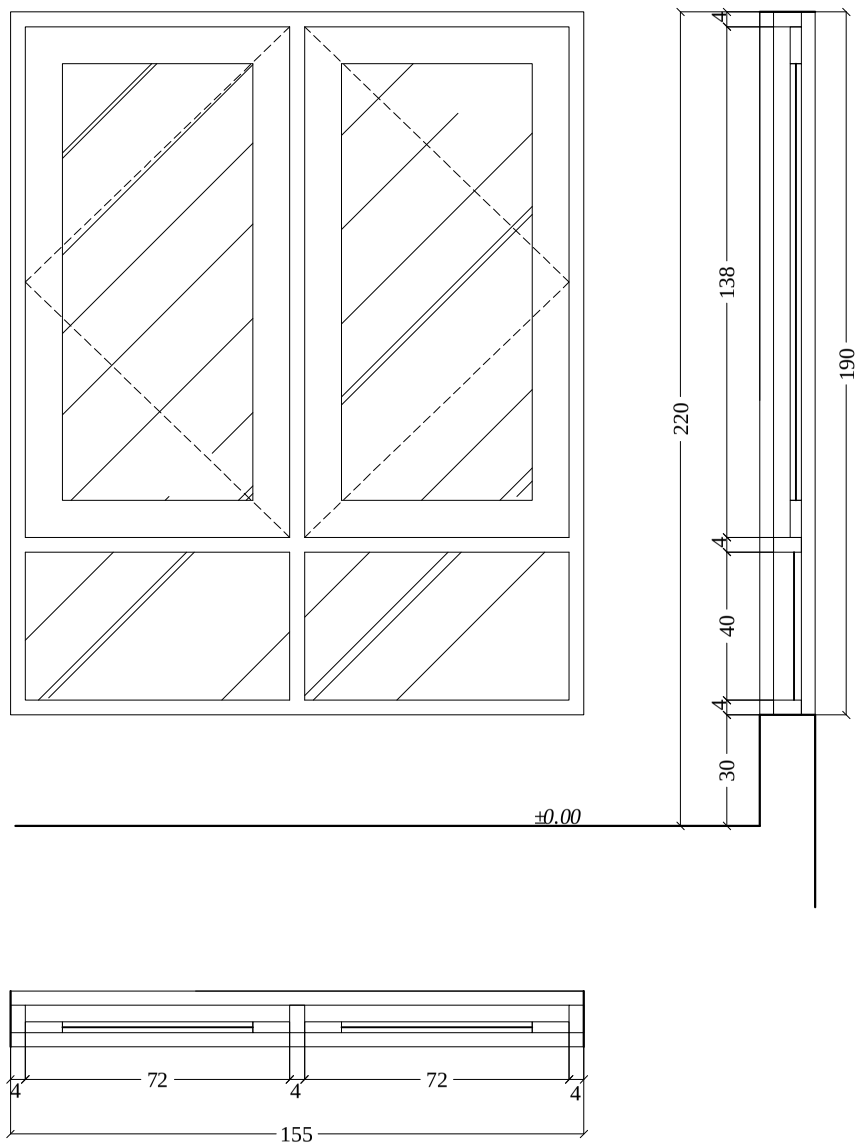

J2 = 1bh

Kusen alumnium 3" warna putih tulang
Jendela slemar aluminium warna putih tulang
Kaca bening 6 mm

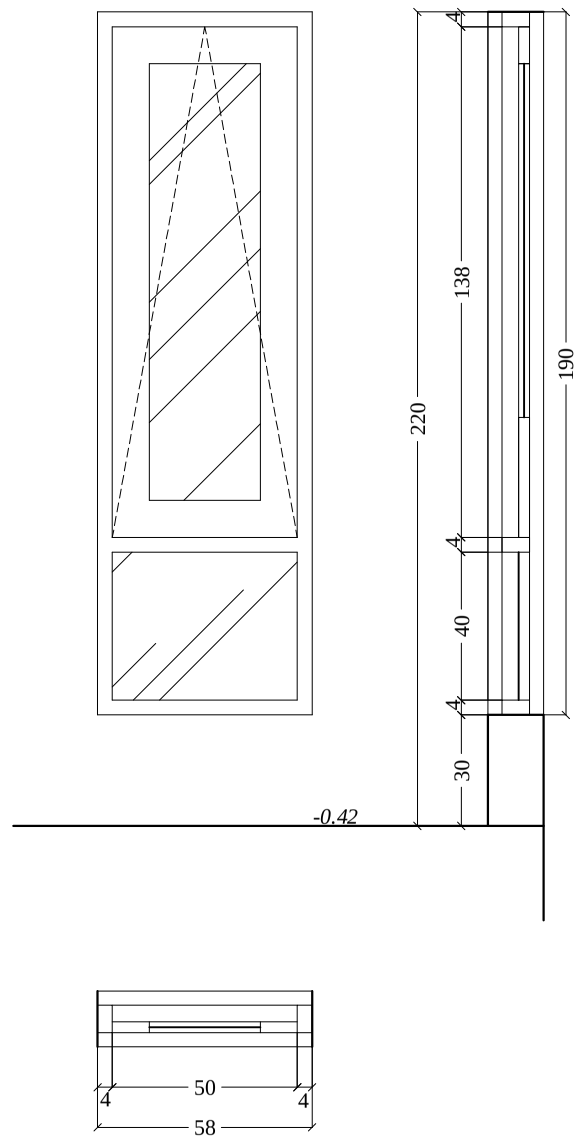

KONSULTAN PERENCANA

degris
deGriyalslam

ARSITEKTUR - INTERIOR - LANDSCAPE

ALAMAT
S U R A B A Y A

PEKERJAAN

LOKASI PROYEK

NAMA GAMBAR	SKALA

KODE. GBR	NO. LEMBAR	JML. LEMBAR
A	14	25