СНАБ.715691.001

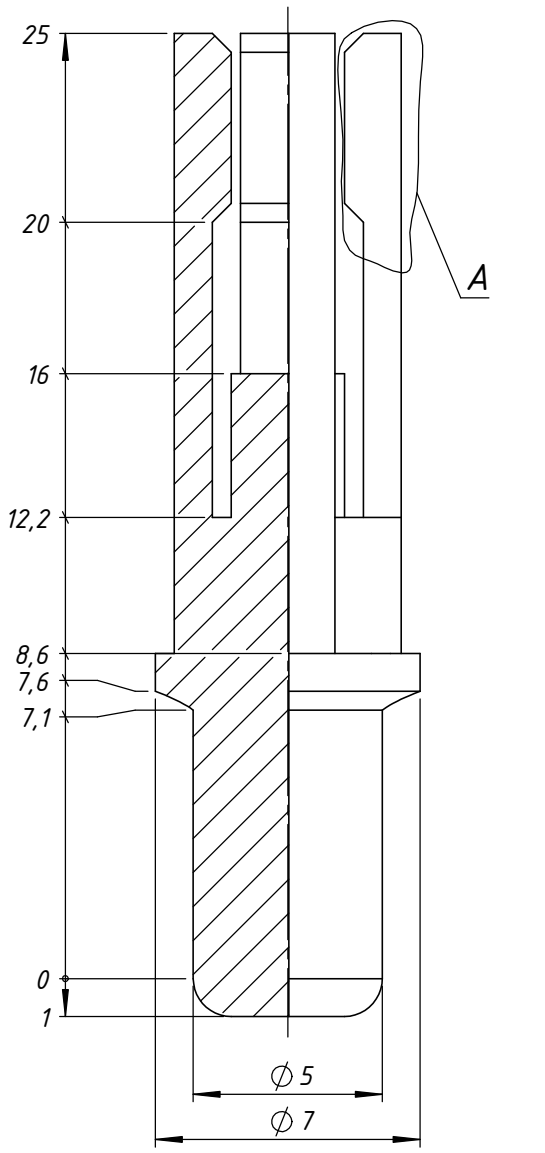

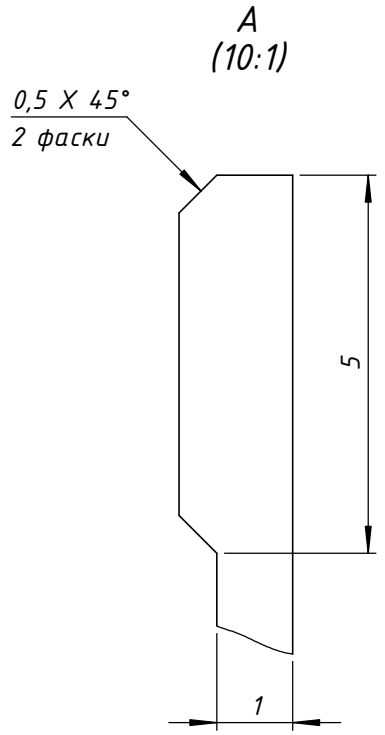

1 Неуказанные радиусы скругления 1 мм.
2 Остальные технические требования по ОСТ ГО.070.014.
3 Изготовить методом экструзии по ГОСТ Р 57589-2017.
4 Изготовление выполнять по выходным данным проектирования СНАБ.715691.001.STL

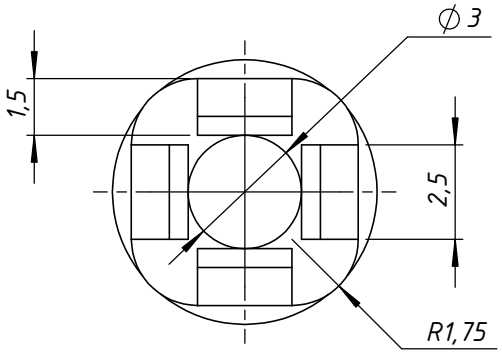

Изм.	Лист	№ докум.	Подп.	Дата
Разраб.		Петрова		
Пров.		Беляев		
Т. контр.				
Н. контр.				
Утв.				

СНАБ.715691.001

Колпачок

Лит.	Масса	Масштаб
		5:1
Лист	Листов 1	

PLA пластик

Университет ИТМО

Перв. примен. | Справ. № | Подп. и дата | Инв. № дубл. | Взам. инв. № | Подп. и дата | Инв. № подл.

Файл: СНАБ.715691.001 Колпачок

Копировал | Формат А4