ТИПОВЫЕ СТРОИТЕЛЬНЫЕ КОНСТРУКЦИИ, ИЗДЕЛИЯ И УЗЛЫ

СЕРИЯ 5.905-17.07

УЗЛЫ И ДЕТАЛИ ЭЛЕКТРОХИМИЧЕСКОЙ ЗАЩИТЫ ПОДЗЕМНЫХ ИНЖЕНЕРНЫХ СЕТЕЙ ОТ КОРРОЗИИ

ВЫПУСК 1

ЧАСТЬ 1 стр. (1...75)

РАБОЧИЕ ЧЕРТЕЖИ

ТИПОВЫЕ СТРОИТЕЛЬНЫЕ КОНСТРУКЦИИ, ИЗДЕЛИЯ И УЗЛЫ

СЕРИЯ 5.905-17.07

УЗЛЫ И ДЕТАЛИ ЭЛЕКТРОХИМИЧЕСКОЙ ЗАЩИТЫ ПОДЗЕМНЫХ ИНЖЕНЕРНЫХ СЕТЕЙ ОТ КОРРОЗИИ

ВЫПУСК 1
ЧАСТЬ 1 стр. (1...75)

РАБОЧИЕ ЧЕРТЕЖИ

РАЗРАБОТАНЫ
ОАО СПКБ «ГАЗПРОЕКТ» - БТЦ

Генеральный директор П. С. Гетман

Главный инженер СПКБ В. М. Панасенко

Главный инженер проекта Л. М. Корж

Утверждены приказом А/О «Росгазификация»
№ 5 от 16 февраля 2007 года;
Введены в действие
ОАО СПКБ «Газпроект» - БТЦ ,
приказ № 7 от 15 февраля 2007 года

Обозначение	Наименование	Примечание
СЗК0.ПЗ	Пояснительная записка	8
СЗК1.00СБ	Заземление анодное из чугунных труб	
	вертикальное Н=3м; 6м. Сборочный чертеж	10
СЗК1.00	Заземление анодное из чугунных труб	11
	вертикальное Н=3м; 6м	
СЗК1.01.00СБ	Клеммник. Сборочный чертеж	12
СЗК1.01.00	Клеммник	12
СЗК1.01.01	Изолятор	13
СЗК1.01.02	Плата	13
СЗК1.02.00СБ	Анод. Сборочный чертеж	14
СЗК1.02.00	Анод	15
СЗК1.02.01	Шайба	15
СЗК2.00СБ	Заземление анодное из чугунных труб	
	вертикальное Н=12м. Сборочный чертеж	16
СЗК2.00	Заземление анодное из чугунных труб	17
	вертикальное Н=12м	
СЗК2.01.00СБ	Анод. Сборочный чертеж	18
СЗК2.01.00	Анод	18
СЗК2.01.01	Труба	19
СЗК2.01.02	Гильза	19
СЗК3.00СБ	Заземление анодное из чугунных труб	
	горизонтальное. Сборочный чертеж	20
СЗК3.00	Заземление анодное из чугунных труб	
	горизонтальное	21
СЗК4.00СБ	Заземление анодное из углеграфитовых труб	
	типа ЭГТ 2900 вертикальное. Сборочный	22
	чертеж	
СЗК4.00	Заземление анодное из углеграфитовых	
	труб типа ЭГТ 2900 вертикальное	23
СЗК5.00СБ	Заземление анодное вертикальное	

продолжение

Обозначение	Наименование	Примечание
	из стальных труб с активатором из	
	коксобетона. Сборочный чертеж	24
СЗК5.00	Заземление анодное вертикальное	
	из стальных труб с активатором из	
	коксобетона	25
СЗК5.01.01	Конус	26
СЗК5.01.00СБ	Футляр. Сборочный чертеж	27
СЗК5.01.00	Футляр	27
СЗК5.02.00СБ	Анод. Сборочный чертеж	28
СЗК5.02.00	Анод	29
СЗК5.02.02	Труба	29
СЗК6.00СБ	Заземление анодное вертикальное	30
	из стальных труб с активатором из	
	коксовой мелочи. Сборочный чертеж	30
СЗК5.03	Плата	31
СЗК6.00	Заземление анодное вертикальное	
	из стальных труб с активатором из	
	коксовой мелочи	31
СЗК7.00СБ	Заземление анодное из стальных труб с	
	активатором из коксобетона вертикальное	
	Сборочный чертеж	33

Подпись и дата | Инв. N дубл. | Взам. инв. N | Подпись и дата | Инв. N подл.

Изм.	Лист	N докум.	Подпись	Дата
Разраб.		Тарасенко		01.07
Пров.		Степанов		01.07
Н. контр.		Панасенко		01.07
Утв.		Корж		01.07

СЗК.00С

Содержание

Лит.	Лист	Листов
	1	6

СПКБ "Газпроект"

продолжение

Обозначение	Наименование	Примечание
СЗК7.00	Заземление анодное из стальных труб с	
	активатором из коксобетона вертикальное	34
СЗК7.01.00	Анод	36
СЗК7.01.00СБ	Анод	37
СЗК8.00СБ	Заземление анодное вертикальное	
	из железокремнистых электродов, монти-	
	руемых на уголке. Сборочный чертеж	38
СЗК8.00	Заземление анодное вертикальное	
	из железокремнистых электродов, монти-	
	руемых на уголке	39
СЗК8.01.00СБ	Наконечник. Сборочный чертеж	41
СЗК8.01.00	Наконечник	41
СЗК8.02.00СБ	Секция анода. Сборочный чертеж	42
СЗК8.02.00	Секция анода	43
СЗК8.02.02	Уголок	43
СЗК8.02.01.00СБ	Электрод в сборе. Сборочный чертеж	44
СЗК8.02.01.00СБ	Электрод в сборе	45
СЗК8.02.01.02	Прокладка	45
СЗК8.02.01.01	Электрод железокремнистый	46
СЗК8.01.03	Серьга	47
СЗК8.02.04	Скоба	47
СЗК9.00СБ	Заземление анодное вертикальное	
	из железокремнистых электродов, монти-	
	руемых на уголке. Сборочный чертеж	48
СЗК9.00	Заземление анодное вертикальное	
	из железокремнистых электродов монти-	
	руемых на уголке	49
СЗК10.00СБ	Заземление анодное вертикальное	
	из железокремнистых электродов, монти-	
	руемых на полипропиленовой трубе	
	Сборочный чертеж	51

продолжение

Обозначение	Наименование	Примечание
СЗК10.00	Заземление анодное вертикальное	
	из железокремнистых электродов, монти-	
	руемых на полипропиленовой трубе	52
СЗК10.01.00СБ	наконечник. Сборочный чертеж	54
СЗК10.01.00	Наконечник	54
СЗК10.01.01	Скоба	55
СЗК10.02.00	Секция анода	55
СЗК10.02.00СБ	Секция анода. Сборочный чертеж	56
СЗК10.02.01	Кассета	57
СЗК10.02.02	Скоба	58
СЗК10.02.03	Стопор	58
СЗК11.00СБ	Заземление анодное из железокремнистых	
	электродов горизонтальное	59
	Сборочный чертеж	
СЗК11.00	Заземление анодное из железокремнистых	
	электродов горизонтальное	60
СЗК12.00СБ	Заземление анодное вертикальное	
	Менделеевец МГ". Сборочный чертеж	61
СЗК12.00	Заземление анодное вертикальное	
	"Менделеевец МГ"	63
СЗК13.00СБ	Заземление анодное линейное горизонтальное	
	Менделеевец ММ". Сборочный чертеж	65

Подпись и дата | Инв. N дубл. | Взам инв. N | Подпись и дата | Инв. N подл.

продолжение

Обозначение	Наименование	Примечание
СЗК13.00	Заземление анодное линейное горизонтальное	
	"Менделеевец ММ"	66
СЗК14.00СБ	Заземление анодное вертикальное	
	"Менделеевец ММ". Сборочный чертеж	68
СЗК14.00	Заземление анодное вертикальное	
	"Менделеевец ММ"	69
СЗК15.00СБ	Заземление анодное двухрядное горизонталь-	
	ное "Менделеевец ММ". Сборочный чертеж	71
СЗК15.00	Заземление анодное двухрядное горизонталь-	
	ное "Менделеевец ММ"	72
СЗК16.00СБ	Заземление анодное двухрядное вертикаль-	
	ное "Менделеевец ММ". Сборочный чертеж	73
СЗК16.00	Заземление анодное двухрядное вертикаль-	
	ное "Менделеевец ММ"	74
СЗК17.00	Установка контактной колонки на	
	поверхностном заземлении	75
СЗК18.00СБ	Установка катодной станции, дренажа	
	на постаменте. Сборочный чертеж	76
СЗК18.00	Установка катодной станции,	
	дренажа на постаменте	78
СЗК18.02	Ключ	80
СЗК18.03.00СБ	Постамент. Сборочный чертеж	79
СЗК18.03.00	Постамент	80
СЗК18.03.01	Плата	82
СЗК18.03.02	Пластина	82
СЗК18.03.03	Втулка	83
СЗК18.03.04	Болт специальный	83
СЗК18.03.05.00СБ	Корпус. Сборочный чертеж	84
СЗК18.03.05.00	Корпус	85
СЗК18.03.05.01	Втулка	86
СЗК18.03.05.02	Скоба	87

продолжение

Обозначение	Наименование	Примечание
СЗК18.03.05.03	Стойка	87
СЗК18.03.05.04	Стойка	88
СЗК18.03.05.07	Уголок	88
СЗК18.03.05.08	Лист верхний	89
СЗК18.03.06.00СБ	Дверь. Сборочный чертеж	90
СЗК18.03.06.00	Дверь	90
СЗК18.03.06.01	Гайка специальная	91
СЗК18.03.06.02	Ось	91
СЗК18.03.06.03	Лист	92
СЗК19.00СБ	Установка катодной станции типа КСК,	
	дренажа типа ПГД-200. Сборочный чертеж	93
СЗК19.00	Установка катодной станции типа КСК,	
	дренажа типа ПГД-200	94
СЗК19.01	Болт анкерный	95
СЗК19.02	Скоба	95
СЗК19.03	Лист	96
СЗК20.01	Уголок	96
СЗК20.00СБ	Установка блоков защиты типа БЗК; БДЗ	
	Сборочный чертеж	97
СЗК20.00	Установка блоков защиты типа БЗК; БДЗ	98
СЗК21.00СБ	Установка счетчика и автоматического	
	выключателя. Сборочный чертеж	99
СЗК21.00	Установка счетчика и автоматического	
	выключателя	100

Подпись и дата | Инв. N дубл. | Взам инв. N | Подпись и дата | Инв. N подл.

продолжение

Обозначение	Наименование	Примечание
С3К21.01.00СБ	Корпус. Сборочный чертеж	101
С3К21.01.00	Корпус	102
С3К21.01.01	Лист	102
С3К21.01.02	Бобышка	103
С3К21.01.03	Каркас	103
С3К21.02.00СБ	Дверь. Сборочный чертеж	104
С3К21.02.00	Дверь	104
С3К21.02.01	Лист	105
С3К21.03	Панель	106
С3К22.00СБ	Соединение изолирующее фланцевое.	
	Сборочный чертеж	107
С3К22.00	Соединение изолирующее фланцевое	109
С3К22.05	Шайба	113
С3К22.01.00СБ	Патрубок. Сборочный чертеж	114
С3К22.01.00	Патрубок	115
С3К22.01.02	Труба	116
С3К22.01.01	Фланец	117
С3К22.02	Фланец	118
С3К22.03	Прокладка	119
С3К22.04	Втулка	120
С3К23.00СБ	Соединение изолирующее на кране 11ч 8бк	
	на Рр 06 МПа (6кгс/см2).	
	Сборочный чертеж	121
С3К23.00	Соединение изолирующее на кране 11ч 8бк	
	на Рр 06 МПа (6кгс/см2)	121
С3К24.00СБ	Соединение изолирующее на задвижке	
	ЗКЛ2-16 на Рр 06 МПа (6 кгс/см2)	
	Сборочный чертеж	122
С3К24.00	Соединение изолирующее на задвижке	
	ЗКЛ2-16 на Рр 06 МПа (6 кгс/см2)	123
С3К25.00СБ	Соединение изолирующее на задвижке	

продолжение

Обозначение	Наименование	Примечание
	30ч6бк на Рр 06 МПа (6 кгс/см2).	
	Сборочный чертеж	124
С3К25.00	Соединение изолирующее на задвижке	
	30ч6бк на Рр 06 МПа (6 кгс/см2)	125
С3К26.00СБ	Контрольно-измерительный пункт на	
	трубопроводе. Сборочный чертеж	126
С3К26.00	Контрольно-измерительный пункт на	
	трубопроводе	127
С3К26.01.00СБ	Подушка. Сборочный чертеж	128
С3К26.01.00	Подушка	128
С3К26.01.01.00СБ	Каркас. Сборочный чертеж	129
С3К26.01.01.00	Каркас	129
С3К26.01.01.01	Кольцо	130
С3К26.01.01.02	Связка	130
С3К26.03.00СБ	Ковер. Сборочный чертеж	131
С3К26.03.00	Ковер	131
С3К26.03.01.00СБ	Корпус. Сборочный чертеж	132
С3К26.03.01.00	Корпус	132
С3К26.03.01.01	Фланец	133
С3К26.03.01.02	Кольцо	133
С3К26.03.01.03	Косынка	134
С3К26.03.02.00	Крышка	134
С3К27.00СБ	Контрольно-измерительный пункт на трубо-	
	проводе с колонкой. Сборочный чертеж	135

Подпись и дата | Инв. N дубл. | Взам инв. N | Подпись и дата | Инв. N подл.

продолжение

Обозначение	Наименование	Примечание
С3К27.00	Контрольно-измерительный пункт на	
	трубопроводе с колонкой	136
С3К27.01.00	Колонка	136
С3К27.01.00СБ	Колонка. Сборочный чертеж	137
С3К27.01.01.00СБ	Корпус. Сборочный чертеж	138
С3К27.01.01.00	Корпус	138
С3К27.01.01.01	Уголок	139
С3К27.01.01.02	Фланец	139
С3К27.01.02.00СБ	Крышка. Сборочный чертеж	140
С3К27.01.02.00	Крышка	140
С3К27.01.02.01	Конус	141
С3К27.01.03	Плата	141
С3К28.00СБ	Заземление защитное. Сборочный чертеж	142
С3К28.00	Заземление защитное	143
С3К28.01	Заземлитель	143
С3К29.00.СБ	Контактное устройство на трубопроводе.	
	Сборочный чертеж	144
С3К29.00.	Контактное устройство на трубопроводе	145
С3К30.00СБ	Контактное устройство на трубопроводе	
	с колонкой. Сборочный чертеж	146
С3К30.00	Контактное устройство на трубопроводе	
	с колонкой	147
С3К31.00СБ	Подключение кабеля электрозащиты к	
	рельсам железной дороги. Сборочный чертеж	148
С3К31.00	Подключение кабеля электрозащиты к	
	рельсам железной дороги	149
С3К31.01	Наконечник	152
С3К32.00	Соединение кабеля электрозащиты с	
	трубопроводом	150
С3К32.01	Уголок	150

продолжение

Обозначение	Наименование	Примечание
С3К33.00СБ	Установка постоянной электроперемычки	
	на задвижке. Сборочный чертеж	151
С3К33.00	Установка постоянной электроперемычки	
	на задвижке	152
С3К33.01	Перемычка	155
С3К34.00СБ	Подключение кабеля электрозащиты к	
	средней точке путевых дроселей	
	железной дороги. Сборочный чертеж	153
С3К34.00	Подключение кабеля электрозащиты к	
	средней точке путевых дроселей	
	железной дороги	154
С3К34.01	Шина	154
С3К35.00	Установка переносной электроперемычки	
	на изолирующем фланцевом соединении	155
С3К36.00СБ	Установка электроперемычки двух параллельных трубопроводов с выходом под ковер. Сборочный чертеж	156
С3К36.00	Установка элетроперемычки двух параллельных трубопроводов с выходом под ковер	157
С3К37.00СБ	Установка электроперемычки двух	
	пересекающихся трубопроводов	
	с выходом под ковер. Сборочный чертеж	158
С3К37.00	Установка электроперемычки двух	
	пересекающихся трубопроводов	
	с выходом под ковер	159

Подпись и дата | Инв. N дубл. | Взам инв. N | Подпись и дата | Инв. N подл.

окончание

Обозначение	Наименование	Примечание
С3К38.00СБ	Установка электроперемычки трех	
	пересекающихся трубопроводов	
	с выходом под ковер. Сборочный чертеж	160
С3К38.00	Установка электроперемычки трех	
	пересекающихся трубопроводов	
	с выходом под ковер	161
С3К39.00СБ	Установка протекторов с активатором	
	на трубопроводе с выводом под ковер.	
	Сборочный чертеж	162
С3К39.00	Установка протекторов с активатором	
	на трубопроводе с выводом под ковер	163
С3К40.00СБ	Заземление газопровода. Сборочный	
	чертеж	164
С3К40.00	Заземление газопровода	165
С3К40.01СБ	Заземлитель. Сборочный чертеж	165
С3К40.01	Заземлитель	166
С3К41.00СБ	Молниезащита шкафного газорегулятор-	
	ного пункта. Сборочный чертеж	167
С3К41.00	Молниезащита шкафного газорегулятор-	
	ного пункта	168
С3К41.01.02	Заглушка	168
С3К41.01.00СБ	Молниеотвод. Сборочный чертеж	169
С3К41.01.00	Молниеотвод	169
С3К41.01.01СБ	Опора. Сборочный чертеж	170
С3К41.01.01	Опора	170

Подпись и дата | Инв. N дубл. | Взам инв. N | Подпись и дата | Инв. N подл.

Пояснительная записка

1 Общая часть

1.1 Рабочие чертехи типовой документации "Узлы и детали электрохимической защиты подземных инженерных сетей от коррозии" серии 5.905-17.07 вып.1 разработаны взамен серии 5.905-6.

1.2 Рабочие чертехи выполнены с учетом опыта проектирования, строительства, эксплуатации систем газоснабхения и устройств защиты их от коррозии на основании следующих нормативных документов:

- СНиП 42-01-2002 "Газораспределительные системы";
- ПБ 12-529-03 "Правила безопасности систем газораспределения и газопотребления";
- ГОСТ 9.602-2005 "Единная система защиты от коррозии и старения. Сооружения подземные. Общие требования к защите от коррозии";
- ПУЭ "Правила устройства электроустановок", издание 6;
- ПУЭ "Правила устройства электроустановок", издание 7;
- СНиП 3.05.06-85 "Электротехнические устройства";
- СНиП 3.02.01-87 "Земляные сооружения, основания и фундаменты";
- СНиП 2.02.01-83 "Основания здания и сооружения".

1.3 Технические решения, принятые в рабочих чертехах, соответствуют требованиям дествующих норм, правил и стандартов.

2 Область применения

2.1 Рабочие чертехи, настоящей типовой документации, электрохимической защиты инженерных сетей от коррозии применяются при проектировании и строительстве газопроводов, систем газоснабхения природным газом ГОСТ 5542-87 с избыточным давлением до 1,2 МПа (12 кгс/см2) и сжиженного углеводородного газа (СУГ) - ГОСТ 20448-90 с избыточным давлением до 1,6 МПа (16кгс/см2) для районов с расчетной температурой наружного воздуха не ниже 40°С и сейсмичностью до 9 баллов.

2.2 Рабочие чертехи данной серии предусматривают проектирование и монтаж: анодных заземлителей, установок электрохимической защиты подземных инхенерных сетей от коррозии, рабочих заземлений установок катодных станций, установок блоков защиты, установок счетчиков, автоматических выключателей, контрольных пунктов, электроперемычек, изолирующих фланцевых соединений, молниеотводов.

3 Технические требования

3.1 Материалы и изготовление узлов и деталей должны соответствовать нормативным требованиям.

3.2 Свойства материалов и оборудования должны быть подтверждены сертификатом качества.

4 Рекомендации по проектированию и монтажу

4.1 Выбор типа анодных заземлений определяется на стадии проектирования в зависимости от геологического разреза вмещающих пород и величины тока защиты.

4.2 Для расчета и выбора анодных заземлителей руководящим материалом являются: "Рекомендации по методике расчета и выбору конструкции анодных заземлителей для катодной защиты" на основании требований ГОСТ 2.9602-2005.

4.3 Для уменьшения сопротивления растеканию тока анодного заземления и скорости анодного растворения прианодное пространство следует засыпать различными активаторами, поставляемыми заводам-изготовителям заземлителей (коксы, глина или другими заполнителями) имеющих низкое удельное электрическое сопротивление.

Количество засыпки определяется расчетом.

Изм.	Лист	N докум.	Подпись	Дата				
					С3К0.ПЗ			
Разраб.		Тарасенко		01.07	Пояснительная записка	Лит.	Лист	Листов
Пров.		Степанов		01.07			1	2
Н. контр.		Панасенко		01.07		СПКБ "Газпроект"		
Утв.		Корж		01.07				

Подпись и дата | Инв. N дубл. | Взам инв. N | Подпись и дата | Инв. N подл.

4.4 Глубина укладки горизонтального анодного заземления принимается не менее 100 мм ниже сезонного нормативного промерзания грунта данного района.

4.5 Подключение анодного заземления к "+" преобразователя катодной защиты осуществлять через контактное устройство (КУ). Сечение и марка кабеля определяется проектом.

4.6 При монтаже допускается применение для заземлителей чугунные и стальные трубы бывшие в употреблении (БУ) без изоляционного покрытия.

4.7 Земляные работы, связанные с монтажом кабеля следует выполнять в соответствии требования СНиП 3.02.01-81 с заменой в части п.п. 5.7, 5.8, 5.50 ГОСТ Р 12.3.048-2002.

4.8 Монтаж катодных станций, электродренажей и вентильных блоков выполнять в соответствии паспорта и инструкции по эксплуатации заводов изготовителей и настоящего выпуска.

4.9 Проектирование и монтаж изолирующих фланцевых соединений (ИФС) выполнять из оборудования, поставляемого изготовителями в соответствии ГОСТ 12.2.063-81, при надземной прокладке необходимо предусматривать защиту от атмосферных осадков.

5 Обозначения, принятые в типовой серии

СЗК - электрохимическая защита от коррозии

Пример обозначения при заполнении спецификации

Марка поз.	Обозначение	Наименование	Кол.	Масса ед.,кг	Примечание
	5.905-17.07 вып.1 СЗК13.00-01	Установка катодной станции КСК			

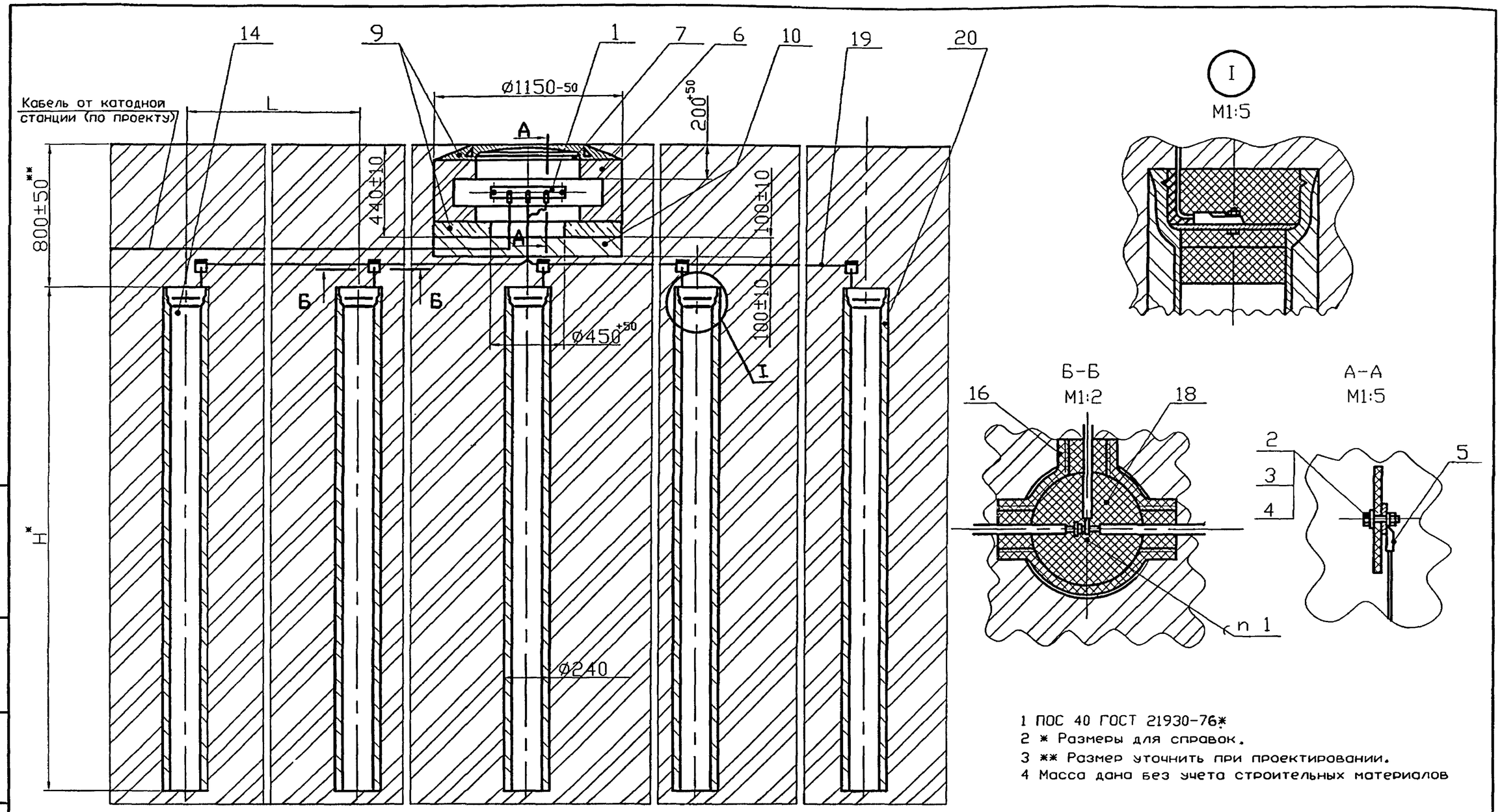

1 ПОС 40 ГОСТ 21930-76*
2 * Размеры для справок.
3 ** Размер уточнить при проектировании.
4 Масса дана без учета строительных материалов

Обозначение	H,мм	L,мм	Количество анодов,шт.	Масса, кг
СЗК1.00	3000	3000±100	15	1650
-01	6000	6000±100	15	2050

Изм.	Лист	N докум.	Подпись	Дата
Разраб.		Тарасенко		01.07
Пров.		Степанов		01.07
Н. контр.		Панасенко		01.07
Утв.		Корж		01.07

СЗК1.00СБ

Заземление анодное из чугунных труб вертикальное H=3м; 6м. Сборочный чертеж

Лит.	Масса	Масштаб
	см. табл.	—
Лист	Листов 1	

СПКБ "Газпроект"

Инв. N подл. | Подпись и дата | Взам инв. N | Инв. N дубл. | Подпись и дата

Формат	Зона	Поз.	Обозначение	Наименование	Кол.	Примечание
				Документация		
А3			СЗК1.00СБ	Сборочный чертеж		
				Сборочные единицы		
А4		1	СЗК1.01.00	Клеммник	1	
				Стандартные изделия		
		2		Болт 10х30. 58.096		
				ГОСТ 7798-70*	3	
		3		Гайка М10. 5. 096		
				ГОСТ 5915-70*	3	
		4		Шайба 10. 01. 019		
				ГОСТ 11371-78*	3	
		5		Наконечник 25-10-8		
				ГОСТ 7386-80*	3	
		6		Кирпич К-О 100 ГОСТ 530-95*	85	см. примеч.
		7		Люк ЛВ ГОСТ 3634-99	1	
				Материалы		
		9		БСГ В15 П3 ГОСТ 7473-94*	0,02 $м^3$	см. примеч.
		10		Песок природный для		
				строительных работ		
				ГОСТ 8736-93*	0,1 $м^3$	

Марку кирпича и бетона по морозостойкости и водонепроницаемости следует назначать в зависимости от грунтовых условий и значений расчетных температур наружного воздуха в районе строительства

Изм.	Лист	N докум.	Подпись	Дата	СЗК1.00		
Разраб.		Тарасенко		01.07	Заземление анодное из чугунных труб вертикальное Н=3м;6м	Лит.	Лист 1 / Листов 2
Пров.		Степанов		01.07		СПКБ "Газпроект"	
Н. контр.		Панасенко		01.07			
Утв.		Корж		01.07			

Подпись и дата | Инв. N дубл. | Взам инв. N | Подпись и дата | Инв. N подл.

Формат	Зона	Поз.	Обозначение	Наименование	Кол.	Примечание
			Переменные данные	для исполнений		
				СЗК1.00		
				Сборочные единицы		
А4		14	СЗК1.02.00	Анод	15	
				Прочие изделия		
		16		Коробка ответвительная		
				заводского изготовления	15	
				Материалы		
		18		Битум нефтяной		
				изоляционный БНИ-IV		
				ГОСТ 9812-74*	0,28 $дм^3$	
		19		Кабель ПвБбШв-660;		
				2х16 ГОСТ 16442-80*	45 м	
		20		Раствор глинистый	1,1 $м^3$	
				СЗК1. 00-01		
				Сборочные чертежи		
А4		14	СЗК1.02.00-01	Анод	10	
				Прочие изделия		
		16		Коробка ответвительная		
				заводского изготовления	10	
				Материалы		
		18		Битум нефтяной		
				изоляционный БНИ-IV		
				ГОСТ 9812-74*	0,18 $дм^3$	
		19		Кабель ПвБбШв-660;		
				2х16 ГОСТ 16442-80*	57 м	
		20		Раствор глинистый	1,4 $м^3$	

Изм.	Лист	N докум.	Подпись	Дата	СЗК1.00	Лист 2

Подпись и дата | Инв. N дубл. | Взам инв. N | Подпись и дата | Инв. N подл.

Формат	Зона	Поз.	Обозначение	Наименование	Кол.	Примечание
				Документация		
А4			СЗК1. 01. 00 СБ	Сборочный чертеж		
				Детали		
А4		1	СЗК1. 01. 01	Изолятор	1	
А4		2	СЗК1. 01. 02	Клеммник	1	
				Стандартные изделия		
		3		Болт М10х30.58. 096		
				ГОСТ 7798-70*	2	
		4		Гайка М10. 5. 096		
				ГОСТ 5915-70*	2	
		5		Шайба 8. 01. 019		
				ГОСТ 11371-78*	2	

Подпись и дата | Инв. N дубл. | Взам инв. N | Подпись и дата | Инв. N подл.

Изм.	Лист	N докум.	Подпись	Дата	СЗК1.01.00		
Разраб.		Тарасенко		01.07	Клеммник	Лит.	Лист	Листов 1
Пров.		Степанов		01.07				
Н. контр.		Панасенко		01.07		СПКБ "Газпроект"	
Утв.		Корж		01.07			

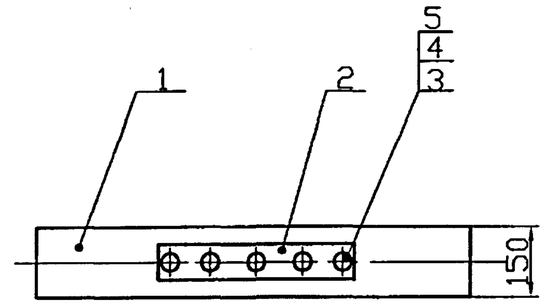

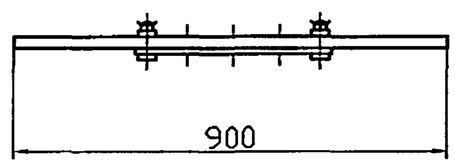

Размеры для справок

Подпись и дата | Инв. N дубл. | Взам инв. N | Подпись и дата | Инв. N подл.

Изм.	Лист	N докум.	Подпись	Дата	СЗК1.01.00СБ			
Разраб.		Тарасенко		01.07	Клеммник. Сборочный чертеж	Лит.	Масса 3,9	Масштаб 1:10
Пров.		Степанов		01.07		Лист	Листов 1	
Н. контр.		Панасенко		01.07		СПКБ "Газпроект"		
Утв.		Корж		01.07				

12,5

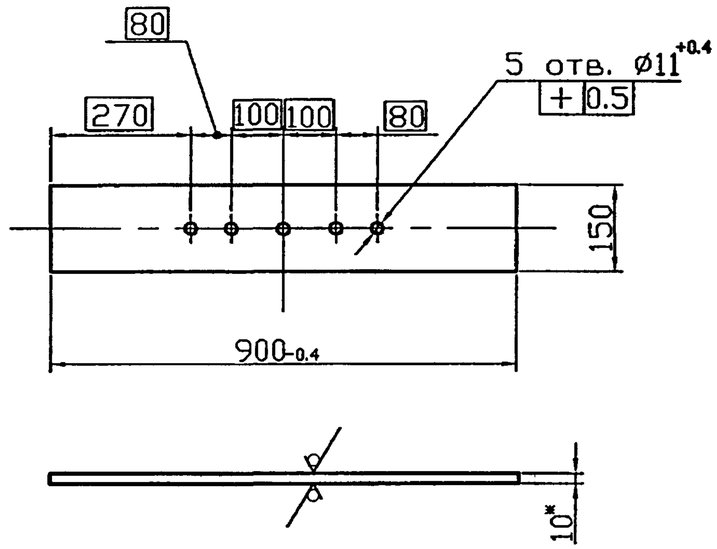

*Размер для справки

					С3К1.01.01			
Изм.	Лист	N докум.	Подпись	Дата	Изолятор	Лит.	Масса	Масштаб
Разраб.		Тарасенко		01.07			2.7	1:10
Пров.		Степанов		01.07		Лист	Листов 1	
Н. контр.		Панасенко		01.07	АЦЭИД 500-10 ГОСТ 4248-92*	СПКБ "Газпроект"		
Утв.		Корж		01.07				

Подпись и дата | Инв. N дубл. | Взам инв. N | Подпись и дата | Инв. N подл.

12,5

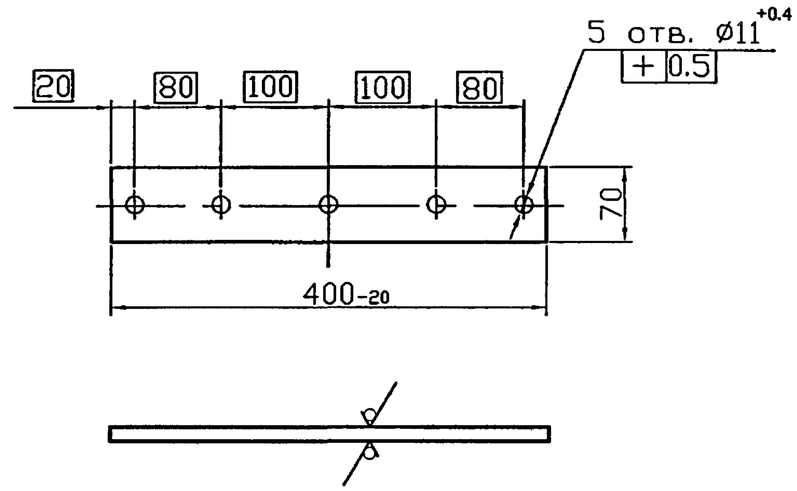

Покрытие: Ц38 Ц1 ГОСТ 3840-79*

					С3К1.01.02			
Изм.	Лист	N докум.	Подпись	Дата	Плата	Лит.	Масса	Масштаб
Разраб.		Тарасенко		01.07			1.1	1:5
Пров.		Степанов		01.07		Лист	Листов 1	
Н. контр.		Панасенко		01.07	Лист Б-ПН-5.0 ГОСТ 19903-74* / Ст3 ГОСТ 14637-89*	СПКБ "Газпроект"		
Утв.		Корж		01.07				

Подпись и дата | Инв. N дубл. | Взам инв. N | Подпись и дата | Инв. N подл.

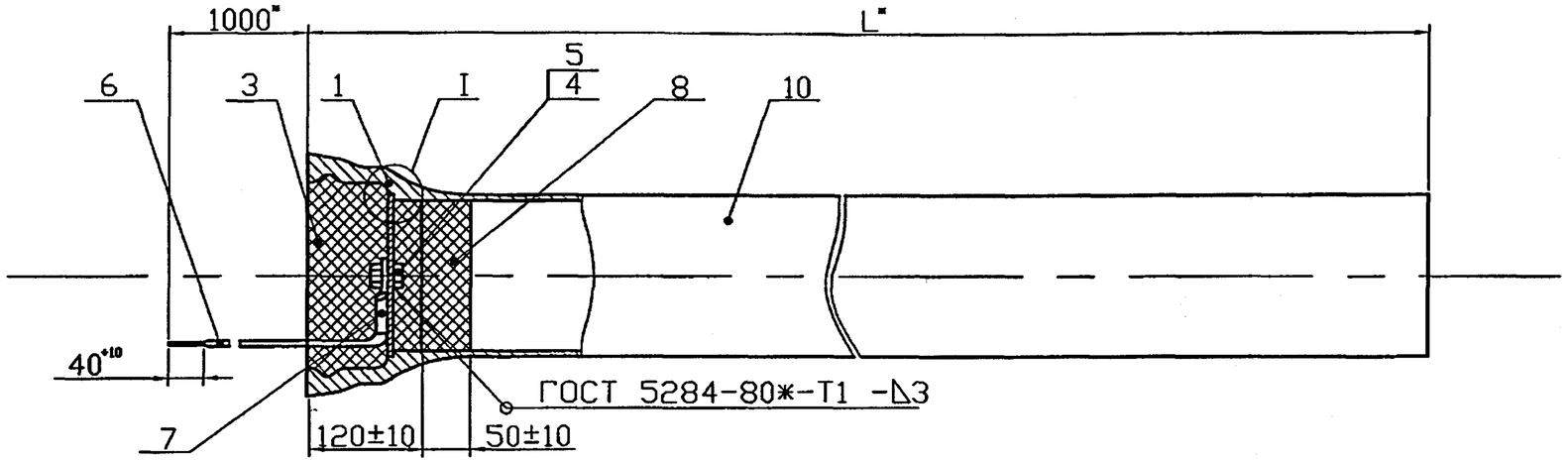

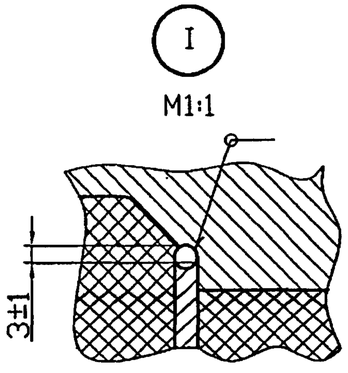

Обозначение	L*, мм	Масса, кг
СЗК1.02.00	3000	105
-01	6000	198

1 Сварка ручная электродуговая.
2 *Размеры для справок

Изм.	Лист	N докум.	Подпись	Дата	СЗК1.02.00СБ			
Разраб.		Тарасенко		01.07	Анод. Сборочный чертеж	Лит.	Масса	Масштаб
Пров.		Степанов		01.07			См. табл.	1:20
						Лист	Листов 1	
Н. контр.		Панасенко		01.07	СПКБ "Газпроект"			
Утв.		Корж		01.07				

Подпись и дата | Инв. N дубл. | Взам инв. N | Подпись и дата | Инв. N подл.

Формат	Зона	Поз.	Обозначение	Наименование	Кол.	Примечание
				Документация		
А3			СЗК1. 02. 00 СБ	Сборочный чертеж		
				Детали		
А4		1	СЗК1. 02. 01	Шайба	1	
				Стандартные изделия		
		3		Битум нефтяной		
				изоляционный БНИ-IV		
				ГОСТ 9812-74*	3,5	$дм^3$
		4		Болт 10х30. 58.096		
				ГОСТ 7798-70*	1	
		5		Гайка М8.5.096 ГОСТ 5915-70*	1	
		6		Кабель ПвБбШв-660;		
				2х6 ГОСТ 16442-80*	1	м
		7		Наконечник 15-8-6		
				ГОСТ 7386-80*	1	
		8		Просмоленная пеньковая		
				прядь ГОСТ 9993-74**	1	$дм^3$
			Перемнные	данные для исполнений		
				СЗК1. 00		
				Стандартные изделия		
		10		Труба ЧН Р150х3000 Б		
				ГОСТ 9583-75*	1	
				СЗК1. 02. 00-01		
				Стандартные изделия		
		10		Труба ЧН Р150х6000 Б		
				ГОСТ 9583-75*	1	

Подпись и дата | Инв. N дубл. | Взам инв. N | Подпись и дата | Инв. N подл.

Изм.	Лист	N докум.	Подпись	Дата	СЗК1.02.00			
Разраб.		Тарасенко		01.07	Анод	Лит.	Лист	Листов 1
Пров.		Степанов		01.07		СПКБ "Газпроект"		
Н. контр.		Панасенко		01.07				
Утв.		Корх		01.07				

12,5

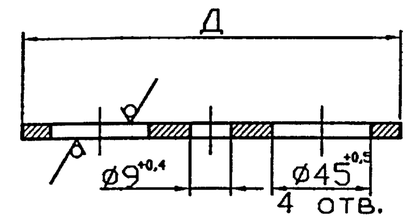

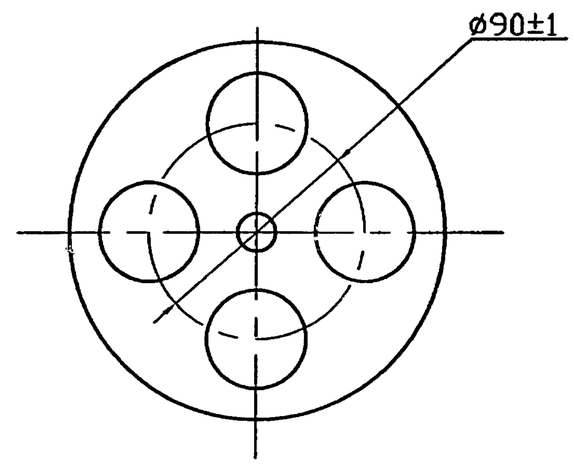

Обозначение	Д, мм	Масса, кг
СЗК1. 02. 01	160-1,0	0,54
-01	150-1,0	0,52

Подпись и дата | Инв. N дубл. | Взам инв. N | Подпись и дата | Инв. N подл.

Изм.	Лист	N докум.	Подпись	Дата	СЗК1.02.01			
Разраб.		Тарасенко		01.07	Шайба	Лит.	Масса 0,54	Масштаб 1:2
Пров.		Степанов		01.07		Лист	Листов 1	
Н. контр.		Панасенко		01.07	Лист Б-ПН-5,0 ГОСТ 19903-74* Ст3 ГОСТ 14637-89*	СПКБ "Газпроект"		
Утв.		Корх		01.07				

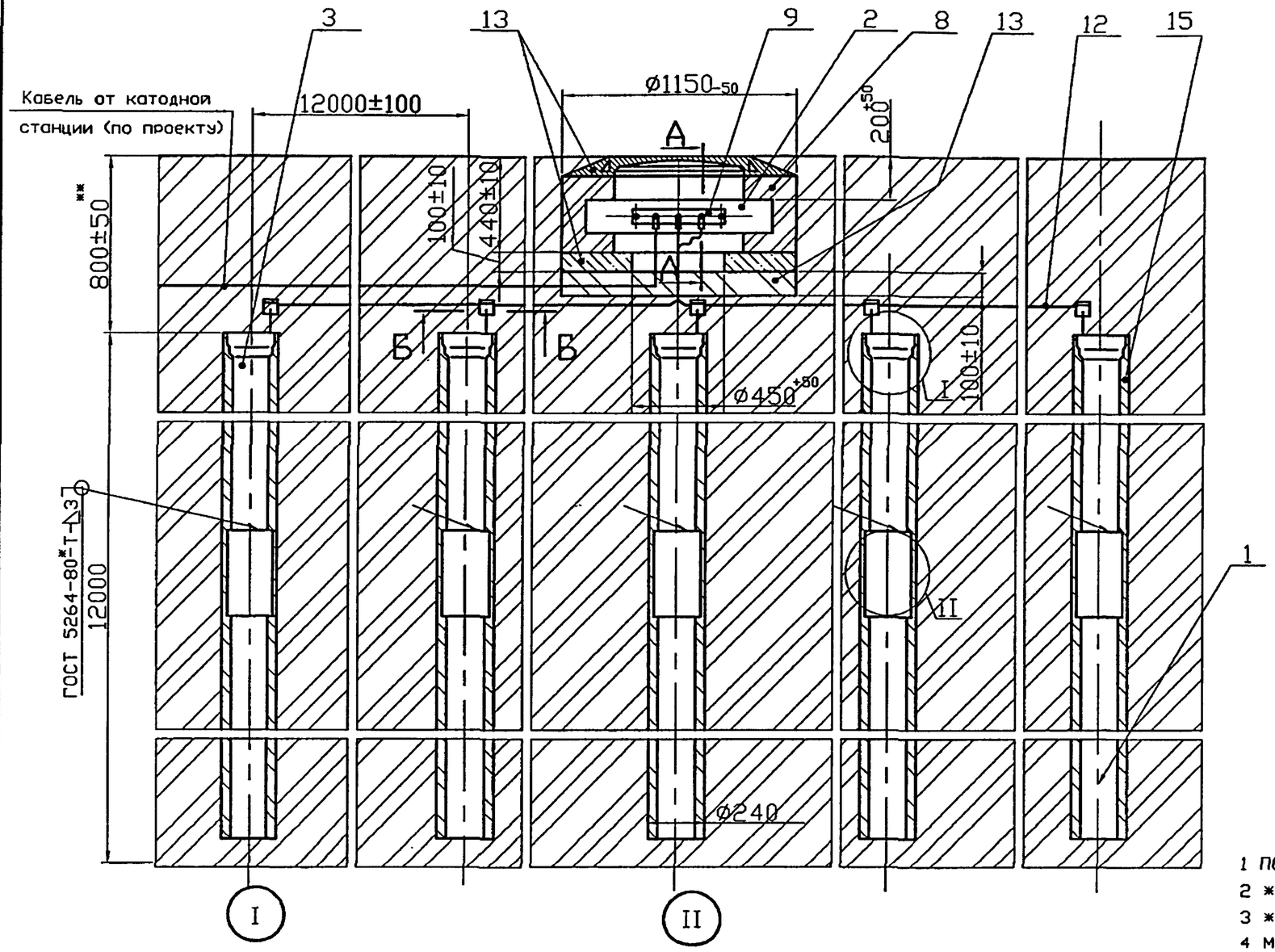

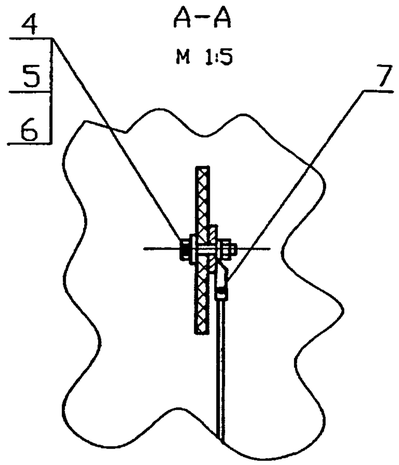

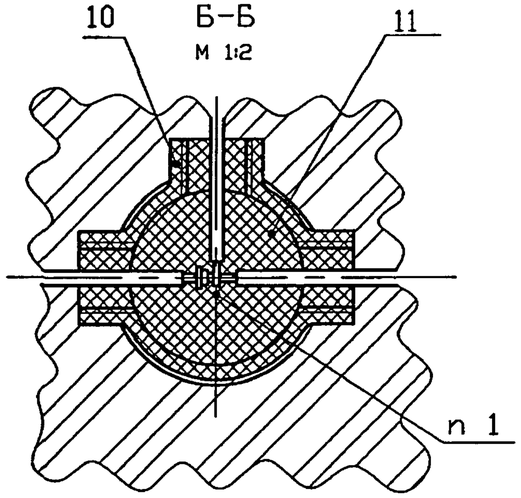

1 ПОС 40 ГОСТ 21930-76*.
2 *Размеры для справок.
3 **Размер уточнить при проектировании.
4 Масса дана без учета строительных материалов

Изм.	Лист	N докум.	Подпись	Дата
Разраб.		Тарасенко		01.07
Пров.		Степанов		01.07
Н. контр.		Панасенко		01.07
Утв.		Корж		01.07

СЗК2.00СБ

Заземление анодное из чугунных труб вертикальное Н=12м. Сборочный чертеж

Лит.	Масса	Масштаб
	463	1:20
Лист	Листов 1	

СПКБ "Газпроект"

Подпись и дата | Инв. N дубл. | Взам инв. N | Подпись и дата | Инв. N подл.

Формат	Зона	Поз.	Обозначение	Наименование	Кол.	Примечание
				Документация		
А3			СЗК2. 00 СБ	Сборочный чертеж		
				Сборочные единицы		
		1	СЗК2. 01 09	Анод	5	
А4		2	СЗК1. 01 00	Клеммник	1	
А4		3	СЗК1. 02. 00	Анод	5	
А4						
				Стандартные изделия		
		4		Болт М10х30. 58.096		
				ГОСТ 7798-70*	3	
		5		Гайка М10.5.096 ГОСТ 5815-75*	3	
		6		Шайба 10. 01. 019		
				ГОСТ 11371-78*	3	
		7		Наконечник 25-10-8		
				ГОСТ 7386-80*	3	
		8		Кирпич К-О 100 ГОСТ 530-95*	85	см. примеч.
		9		Люк ЛВ ГОСТ 3634-99		
				Прочие изделия		
		10		Коробка ответвительная		
				заводского изготовления	5	

Изм.	Лист	N докум.	Подпись	Дата	СЗК2.00		
Разраб.		Тарасенко		01.07	Заземление анодное из чугунных труб вертикальное Н=12м	Лит.	Лист 1 / Листов 2
Пров.		Степанов		01.07		СПКБ "Газпроект"	
Н. контр.		Панасенко		01.07			
Утв.		Корж		01.07			

Подпись и дата | Инв. N дубл. | Взам инв. N | Подпись и дата | Инв. N подл.

Формат	Зона	Поз.	Обозначение	Наименование	Кол.	Примечание
				Материалы		
		11		Битум нефтяной		
				изоляционный БНИ-IV		
				ГОСТ 9812-74*	0,09	$дм^3$
		12		Кабель ПвБбШв-660;		
				2х16 ГОСТ 16442-80*	51	м
		13		БСГ В15 П3 ГОСТ 7473-94*	0,09	м3 см. примеч.
		14		Песок природный для		
				строительных работ		
				ГОСТ 8736-93*	0,1	$м^3$
		16		Раствор глинистый	1,4	$м^3$

Марку кирпича и бетона по морозостойкости и водонепроницаемости следует назначать в зависимости от грунтовых условий и значения расчетных температур наружного воздуха в районе строительства

Изм.	Лист	N докум.	Подпись	Дата	СЗК2.00	Лист 2

Подпись и дата | Инв. N дубл. | Взам инв. N | Подпись и дата | Инв. N подл.

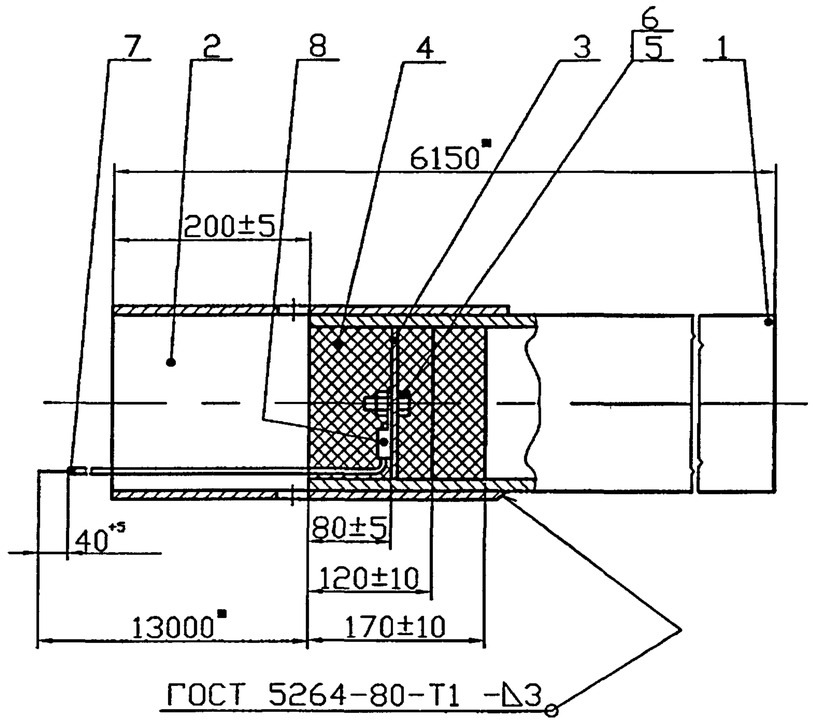

*Размеры для справок.

Формат	Зона	Поз.	Обозначение	Наименование	Кол.	Примечание
				Документация		
А3			СЗК2. 01. 00 СБ	Сборочный чертеж		
				Детали		
А4		1	СЗК2. 01. 01	Труба	1	
А4		2	СЗК2. 01. 02	Гильза	1	
А4		3	СЗК1. 02. 01 -01	Шайба	1	
				Стандартные изделия		
		4		Битум нефтяной		
				изоляционный БНИ-IV		
				ГОСТ 9812-74*	2,5	$дм^3$
		–		Труба ЧН Р150х6000 Б		
				ГОСТ 9583-75*		
				(Заготовка для СЗК2.01.01)	1	
		5		Болт М8х25. 58. 096		
				ГОСТ 7798-70*	1	
		6		Гайка М8.5.096 ГОСТ 5915-70*	1	
		7		Кабель ПвБбШв-660;		
				2х6 ГОСТ 16442-80*	6,1	м
		8		Наконечник 25-8-6		
				ГОСТ 7386-80*	1	
		9		Просмоленная пеньковая		
				прядь ГОСТ 9993-74**	1	$дм^3$

Подпись и дата | Инв. N дубл. | Взам инв. N | Подпись и дата | Инв. N подл.

Изм.	Лист	N докум.	Подпись	Дата	СЗК2.01.00СБ			
Разраб.		Тарасенко		01.07	Анод. Сборочный чертеж	Лит.	Масса 195	Масштаб 1:5
Пров.		Степанов		01.07		Лист	Листов 1	
Н. контр.		Панасенко		01.07		СПКБ "Газпроект"		
Утв.		Корх		01.07				

Подпись и дата | Инв. N дубл. | Взам инв. N | Подпись и дата | Инв. N подл.

Изм.	Лист	N докум.	Подпись	Дата	СЗК2.01.00			
Разраб.		Тарасенко		01.07	Анод	Лит.	Лист	Листов 1
Пров.		Степанов		01.07		СПКБ "Газпроект"		
Н. контр.		Панасенко		01.07				
Утв.		Корх		01.07				

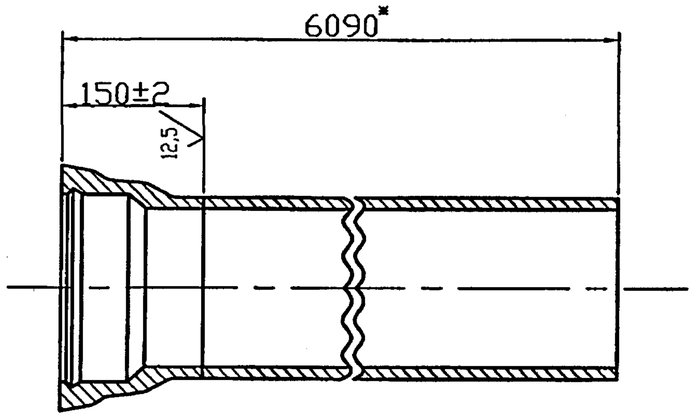

* Размер для справок

Изм.	Лист	N докум.	Подпись	Дата	С3К2.01.01		
Разраб.		Тарасенко		01.07	Труба	Лит.	Масса 192	Масштаб 1:5
Пров.		Степанов		01.07		Лист	Листов 1
Н. контр.		Панасенко		01.07	Заготовка Труба 4НР150х6000Б ГОСТ 9583-75*	СПКБ "Газпроект"	
Утв.		Корж		01.07			

Подпись и дата | Инв. N дубл. | Взам инв. N | Подпись и дата | Инв. N подл.

12,5 (√)

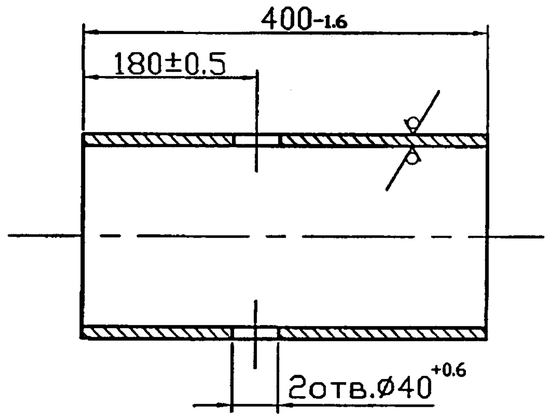

Изм.	Лист	N докум.	Подпись	Дата	С3К2.01.02		
Разраб.		Тарасенко		01.07	Гильза	Лит.	Масса 0.7	Масштаб 1:5
Пров.		Степанов		01.07		Лист	Листов 1
Н. контр.		Панасенко		01.07	Труба $\frac{180\times4.0\ ГОСТ\ 10704-91}{Д\ \ ГОСТ\ 10705-80*}$	СПКБ "Газпроект"	
Утв.		Корж		01.07			

Подпись и дата | Инв. N дубл. | Взам инв. N | Подпись и дата | Инв. N подл.

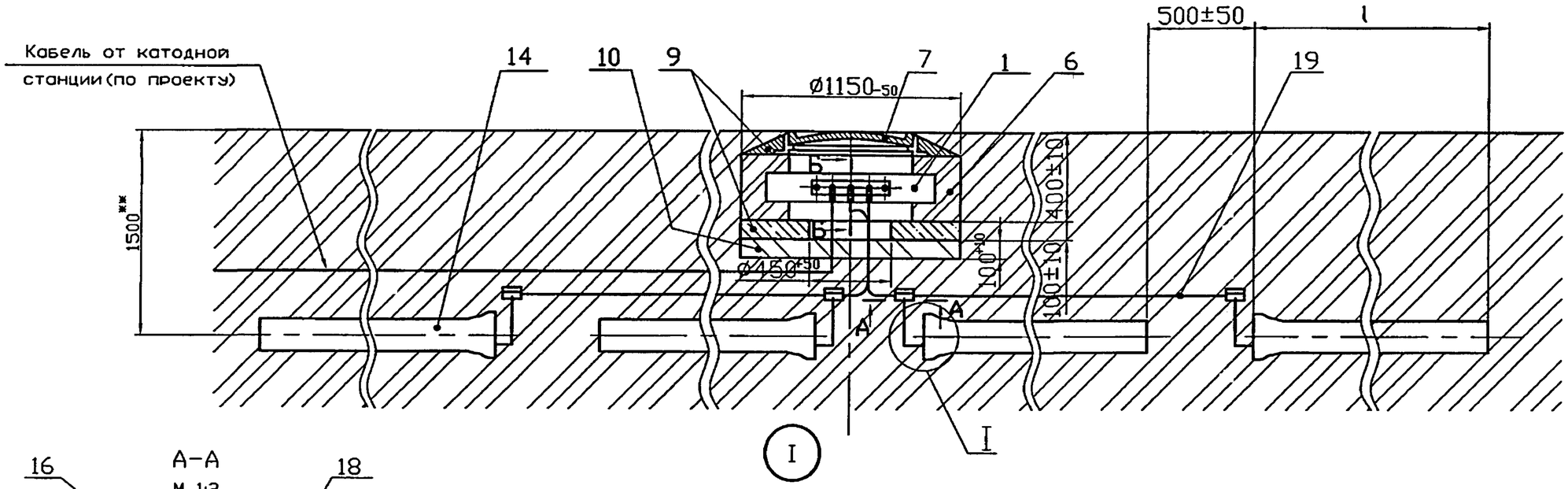

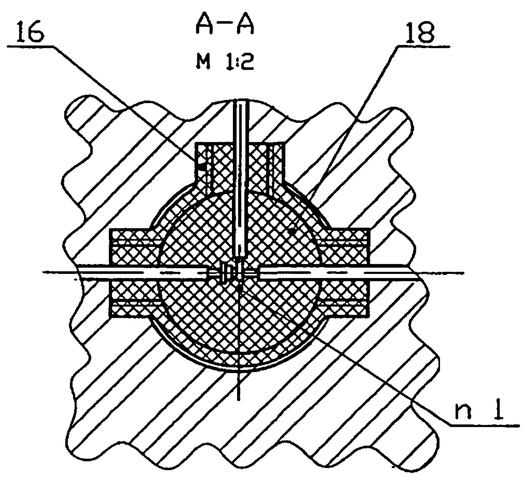

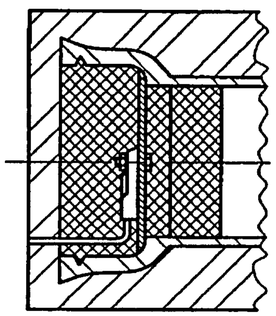

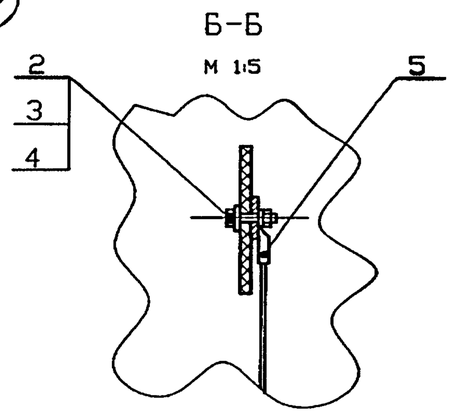

Обозначение	l*, мм	Кол. анодов, шт.	Масса, кг
С3К3.00	3000	15	1645
-01	6000	10	2050

1 ПОС 40 ГОСТ 21930-76*.
2 ** Размер уточнить при проектировании.
3 * Размеры для справок.
4 Масса дана без учета строительных материалов.

Изм.	Лист	N докум.	Подпись	Дата
Разраб.		Тарасенко		01.07
Пров.		Степанов		01.07
Н. контр.		Панасенко		01.07
Утв.		Корх		01.07

С3К3.00СБ

Заземление анодное из чугунных труб горизонтальное. Сборочный чертеж

Лит.	Масса	Масштаб
	см. табл.	1:20
Лист	Листов 1	

СПКБ "Газпроект"

Инв. N подл. | Подпись и дата | Взам инв. N | Инв. N дубл. | Подпись и дата

Формат	Зона	Поз.	Обозначение	Наименование	Кол.	Примечание
				Документация		
А3			СЗК3. 00 СБ	Сборочный чертеж		
				Сборочные единицы		
А4		1	СЗК1. 01 00	Клеммник	1	
				Стандартные изделия		
		2		Болт М10х30. 58.096		
				ГОСТ 7798-70*	3	
		3		Гайка М10.5.096 ГОСТ 5915-70*	3	
		4		Шайба 10. 01. 019		
				ГОСТ 11371-78*	3	
		5		Наконечник 25-10-8		
				ГОСТ 7386-80*	3	
		6		Кирпич К-О 100 ГОСТ 530-95*	85	см. примеч.
				Люк ЛВ ГОСТ 3634-79	1	
		7				
				Материалы		
				Бетон класса В15		
		9		ГОСТ 26633-91*	0,09	$м^3$
				Песок природный для		
		10		строительных работ		
				ГОСТ 8736-93*	0,1	$м^3$

Марку кирпича по морозостойкости следует назначать в зависимости от грунтовых условий и значений расчетных температур наружного воздуха в районе строительства

Изм.	Лист	N докум.	Подпись	Дата
Разраб.		Тарасенко		01.07
Пров.		Степанов		01.07
Н. контр.		Панасенко		01.07
Утв.		Корж		01.07

СЗК3.00

Заземление анодное из чугунных труб горизонтальное

Лит.	Лист	Листов
	1	2

СПКБ "Газпроект"

Подпись и дата | Инв. N дубл. | Взам инв. N | Подпись и дата | Инв. N подл.

Формат	Зона	Поз.	Обозначение	Наименование	Кол.	Примечание
			Переменные данные для исполнения:			
				СЗК3. 00		
				Сборочные единицы		
А4		14	СЗК1. 02. 00	Анод	15	
				Прочие изделия		
		16		Коробка ответвительная		
				заводского изготовления	15	
				Материалы		
		18		Битум нефтяной		
				изоляционный БНИ-IV		
				ГОСТ 9812-74*	0,28	$дм^3$
		19		Кабель ПвБбШв-660;		
				2х16 ГОСТ 16442-80*	45	м
				СЗК3. 00-01		
				Сборочные чертежи		
А4		14	СЗК1. 02. 00 -01	Анод	10	
				Прочие изделия		
		16		Коробка ответвительная		
				заводского изготовления	10	
				Материалы		
		18		Битум нефтяной		
				изоляционный БНИ-IV		
				ГОСТ 9812-74*	0,18	$дм^3$
		19		Кабель ПвБбШв-660;		
				2х16 ГОСТ 16442-80*	57	м

Подпись и дата | Инв. N дубл. | Взам инв. N | Подпись и дата | Инв. N подл.

Изм.	Лист	N докум.	Подпись	Дата

СЗК3.00

Лист 2

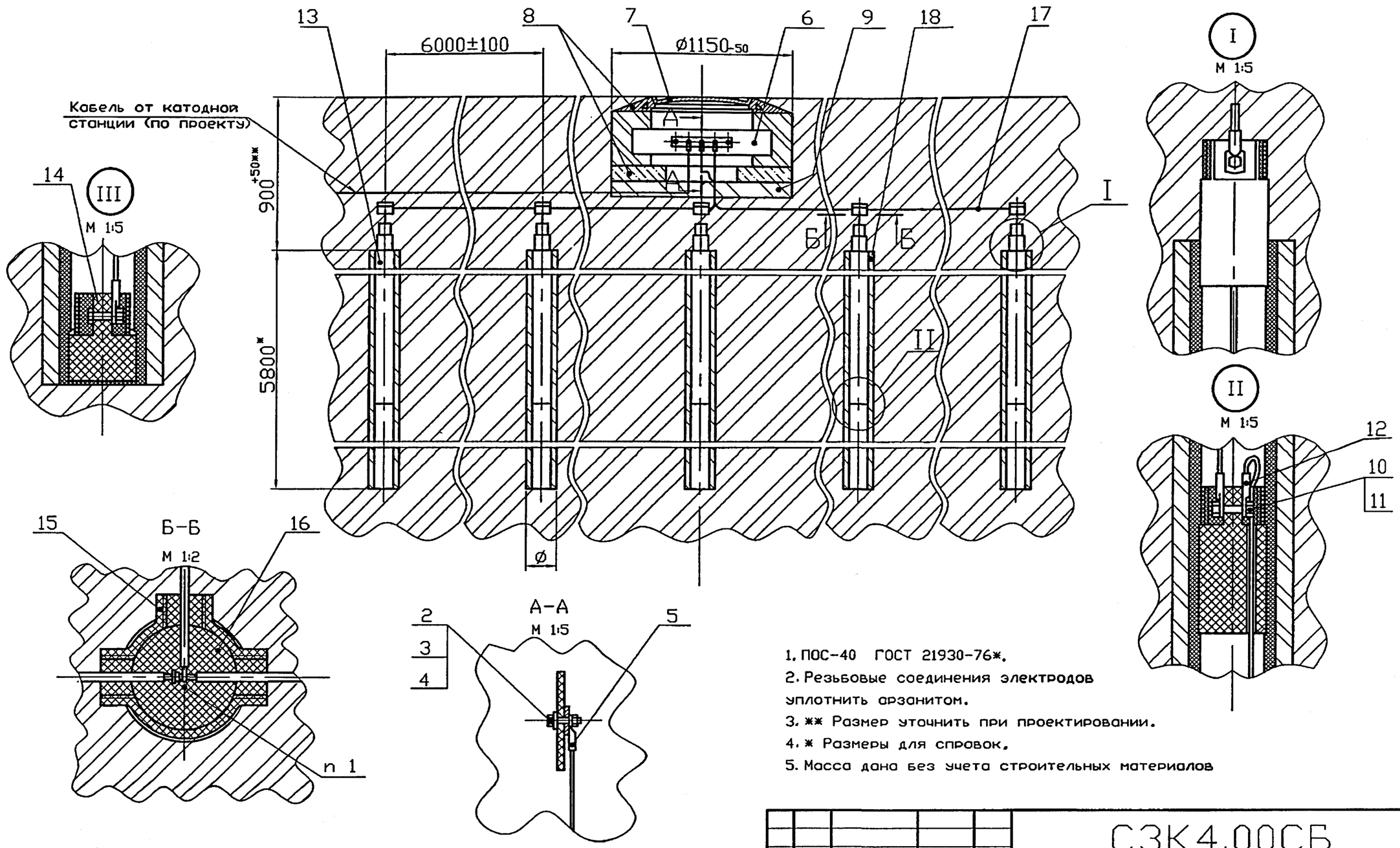

1. ПОС-40 ГОСТ 21930-76*.
2. Резьбовые соединения электродов уплотнить арзанитом.
3. ** Размер уточнить при проектировании.
4. * Размеры для справок.
5. Масса дана без учета строительных материалов

Обозначение	Кол. электродов, шт	Масса, кг
СЭК4.00	5	341
-01	10	612

Изм.	Лист	N докум.	Подпись	Дата
Разраб.		Тарасенко		01.07
Пров.		Степанов		01.07
Н. контр.		Панасенко		01.07
Утв.		Корж		01.07

СЭК4.00СБ

Заземление анодное из углеграфитных труб типа ЗГТ 2900 вертикальное. Сборочный чертеж

Лит.	Масса	Масштаб
	см. табл.	1:20

Лист | Листов 1

СПКБ "Газпроект"

Инв. N подл. | Подпись и дата | Взам инв. N | Инв. N дубл. | Подпись и дата

Формат	Зона	Поз.	Обозначение	Наименование	Кол.	Примечание
				Документация		
А3			СЗК4. 00 СБ	Сборочный чертеж		
				Сборочные единицы		
А4		1	СЗК1. 01 00	Клеммник	1	
				Стандартные изделия		
		2		Болт М10х30. 58.096		
				ГОСТ 7798-70*	3	
		3		Гайка М10.5.096 ГОСТ 5915-70*	3	
		4		Шайба 10.01.019 ГОСТ 11371-78*	3	
		5		Наконечник 25.10.8 ГОСТ 7386-80*	3	
		6		Кирпич К-О 100 ГОСТ 530-95*	85	см. примеч.
		7		Люк ЛВ ГОСТ 3634-99	1	
				Материалы		
		8		БСГ В15 П3 ГОСТ 7473-94*	0,09 $м^3$	см. примеч.
		9		Песок природный для строительных		
				работ ГОСТ 8736-93*	0,1 $м^3$	
			Переменные данные для исполнения:			
				СЗК4. 00		
				Стандартные изделия		
		10		Болт М8х45.58.096		
				ГОСТ 7798-70*	15	
		11		Гайка М8.5.096 ГОСТ5815-75*	15	
		12		Наконечник 25.10.8 ГОСТ 7386-80*	25	
				Прочие изделия		
		13		ЭГТ 2900 ТУ 48-20-97-77	10	

Марку кирпича и бетона по морозостойкости и водонепроницаемости следует назначать в зависимости от грунтовых условий и значения расчетных температур наружного воздуха в районе строительства

Подпись и дата | Инв. N дубл. | Взам инв. N | Подпись и дата | Инв. N подл.

Изм.	Лист	N докум.	Подпись	Дата	СЗК4.00		
Разраб.		Тарасенко		01.07	Заземление анодное из углеграфитовых труб типа ЭГТ 2900 вертикальное	Лит.	Лист 1 / Листов 2
Пров.		Степанов		01.07		СПКБ "Газпроект"	
Н. контр.		Панасенко		01.07			
Утв.		Корж		01.07			

Формат	Зона	Поз.	Обозначение	Наименование	Кол.	Примечание
		14		Соединитель-токоввод		
				ТУ 48-20-97-77	15	
		15		Коробка ответвительная		
				заводского изготовления	5	
				Материалы		
		16		Битум нефтяной		
				изоляционный БНИ-IV		
				ГОСТ 9812-74*	8 $дм^3$	
		17		Кабель ПвБбШв-660;		
				2х16 ГОСТ 16442-80*	60 м	
		18		Раствор глинистый	1,4 $м^3$	
				СЗК4. 00-01		
				Стандартные изделия		
		10		Болт М8х45. 58.096		
				ГОСТ 7798-70*	30	
		11		Гайка М8.5.096 ГОСТ 5915-70*	30	
		12		Наконечник 16.8.6 ГОСТ 7386-80*	50	
				Прочие изделия		
		13		ЭГТ 2900 ТУ 48-20-97-77	20	
		14		Соединитель-токоввод		
				ТУ 48-20-97-77	30	
		15		Коробка ответвительная		
				заводского изготовления	10	
				Материалы		
		16		Битум нефтяной		
				изоляционный БНИ-IV		
				ГОСТ 9812-74*	16 $дм^3$	
		17		Кабель ПвБбШв-660;		
				2х16 ГОСТ 16442-80*	120 м	
		18		Раствор глинистый	2,8 $м^3$	

Подпись и дата | Инв. N дубл. | Взам инв. N | Подпись и дата | Инв. N подл.

Изм.	Лист	N докум.	Подпись	Дата	СЗК4.00	Лист 2

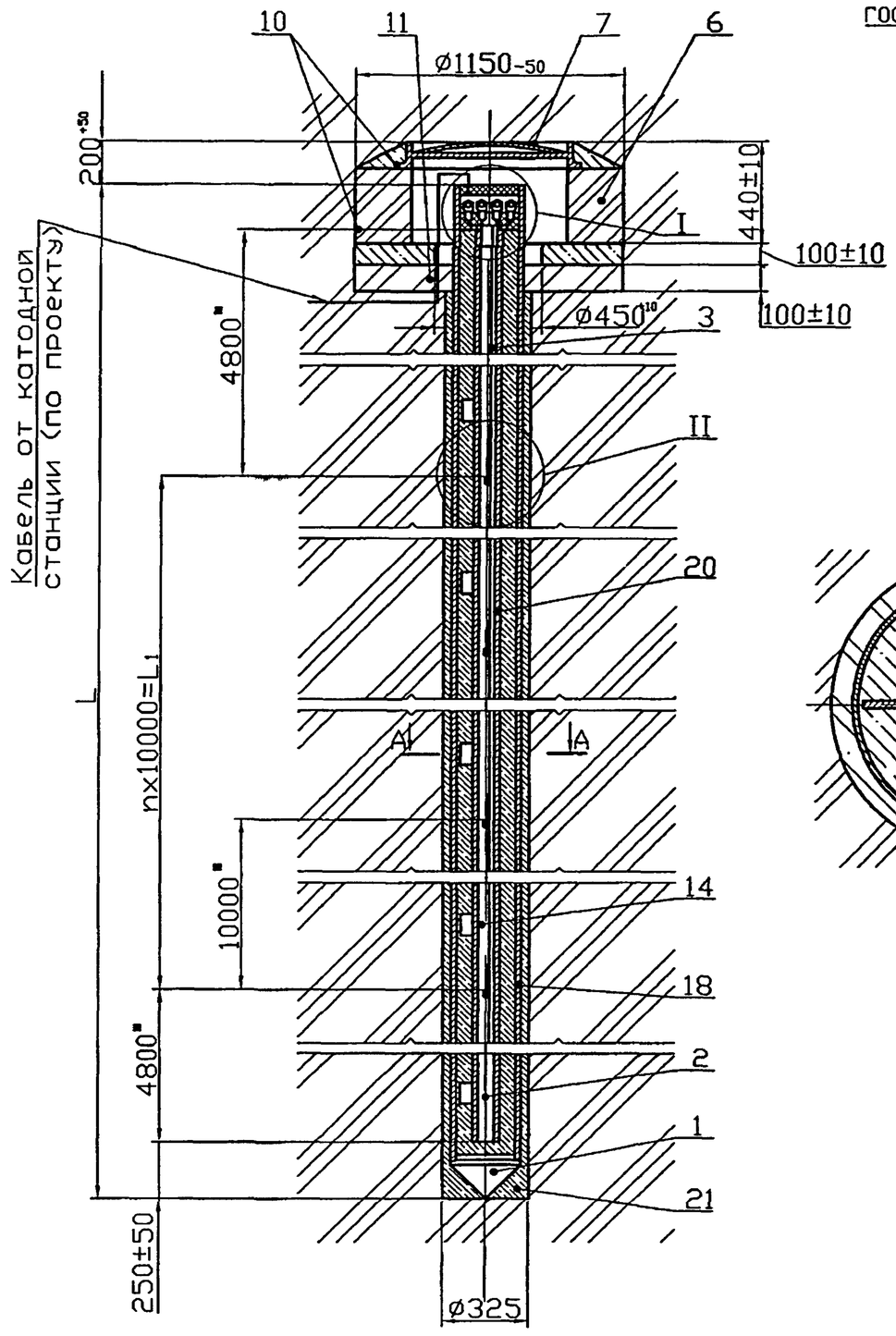

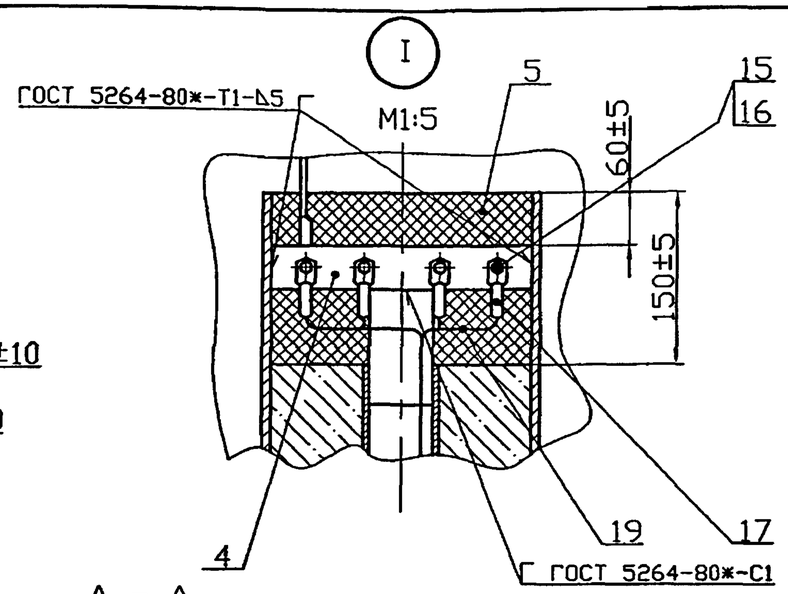

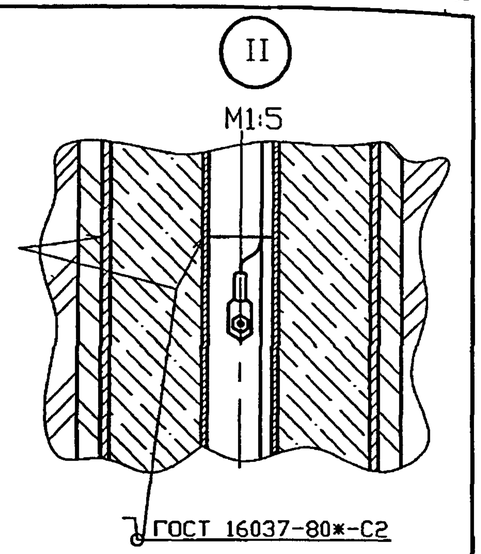

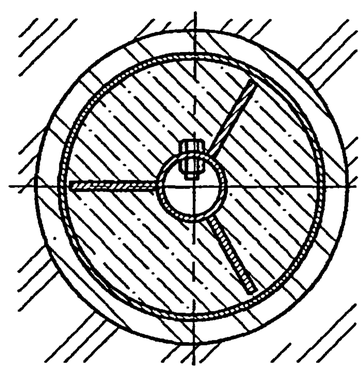

Обозначение	L, мм	L1, мм	n	Масса, кг
С3К5.00	20000	10000	1	748
-01	40000	30000	3	1410
-02	60000	50000	5	2072

1 Состав коксобетона (поз. 20): портланд-цемент марки 400 ГОСТ 10178-83*-5%; коксовая мелочь марки - 84%; нитрит натрия ГОСТ 19906-74* -1%; вода-10%.

2 * Размеры для справок.

3 Масса дана без учета строительных материалов.

Изм.	Лист	N докум.	Подпись	Дата
Разраб.		Тарасенко		01.07
Пров.		Степанов		01.07
Н. контр.		Панасенко		01.07
Утв.		Корх		01.07

С3К5.00СБ

Заземление анодное вертикальное из стальных труб с активатором из коксобетона. Сборочный чертеж

Лит.	Масса	Масштаб
	См. табл.	1:20

Лист | Листов 1

СПКБ "Газпроект"

Инв. N подл. | Подпись и дата | Взам инв. N | Инв. N дубл. | Подпись и дата

Формат	Зона	Поз.	Обозначение	Наименование	Кол.	Примечание
				Документация		
А3			С3К5. 00 СБ	Сборочный чертеж		
				Сборочные единицы		
А4		1	С3К5. 01 00	Футляр	1	
А4		2	С3К5. 02 00	Анод	1	
		3	-01	Анод	1	
				Детали		
А4		4	С3К5. 03	Плата	1	
				Стандартные изделия		
		5		Битум нефтяной		
				изоляционный БНИ-IV		
				ГОСТ 9812-74*	8,3	$дм^3$
		6		Кирпич К-0 100 ГОСТ 530-95*	25	см. примеч.
		7		Люк ЛВ ГОСТ 3634-99	1	
				Материалы		
		10		БСГ В15 П3 ГОСТ 7473-94*	1,01	$м^3$ см. примеч.
		11		Песок природный для		
				строительных работ		
				ГОСТ 8736-93*	1,03	$м^3$

Марку кирпича и бетона по морозостойкости и водонепроницаемости следует назначать в зависимости от грунтовых условий и значений расчетных температур наружного воздуха в районе строительства

Изм.	Лист	N докум.	Подпись	Дата
Разраб.		Тарасенко		01.07
Пров.		Степанов		01.07
Н. контр.		Панасенко		01.07
Утв.		Корж		01.07

С3К5.00

Заземление анодное вертикальное из стальных труб с активатором из коксобетона

Лит.	Лист	Листов
	1	3

СПКБ "Газпроект"

Подпись и дата | Инв. N дубл. | Взам инв. N | Подпись и дата | Инв. N подл.

Формат	Зона	Поз.	Обозначение	Наименование	Кол.	Примечание
			Переменные данные	для исполнений:		
				С3К5. 00		
				Сборочные единицы		
А4		14	С3К5. 01. 00-01	Анод	1	
				Стандартные изделия		
		15		Болт М8х25.58.096		
				ГОСТ 7798-70*	3	
		16		Гайка М8.5.096 ГОСТ 5915-70*	5	
		17		Наконечник 16-8-6 ГОСТ 7386-80*	5	
				Материалы		
		18		Труба 273х4 ГОСТ 10704-91 / Д ГОСТ 10705-80*		
					14,95	м
		19		Кабель ПВГ - 660;		
				1х16 ГОСТ 16442-80*	22	м
		20		Коксобетон	1,1	$м^3$
		21		Глинистый раствор	0,7	$м^3$
				С3К5. 00-01		
				Сборочные единицы		
А4		14	С3К5. 02. 00-01	Анод	3	
				Стандартные изделия		
		15		Болт М8х25.58.096		
				ГОСТ 7798-70*	4	
		16		Гайка М8.5.096 ГОСТ 5915-70*	8	
		17		Наконечник 16-8-6 ГОСТ 7386-80*	8	
				Материалы		
		18		Труба 273х4 ГОСТ 10704-91 / Д ГОСТ 10705-80*		
					34,95	м
		19		Кабель ПВГ - 660;		
				1х16 ГОСТ 16442-80*	82	м

Подпись и дата | Инв. N дубл. | Взам инв. N | Подпись и дата | Инв. N подл.

Изм.	Лист	N докум.	Подпись	Дата

С3К5.00

Лист 2

Формат	Зона	Поз.	Обозначение	Наименование	Кол.	Примечание
		20		Коксобетон	2,2	$м^3$
		21		Глинистый раствор	1,4	$м^3$
				СЗК5. 00-02		
				Сборочные единицы		
А4		14	СЗК5. 02. 02-01	Анод	5	
				Стандартные изделия		
		15		Болт М8х25.58.096		
				ГОСТ 7798-70*	4	
		16		Гайка М8.5.096 ГОСТ 5915-70*	10	
		17		Наконечник 16-8-6 ГОСТ 7386-80*	10	
				Материалы		
		18		Труба 273х4 ГОСТ 10704-91 / Д ГОСТ 10705-80*	54,95	м
		19		Кабель ПВГ - 660;		
				1х16 ГОСТ 16442-80*	182	м
		20		Коксобетон	3,3	$м^3$
		21		Глинистый раствор	2,1	$м^3$

Подпись и дата | Инв. N дубл. | Взам инв. N | Подпись и дата | Инв. N подл.

Изм.	Лист	N докум.	Подпись	Дата	СЗК5.00	Лист 3

12,5 (√)

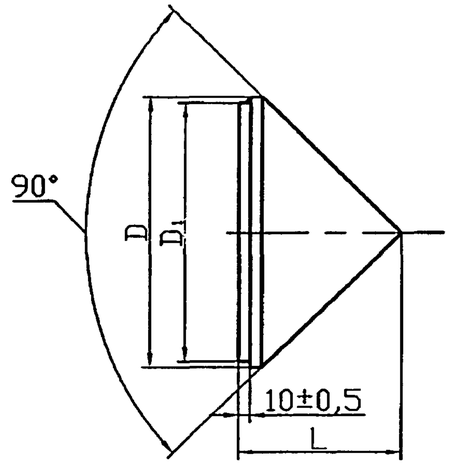

Обозначение	Размеры, мм			Масса, кг
	D	D_1	L	
СКЗ 5. 01. 01	$273_{-1,3}$	$254_{-1,3}$	256±1	21,0
-01	$219_{-1,15}$	$210_{-1,15}$	130±0,5	12,0

Подпись и дата | Инв. N дубл. | Взам инв. N | Подпись и дата | Инв. N подл.

Изм.	Лист	N докум.	Подпись	Дата	СЗК5.01.01			
Разраб.		Тарасенко		01.07	Конус	Лит.	Масса см. табл.	Масштаб -
Пров.		Степанов		01.07		Лист	Листов 1	
Н. контр.		Панасенко		01.07	СтЗ ГОСТ 380-94	СПКБ "Газпроект"		
Утв.		Корж		01.07				

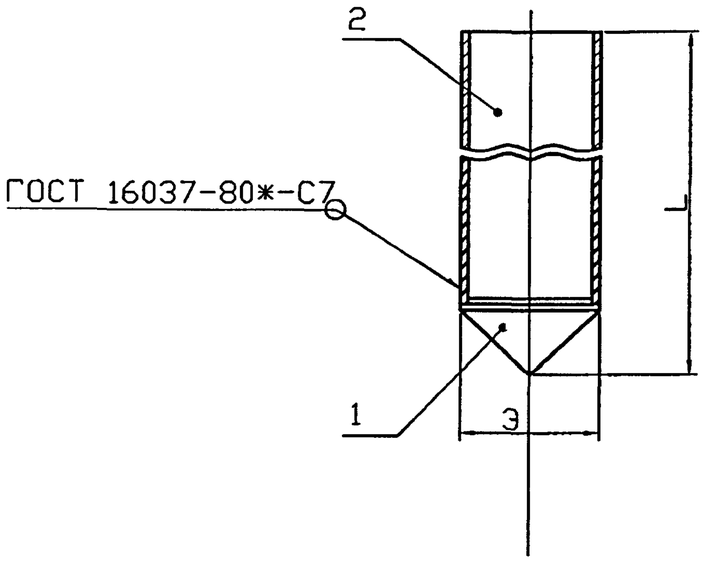

Обозначение	Э,мм	L,мм	Масса,кг
СЭК 5.01. 00	273	5050	151
-01	213	6000	122
-02		12000	234

Размеры для справок

Изм.	Лист	N докум.	Подпись	Дата
Разраб.		Тарасенко		01.07
Пров.		Степанов		01.07
Н. контр.		Панасенко		01.07
Утв.		Корж		01.07

СЭК5.01.00СБ

Футляр
Сборочный чертеж

Лит.	Масса	Масштаб
	см. табл.	---
Лист	Листов 1	

СПКБ "Газпроект"

Формат	Зона	Поз.	Обозначение	Наименование	Кол.	Примечание
				Документация		
А4			СЭК 5. 01. 00 СБ	Сборочный чертеж		
			Переменные	данные для исполнений		
				СЭК5. 01.00	1	
				Детали		
А4		1	СЭК5. 01.01	Конус	1	
А4		2	СЭК5. 01.02	Труба L=4904$_{-4}$		
				Труба 273х4 ГОСТ 10704-91 / Д ГОСТ 10705-80	1	130 кг
				СЭК5. 01.00-01		
				Детали		
А4		1	СЭК5. 01.01-01	Конус	1	
А4		2	СЭК5. 01.02-01	Труба L=5880$_{-5}$		
				Труба 219х3,5 ГОСТ 10704-91 / Д ГОСТ 10705-80*	1	110 кг
				СЭК5. 01.00-02		
				Детали		
А4		1	СЭК5. 01.01-01	Конус	1	
А4		2	СЭК5. 01.02-02	Труба L=11880$_{-10}$		
				Труба 219х3,5 ГОСТ 10704-91 / Д ГОСТ 10705-80*	1	222 кг

Изм.	Лист	N докум.	Подпись	Дата
Разраб.		Тарасенко		01.07
Пров.		Степанов		01.07
Н. контр.		Панасенко		01.07
Утв.		Корж		01.07

СЭК5.01.00

Футляр

Лит.	Лист	Листов
		1

СПКБ "Газпроект"

Подпись и дата | Инв. N дубл. | Взам инв. N | Подпись и дата | Инв. N подл.

Рис.1

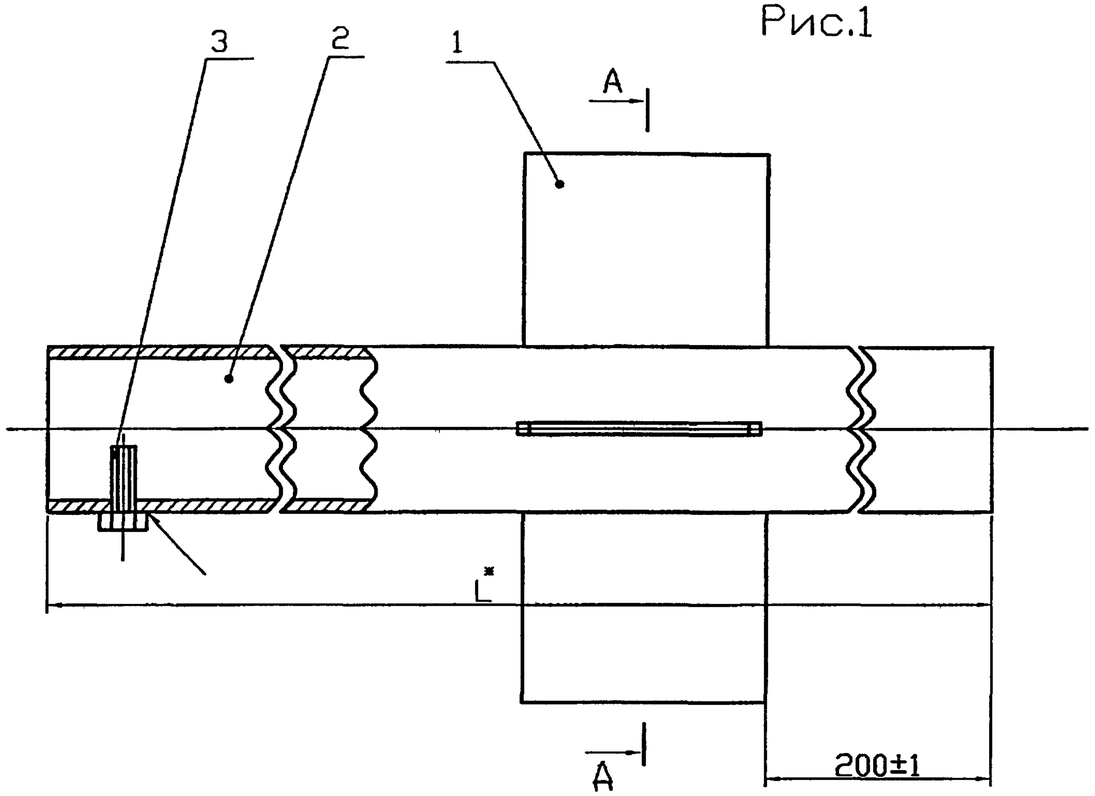

А–А

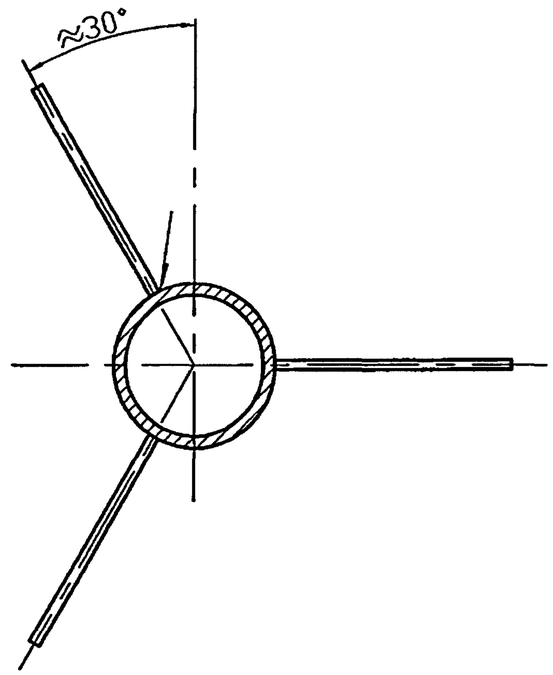

Рис.2

Остальное–см. рис.1

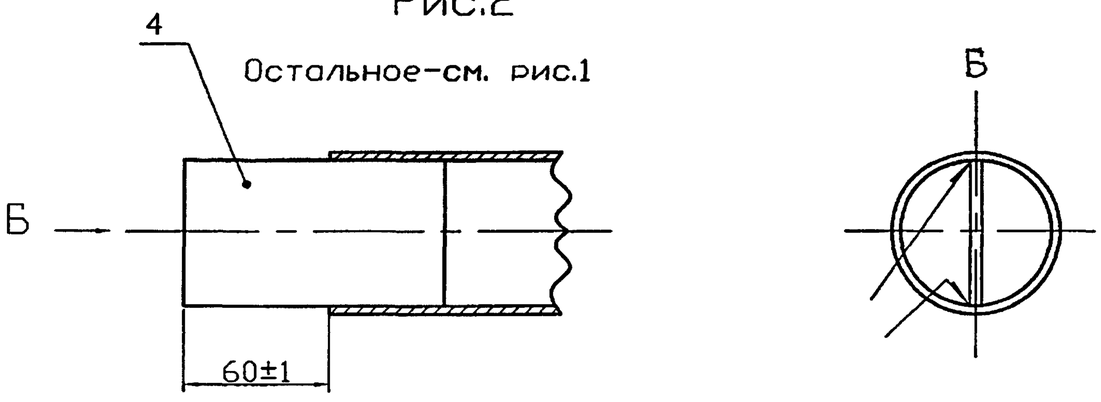

Обозначение	Рис.	L,мм	Масса,кг
СЗК5.02.00	1	4800	32.2
-01		10000	66.1
-02	2	4800	32.3

1 Сварные швы по ГОСТ 5264-80*-Т1-Δ 4.
2 Размер для справок

Изм.	Лист	N докум.	Подпись	Дата
Разраб.		Тарасенко		01.07
Пров.		Степанов		01.07
Н. контр.		Панасенко		01.07
Утв.		Корж		01.07

СЗК5.02.00СБ

Анод.
Сборочный чертеж

Лит.	Масса	Масштаб
	См. табл.	1:20

Лист | Листов 1

СПКБ "Газпроект"

Подпись и дата | Инв. N дубл. | Взам инв. N | Подпись и дата | Инв. N подл.

Формат	Зона	Поз.	Обозначение	Наименование	Кол.	Примечание
				Документация		
А3			С3К5.02.00СБ	Сборочный чертеж		
				Детали		
Б4		1		Косынка		
				Лист Б-ПН-4ГОСТ 19903-74* / Ст3 ГОСТ 14637-89*		
				(100x95)$_{-0.8}$	3	0.3 кг
			Переменные данные для исполнения			
				С3К5.02.00		
				Детали		
А4		2	С3К5.02.02	Труба	1	
				Стандартные изделия		
		3		Болт М8x25.58.096		
				ГОСТ 7798-70*	1	
				С3К5.02.00-01		
				Детали		
А4		2	С3К5.02.02-02	Труба	1	
				Стандартные изделия		
		3		Болт М8x25.58.096		
				ГОСТ 7798-70*	1	
				С3К5.02.00-02		
				Детали		
А4		2	С3К5.02.02-04	Труба	1	
Б4		4	С3К5.02.02-03	Полоса (110x60)$_{-0.8}$		
				Лист Б-ПН-4ГОСТ 19903-74* / Ст3 ГОСТ 14637-89*	1	0.21 кг

Подпись и дата | Инв. N дубл. | Взам инв. N | Подпись и дата | Инв. N подл.

Изм.	Лист	N докум.	Подпись	Дата	С3К5.02.00		
Разраб.		Тарасенко		01.07	Анод	Лит.	Лист	Листов 1
Пров.		Степанов		01.07		СПКБ "Газпроект"	
Н. контр.		Панасенко		01.07			
Утв.		Корж		01.07			

Рис.1

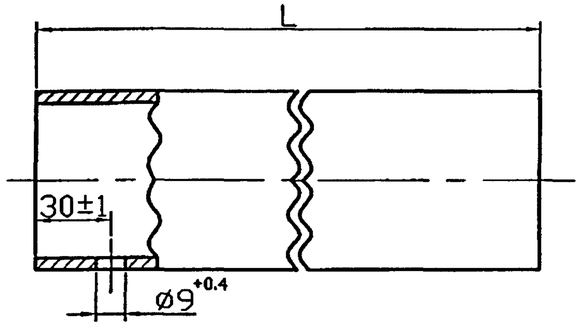

Рис.2

Остальное-см.рис.1

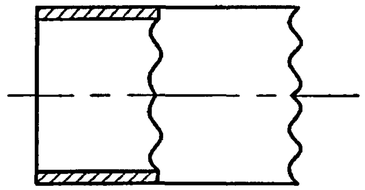

Обозначение	Рис	L, мм	Масса, кг
С3К5.02.02		4800$_{-5}$	31.2
-01	1	5600$_{-5}$	42.2
-02		10000$_{-5}$	65.1
-03		11600$_{-5}$	75.5
-04	2	4800$_{-5}$	31.2

Подпись и дата | Инв. N дубл. | Взам инв. N | Подпись и дата | Инв. N подл.

Изм.	Лист	N докум.	Подпись	Дата	С3К5.02.02			
Разраб.		Тарасенко		01.07	Труба	Лит.	Масса	Масштаб
Пров.		Степанов		01.07			см. табл.	1:20
						Лист	Листов 1	
Н. контр.		Панасенко		01.07	Труба 70x4 ГОСТ 10704-91 / Д ГОСТ 10705-80*	СПКБ "Газпроект"		
Утв.		Корж		01.07				

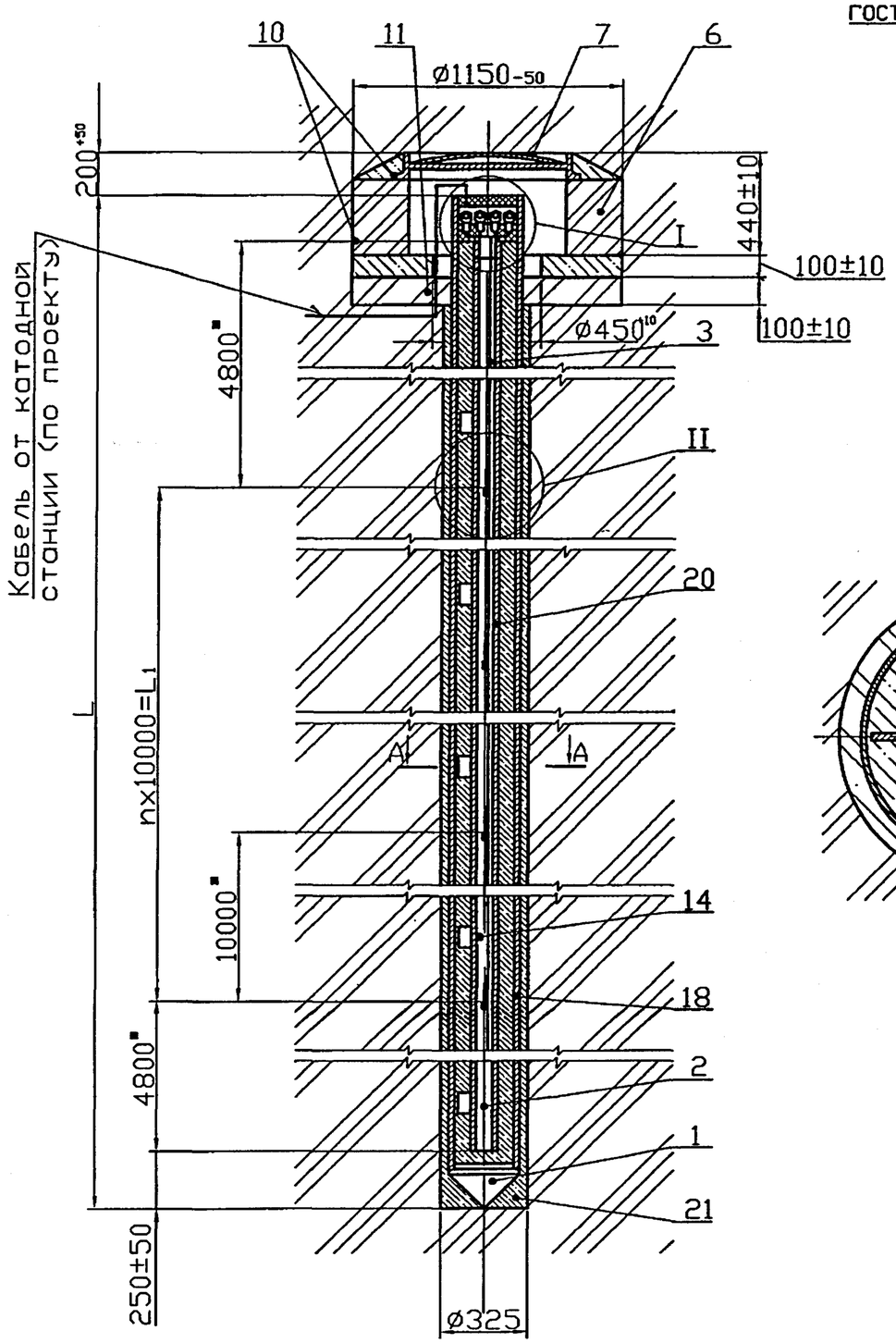

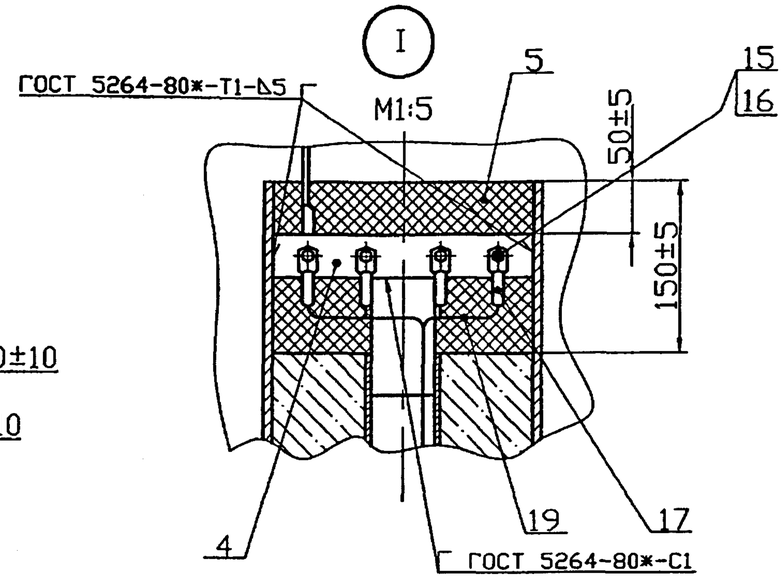

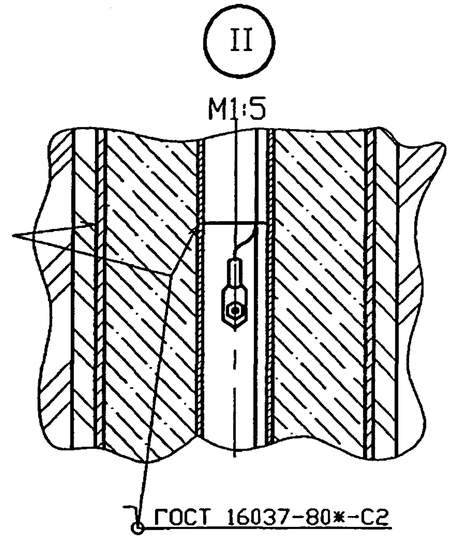

А – А
M1:5

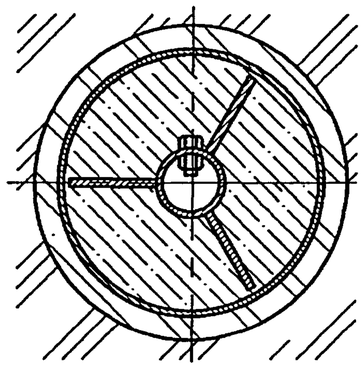

Обозначение	L, мм	L1, мм	n	Масса, кг
СЗК6.00	20000	10000	1	748
-01	40000	30000	3	1410
-02	60000	50000	5	2072

1 Масса дана без учета строительных материалов.

2 * Размеры для справок.

Изм.	Лист	N докум.	Подпись	Дата	СЗК6.00СБ			
Разраб.		Тарасенко		01.07	Заземление анодное вертикальное из стальных труб с активатором из коксовой мелочи. Сборочный чертеж	Лит.	Масса	Масштаб
Пров.		Степанов		01.07			См. табл.	1:20
						Лист	Листов 1	
Н. контр.		Панасенко		01.07		СПКБ "Газпроект"		
Утв.		Корх		01.07				

Подпись и дата | Инв. N дубл. | Взам инв. N | Подпись и дата | Инв. N подл.

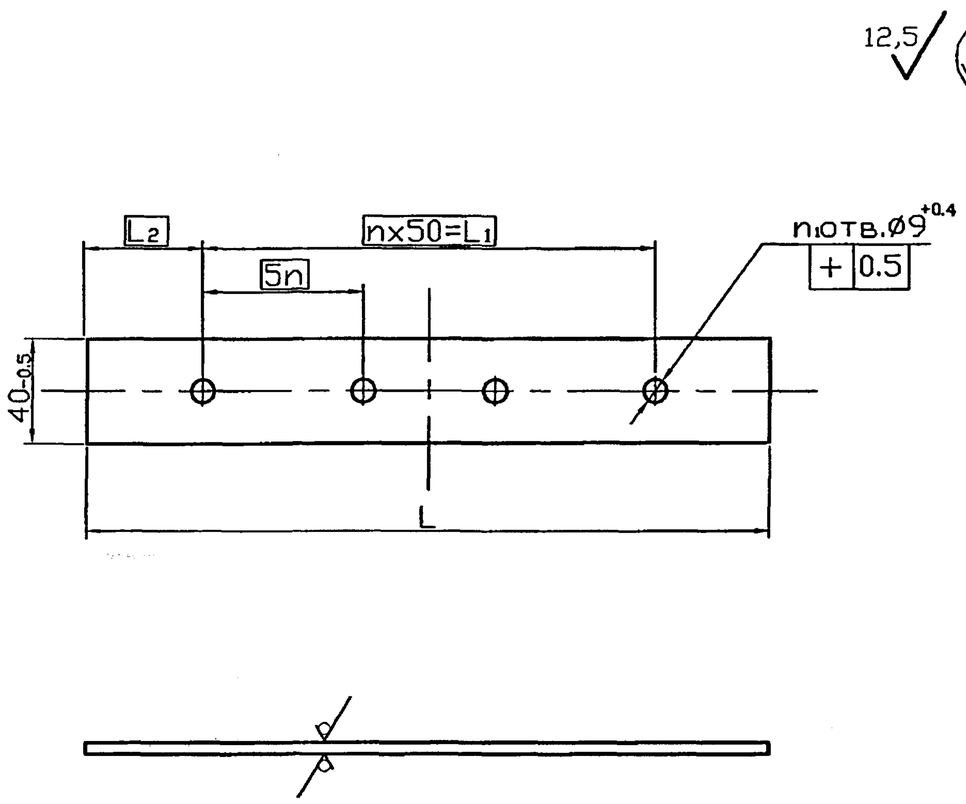

Обозначение	L, мм	L_1, мм	L_2, мм	n	n_1	Масса, кг
С3К5.03	265	150	57.5	3	4	0.40
-01	210	100	55	2	3	0.32

Изм.	Лист	N докум.	Подпись	Дата
Разраб.		Тарасенко		01.07
Пров.		Степанов		01.07
Н. контр.		Панасенко		01.07
Утв.		Корж		01.07

С3К5.03

Плата

Лит.	Масса	Масштаб
	см. табл.	-

Лист | Листов 1

Лист 5-ПН-5.0 ГОСТ 19903-74* / Ст3 ГОСТ 14637-89*

СПКБ "Газпроект"

Подпись и дата | Инв. N дубл. | Взам инв. N | Подпись и дата | Инв. N подл.

Формат	Зона	Поз.	Обозначение	Наименование	Кол.	Примечание
				Документация		
А3			С3К6.00СБ	Сборочный чертеж		
				Сборочные единицы		
А4		1	С3К5.01.00	Футляр	1	
А4		2	С3К.5.02.00	Анод	1	
		3	-02	Анод	1	
				Детали		
А4		4	С3К5.03	Плата	1	
				Стандартные изделия		
		5		Битум нефтяной		
				изоляционный БНН-IV		
				ГОСТ 9812-74*	8.3	$дм^3$
		6		Кирпич К-О 100 ГОСТ 530-95*	85	см. примеч.
		7		Люк ЛВ ГОСТ 3634-99	1	
				Материалы		
		10		БСГ В15 П3 ГОСТ 7473-94*	1.01	$м^3$ см. примеч.
		11		Песок природный для		
				строительных работ		
				ГОСТ 8736-93*	1.03	$м^3$

Марку кирпича и бетона по морозостойкости и водонепроницаемости следует назначать в зависимости от грунтовых условий и значений расчетных температур наружного воздуха в районе строительства

Изм.	Лист	N докум.	Подпись	Дата
Разраб.		Тарасенко		01.07
Пров.		Степанов		01.07
Н. контр.		Панасенко		01.07
Утв.		Корж		01.07

С3К6.00

Заземление анодное вертикальное из стальных труб с активатором из коксовой мелочи

Лит.	Лист	Листов
	1	3

СПКБ "Газпроект"

Формат	Зона	Поз.	Обозначение	Наименование	Кол.	Примечание
			Переменные данные	для исполнения:		
				С3К6.00		
				Сборочные единицы		
А4		14	С3К5.02.00-01	Анод	1	
				Стандартные изделия		
		15		Болт М8*25.58.096		
				ГОСТ 7798-70*	3	
		16		Гайка М8.5.096		
				ГОСТ 5915-70*	5	
		17		Наконечник 15-8-6		
				ГОСТ 7385-80*	5	
				Материалы		
		18		Труба 273х4 ГОСТ 10704-91 / Д ГОСТ 10705-80*	14.95	м
				Кабель ПВГ-660; 1х16		
		19		ГОСТ 16422-80*	22	м
		20		Коксовая мелочь марки	1.1	$м^3$
		21		Глинистый раствор	0.7	$м^3$
				С3К6.00-01		
				Сборочные единицы		
А4		14	С3К5.02.00-01	Анод	3	
				Стандартные изделия		
		15		Болт М8*25.58.096		
				ГОСТ 7798-70*	4	
		16		Гайка М8.5.096		
				ГОСТ 5915-70*	8	

Подпись и дата | Инв. N дубл. | Взам инв. N | Подпись и дата | Инв. N подл.

Изм. | Лист | N докум. | Подпись | Дата

С3К6.00

Лист 2

Формат	Зона	Поз.	Обозначение	Наименование	Кол.	Примечание
		17		Наконечник 15-8-6		
				ГОСТ 7385-80*	8	
				Материалы		
		18		Труба 273х4 ГОСТ 10704-91 / Д ГОСТ 10705-80*	34.95	м
		19		Кабель ПВГ-660; 1х16		
				ГОСТ 16422-80*	82	м
		20		Коксовая мелочь марки	2.2	$м^3$
		21		Глинистый раствор	1.4	$м^3$
				С3К6.00-02		
				Сборочные единицы		
А4		14	С3К5.02.00-01	Анод	5	
				Стандартные изделия		
		15		Болт М8*25.58.096		
				ГОСТ 7798-70	4	
		16		Гайка М8.5.096		
				ГОСТ 5915-70*	10	
		17		Наконечник 15-8-6		
				ГОСТ 7385-80*	10	
				Материалы		
		18		Труба 273х4 ГОСТ 10704-91 / Д ГОСТ 10705-80*	34.95	м
		19		Кабель ПВГ-660; 1х16		
				ГОСТ 16422-80*	182	м
		20		Коксовая мелочь марки	3.3	$м^3$
		21		Глинистый раствор	2.1	$м^3$

Подпись и дата | Инв. N дубл. | Взам инв. N | Подпись и дата | Инв. N подл.

Изм. | Лист | N докум. | Подпись | Дата

С3К6.00

Лист 3

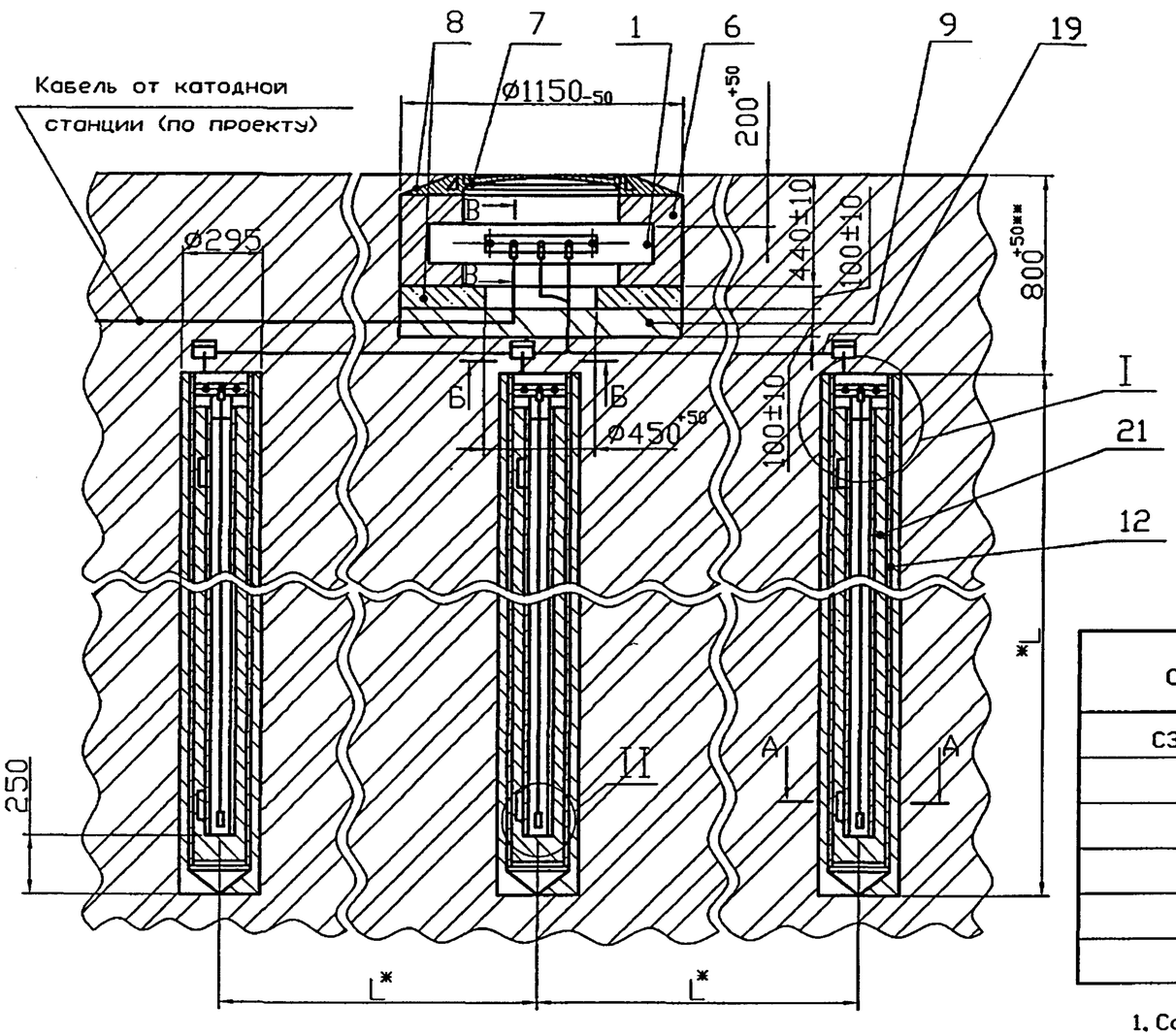

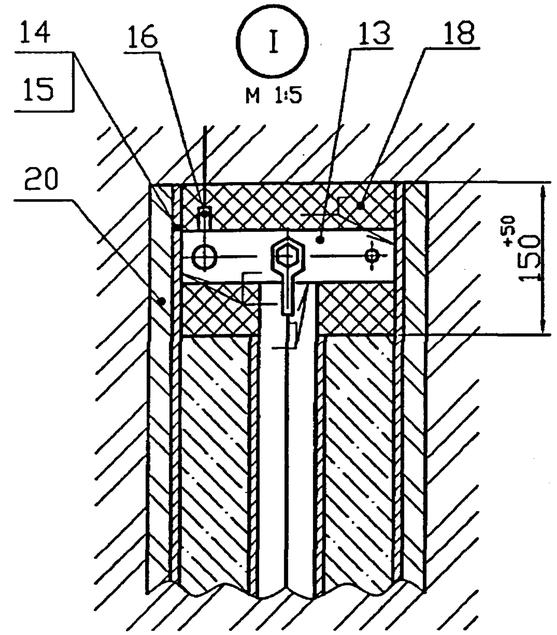

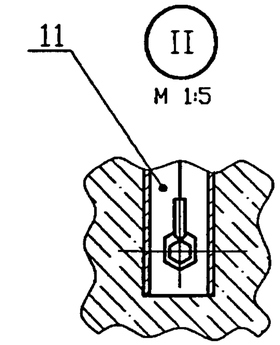

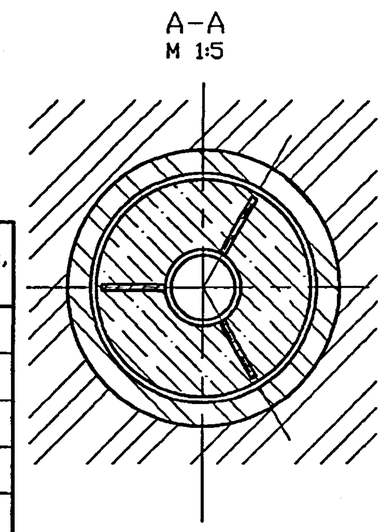

Обозначение	Кол. анодов, мм	* L,мм	Масса, кг
СЗК7.00	3	6000	555
-01		12000	1007
-02	5	6000	875
-03		12000	1630
-04	7	6000	1195
-05		12000	2250

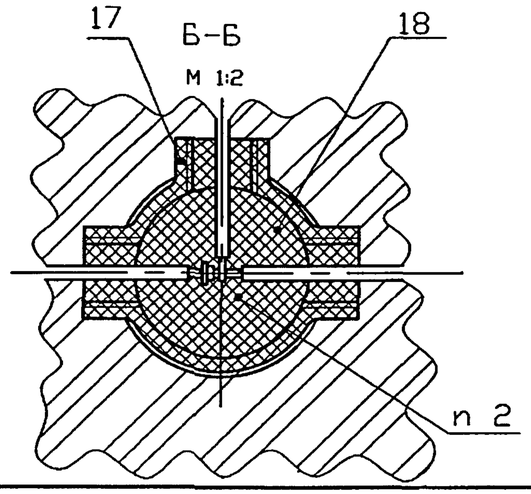

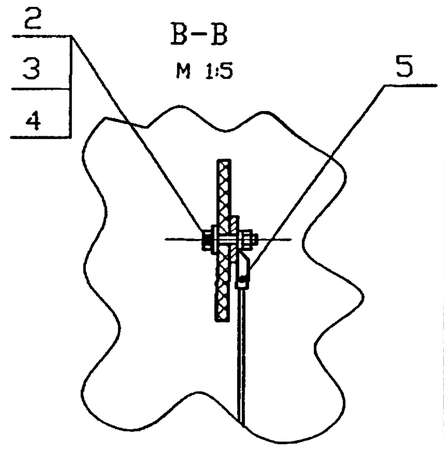

1. Состав коксобетона (поз. 21): портланд-цемент марки 400 ГОСТ 10178-85*-5%; коксовая мелочь марки - 84%; нитрит натрия ГОСТ 19906-74* -1%; вода-10%.
2. ПОС 40 ГОСТ 21930-76*.
3. Сварные швы по ГОСТ 5264-80*-Т1-∆5.
4. ** Размер уточнить при проектировании.
5. * Размеры для справок.
6. Масса дана без учета строительных материалов.

Изм.	Лист	N докум.	Подпись	Дата
Разраб.		Тарасенко		01.07
Пров.		Степанов		01.07
Н. контр.		Панасенко		01.07
Утв.		Корж		01.07

СЗК7.00СБ

Заземление анодное из стальных труб с активатором из коксобетона вертикальное. Сборочный чертеж

Лит.	Масса	Масштаб
	См. табл.	1:20

Лист | Листов 1

СПКБ "Газпроект"

Инв. N подл. | Подпись и дата | Взам инв. N | Инв. N дубл. | Подпись и дата

Формат	Зона	Поз.	Обозначение	Наименование	Кол.	Примечание
				Документация		
А4			СЗК7.00СБ	Сборочный чертеж		
				Сборочные единицы		
А4		1	СЗК1.00	Клемник	1	
				Стандартные изделия		
		2		Болт М10х30.58.096		
				ГОСТ 7798-70*	3	
		3		Гайка М10,5.096 ГОСТ 5915-70*		
		4		Шайба 10.01.019 ГОСТ 11371-78*	3	
		5		Наконечник 25-10-80		
				ГОСТ 7386-80*	3	
		6		Кирпич К-О 100 ГОСТ 530-95*	85	см. примеч.
		7		Люк ЛВ ГОСТ 3634-99	1	
				Материалы		
		8		БСГ В15 П3 ГОСТ 7473-94*	0.09 $м^3$	см. примеч.
		9		Песок природный для строи-		
				тельных работ ГОСТ 8736-93*	0.1 $м^3$	
			Переменные данные	для исполнения		
				СЗК7.00		
				Сборочные единицы		
А4		11	СЗК7.01.00	Анод	3	
А4		12	СЗК5.01.00-01	Футляр	3	
				Детали		
А4		13	СЗК5.03-01	Плата	3	

Марку кирпича и бетона по морозостойкости и водонепроницаемости следует назначать в зависимости от грунтовых условий и значений расчетных температур наружного воздуха в районе строительства

Изм.	Лист	N докум.	Подпись	Дата	СЗК7.00			
Разраб.		Тарасенко		01.07	Заземление анодное из стальных труб с активатором из коксобетона вертикальное	Лит.	Лист 1	Листов 5
Пров.		Степанов		01.07				
Н. контр.		Панасенко		01.07		СПКБ "Газпроект"		
Утв.		Корж		01.07				

Подпись и дата | Инв. N дубл. | Взам инв. N | Подпись и дата | Инв. N подл.

Формат	Зона	Поз.	Обозначение	Наименование	Кол.	Примечание
				Стандартные изделия		
		14		Болт М8х25.58.096 ГОСТ 7798-70*	9	
		15		Гайка М8.5.096 ГОСТ 5915-70*	9	
		16		Наконечник 16-8-6		
				ГОСТ 7386-80*	9	
				Прочие изделия		
		17		Коробка ответвительная		
				заводского изготовления	3	
				Материалы		
		18		Битум нефтяной		
				изоляционный БНИ-IV		
				ГОСТ 9812-74*	17 $дм^3$	
		19		Кабель ПвБбШВ-660;		
				2х16 ГОСТ 16422-80*	35 м	
		20		Раствор глинистый	0.2 $м^3$	
		21		Коксобетон	0.2 $м^3$	
				СЗК7.00-01		
				Сборочные единицы		
А4		11	СЗК7.01.00-01	Анод	3	
А4		12	СЗК5.01.00-02	Футляр	3	
				Детали		
А4		13	СЗК5.03-01	Плата	3	
				Стандартные изделия		
		14		Болт М8х25.58.096 ГОСТ 7798-70*	3	
		15		Гайка М8.5.096 ГОСТ 5915-70*	3	
		16		Наконечник 16-8-6		
				ГОСТ 7386-80*	3	
				Прочие изделия		
		17		Коробка ответвительная		
				заводского изготовления	3	

Подпись и дата | Инв. N дубл. | Взам инв. N | Подпись и дата | Инв. N подл.

Изм.	Лист	N докум.	Подпись	Дата	СЗК7.00	Лист 2

Формат	Зона	Поз.	Обозначение	Наименование	Кол.	Примечание
				Материалы		
		18		Битум нефтяной изоляционный		
				БНИ-IV ГОСТ 9812-74*	17	$дм^3$
				Кабель ПвБбШв-660; 2х16		
		19		ГОСТ 16422-79*	65	м
		20		Раствор глинистый	0.4	$м^3$
		21		Коксобетон	0.4	$м^3$
				С3К7.00-02		
				Сборочные единицы		
А4		11	С3К7.01.00	Анод	5	
А4		12	С3К5.01.00-01	Футляр	5	
				Детали		
А4		13	С3К5.03-01	Плата	5	
				Стандартные изделия		
		14		Болт М8х25.58.096 ГОСТ 7798-70*	15	
		15		Гайка М8.5.096 ГОСТ 3915-70*	15	
		16		Наконечник 16-8-6 ГОСТ 7386-80*	15	
				Прочие изделия		
		17		Коробка ответвительная		
				заводского изготовления	5	
				Материалы		
		18		Битум нефтяной изоляционный		
				БНИ-IV ГОСТ 9812-74*	28	$дм^3$
				Кабель ПвБбШв-660; 2х16		
		19		ГОСТ 16422-79*	60	м
		20		Раствор глинистый	0.34	$м^3$
		21		Коксобетон	0.34	$м^3$
				С3К7.00-02		
				Сборочные единицы		
А4		11	С3К7.01.00-01	Анод	5	

Подпись и дата | Инв. N дубл. | Взам инв. N | Подпись и дата | Инв. N подл.

Формат	Зона	Поз.	Обозначение	Наименование	Кол.	Примечание
А4		12	С3К5.01.00-02	Футляр	5	
				Детали		
А4		13	С3К5.03-01	Плата	5	
				Стандартные изделия		
		14		Болт М8х25.58.096 ГОСТ 7798-70*	15	
		15		Гайка М8.5.096 ГОСТ 3915-70*	15	
		16		Наконечник 16-8-6 ГОСТ 7386-80*	15	
				Прочие изделия		
		17		Коробка ответвительная		
				заводского изготовления	5	
				Материалы		
		18		Битум нефтяной изоляционный		
				БНИ-IV ГОСТ 9812-74*	28	$дм^3$
				Кабель ПвБбШв-660; 2х16		
		19		ГОСТ 16422-79*	115	м
		20		Раствор глинистый	0.68	$м^3$
		21		Коксобетон	0.68	$м^3$
				С3К7.00-04		
				Сборочные единицы		
А4		11	С3К7.01.00	Анод	7	
А4		12	С3К5.01.00-01	Футляр	7	
				Детали		
А4		13	С3К5.03-01	Плата	7	
				Стандартные изделия		
		14		Болт М8х25.58.096 ГОСТ 7798-70*	21	
		15		Гайка М8.5.096 ГОСТ 3915-70*	21	
		16		Наконечник 16-8-6 ГОСТ 7386-80*	21	
				Прочие изделия		
		17		Коробка ответвительная		
				заводского изготовления	7	

Подпись и дата | Инв. N дубл. | Взам инв. N | Подпись и дата | Инв. N подл.

Формат	Зона	Поз.	Обозначение	Наименование	Кол.	Примечание
				Материалы		
		18		Битум нефтяной изоляционный		
				БНИ-IV ГОСТ 9812-74*	40	$дм^3$
				Кабель ПвБбШв-660; 2х16		
		19		ГОСТ 16422-79*	84	м
		20		Раствор глинистый	0.5	$м^3$
		21		Коксобетон	0.5	$м^3$
				СЗК7.00-05		
				Сборочные единицы		
А4		11	СЗК7.01.00-01	Анод	7	
А4		12	СЗК5.01.00-02	Футляр	7	
				Детали		
А4		13	СЗК5.03-01	Плата	7	
				Стандартные изделия		
		14		Болт М8х25.58.096 ГОСТ 7798-70*	21	
		15		Гайка М8.5.096 ГОСТ 3915-70*	21	
		16		Наконечник 16-8-6 ГОСТ 7386-80*	21	
				Прочие изделия		
		17		Коробка ответвительная		
				заводского изготовления	7	
				Материалы		
		18		Битум нефтяной изоляционный		
				БНИ-IV ГОСТ 9812-74*	40	$дм^3$
				Кабель ПвБбШв-660; 2х16		
		19		ГОСТ 16422-79*	162	м
		20		Раствор глинистый	1,0	$м^3$
		21		Коксобетон	1,0	$м^3$

Подпись и дата | Инв. N дубл. | Взам инв. N | Подпись и дата | Инв. N подл.

Изм.	Лист	N докум.	Подпись	Дата	СЗК7.00	Лист 5

Формат	Зона	Поз.	Обозначение	Наименование	Кол.	Примечание
				Документация		
А3			СЗК7.01.00СБ	Сборочный чертеж		
				Детали		
БЧ		1	СЗК7.01.01	Полоса		
				Лист $\frac{Б\text{-}ПН\text{-}40\ ГОСТ\ 19903\text{-}74*}{Ст3\ ГОСТ\ 14637\text{-}89*}$		
				(110х60)$_{-1.0}$	1	0.21кг
А4		2	СЗК7.01.02	Ребро		
				Лист $\frac{Б\text{-}ПН\text{-}40\ ГОСТ\ 19903\text{-}74*}{Ст3\ ГОСТ\ 14637\text{-}89*}$		
				(100х95)$_{-1.0}$	6	0.30кг
				Стандартные изделия		
		3		Болт М8х25.58.096		
				ГОСТ 7798-70*	1	
			Переменные данные	для исполнения		
				СЗК7.01.00		
				Детали		
А4		4	СЗК5.02.02-01	Труба	1	
				СЗК7.01.00-01		
				Детали		
А4		4	СЗК5.02.02-03	Труба	1	

Подпись и дата | Инв. N дубл. | Взам инв. N | Подпись и дата | Инв. N подл.

Изм.	Лист	N докум.	Подпись	Дата	СЗК7.01.00			
Разраб.		Тарасенко		01.07	Анод	Лит.	Лист	Листов 1
Пров.		Степанов		01.07		СПКБ "Газпроект"		
Н. контр.		Панасенко		01.07				
Утв.		Корх		01.07				

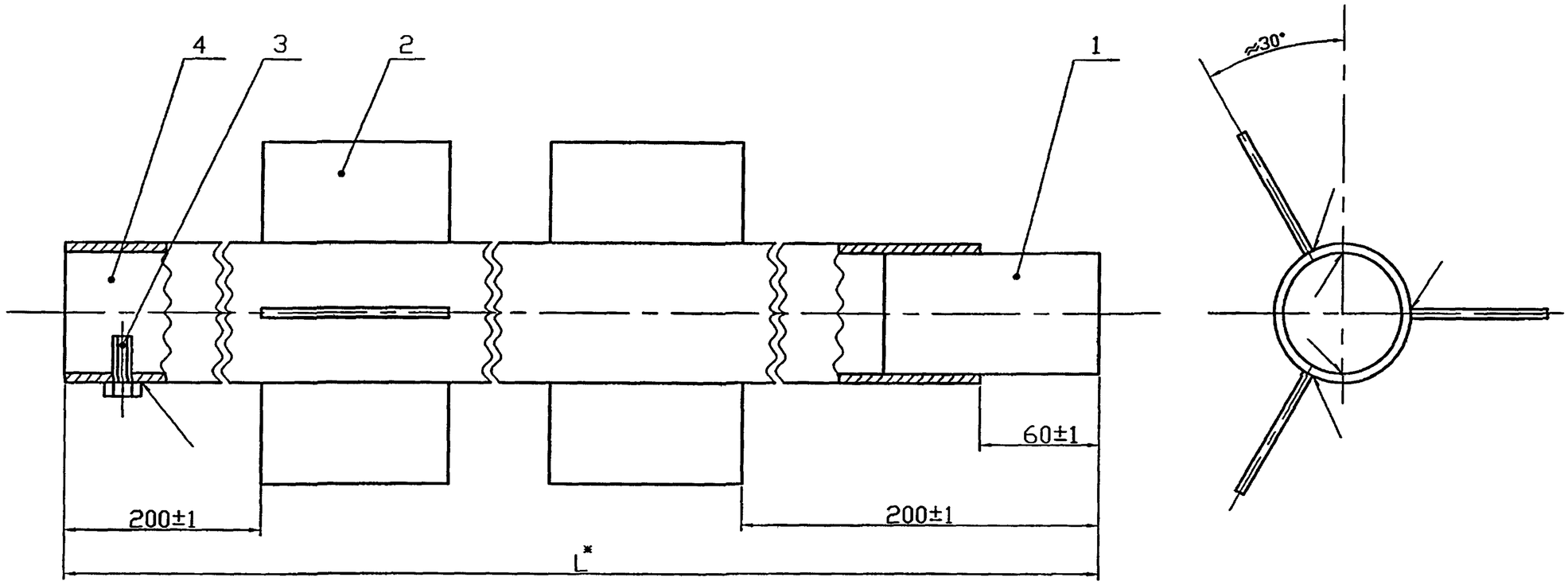

1. Сварные швы по ГОСТ 5264-80*-Т1-△ 3.
2. * Размер для справки

Обозначение	L*, мм	Масса, кг
СЗК7.01.00	5600	382
-01	11600	77.2

Изм.	Лист	N докум.	Подпись	Дата
Разраб.		Тарасенко		01.07
Пров.		Степанов		01.07
Н. контр.		Панасенко		01.07
Утв.		Корх		01.07

СЗК7.01.00СБ

Анод.
Сборочный чертеж

Лит.	Масса	Масштаб
	См. табл.	1:2

Лист | Листов 1

СПКБ "Газпроект"

Подпись и дата | Инв. N дубл. | Взам инв. N | Подпись и дата | Инв. N подл.

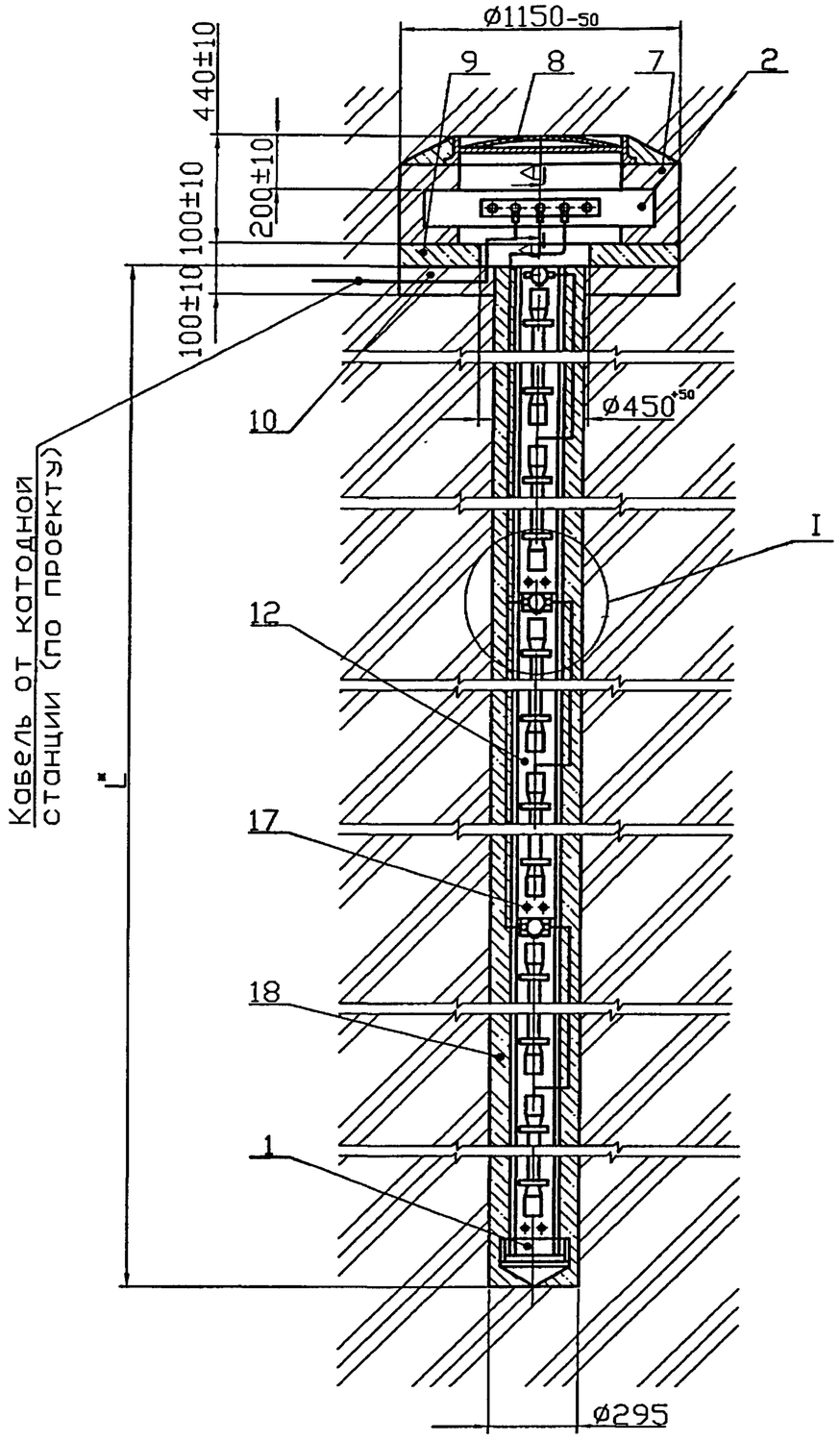

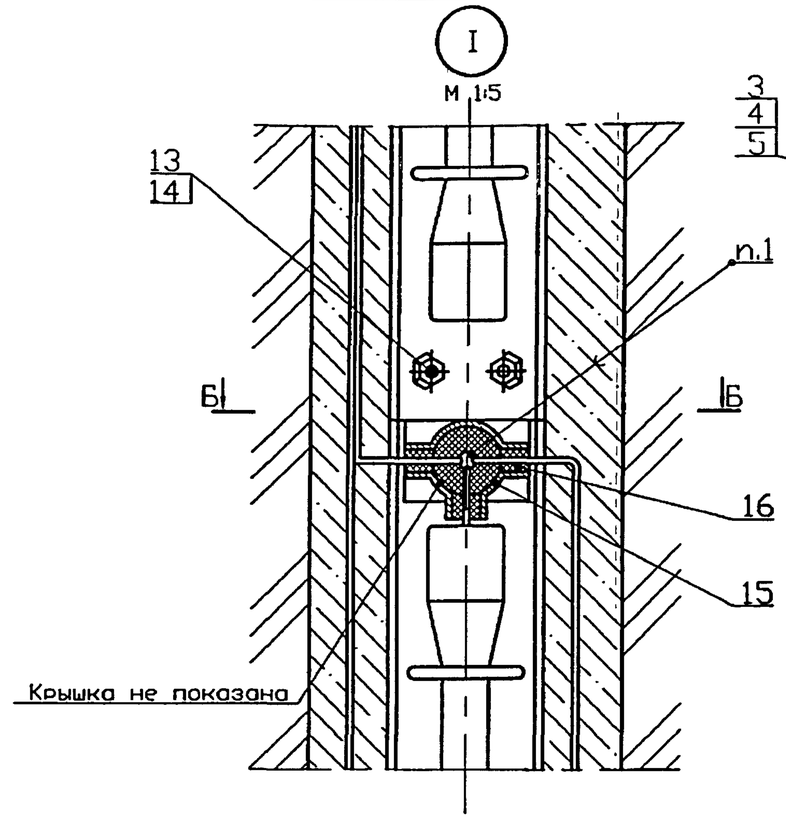

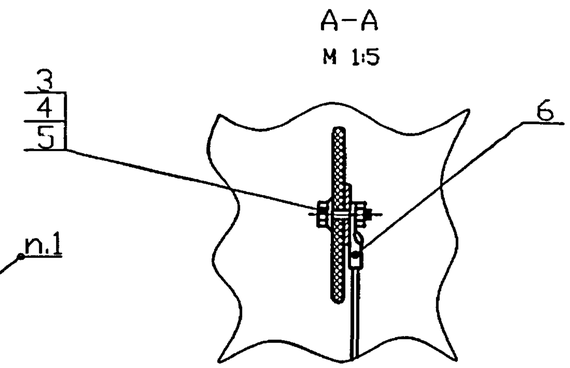

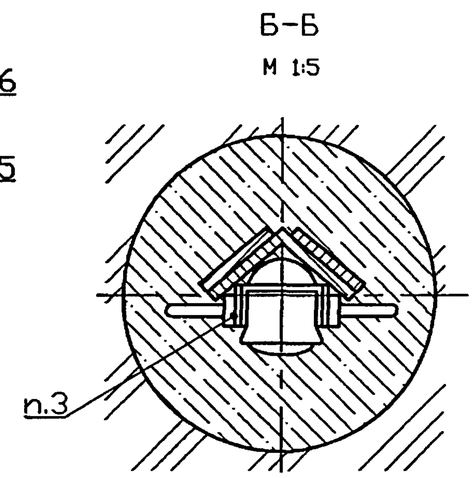

Обозначение	L*, мм	Масса, кг
СЗК8.00	20600	490
-01	41000	895
-02	61400	1298

1. ПОС 40 ГОСТ 21930-76*.
2. Сварка по ГОСТ 5264-80*-С17.
3. Изделие поз. 15 закрепить при помощи пластиката ГОСТ 5960-72*.
4. * Размеры для справок.
5. Масса дона без учета строительных материалов.

Изм.	Лист	N докум.	Подпись	Дата	СЗК8.00СБ			
Разраб.		Тарасенко		01.07	Заземление анодное вертикальное из железокремнистых электродов, монтируемых на уголке. Сборочный чертеж	Лит.	Масса	Масштаб
Пров.		Степанов		01.07			См. табл.	1:20
						Лист	Листов 1	
Н. контр.		Панасенко		01.07		СПКБ "Газпроект"		
Утв.		Корж		01.07				

Подпись и дата | Инв. N дубл. | Взам инв. N | Подпись и дата | Инв. N подл.

Формат	Зона	Поз.	Обозначение	Наименование	Кол.	Примечание
				Документация		
А3			СЗК8.00СБ	Сборочный чертеж		
				Сборочные единицы		
А4		1	СЗК8.01.00	Наконечник	1	
А4		2	СЗК1.01.00	Клемник		
				Стандартные изделия		
		3		Болт М10х30.58.096		
				ГОСТ 7798-70*	3	
		4		Гайка М10.5.096		
				ГОСТ 5915-70*	3	
		5		Шайба 10.01.019		
				ГОСТ 11371-78*	3	
		6		Наконечник 25-10-8		
				ГОСТ 7386-80*	3	
		7		Кирпич К-О 100 ГОСТ 530-95*	85	см. примеч.
		8		Люк ЛВ ГОСТ 3634-99	1	
				Материалы		
		9		БСГ В15 П3 ГОСТ 7473-94*	0.09	$м^3$ см. примеч.
		10		Песок природный для		
				строительных работ		
				ГОСТ 8736-93*	0.1	$м^3$

Марку кирпича и бетона по морозостойкости и водонепроницаемости следует назначать в зависимости от грунтовых условий и значения расчетных температур наружного воздуха в районе строительства

Изм.	Лист	N докум.	Подпись	Дата
Разраб.		Тарасенко		01.07
Пров.		Степанов		01.07
Н. контр.		Панасенко		01.07
Утв.		Корж		01.07

СЗК8.00

Заземление анодное вертикальное из железокремнистых электродов, монтируемых на уголке

Лит.	Лист	Листов
	1	4

СПКБ "Газпроект"

Подпись и дата | Инв. N дубл. | Взам инв. N | Подпись и дата | Инв. N подл.

Формат	Зона	Поз.	Обозначение	Наименование	Кол.	Примечание
			Переменные данные	для исполнений		
				СЗК8.00		
				Сборочные единицы		
А4		12	СЗК8.02.00	Секция анода	6	
				Стандартные изделия		
		13		Болт М16х40.58.096		
				ГОСТ 7798-70*	12	
		14		Гайка М16.5.096		
				ГОСТ 5915-70*	12	
				Прочие изделия		
		15		Коробка ответвительная		
				заводского изготовления	16	
				Материалы		
		16		Битум нефтяной		
				изоляционный БНН-IV		
				ГОСТ 9812-74*	1.0	$дм^3$
		17		Кабель ПвБбШв-660;2*16		
				ГОСТ 16422-79*	60	м
		18		Раствор глинистый	10	$м^3$
				СЗК8.00.01		
				Сборочные единицы		
А4		12	СЗК8.02.00	Секция анода	12	
				Стандартные изделия		
		13		Болт М16х40.58.096		
				ГОСТ 7798-70*	24	

Подпись и дата | Инв. N дубл. | Взам инв. N | Подпись и дата | Инв. N подл.

Изм.	Лист	N докум.	Подпись	Дата

СЗК8.00

Лист 2

Формат	Зона	Поз.	Обозначение	Наименование	Кол.	Примечание
		14		Гайка М16.5.096		
				ГОСТ 5915-70*	24	
				Прочие изделия		
		15		Коробка ответвительная		
				заводского изготовления	12	
				Материалы		
		16		Битум нефтяной		
				изоляционный БНИ-IV		
				ГОСТ 9812-74*	2,0	$дм^3$
		17		Кабель ПвБбШв-660; 2х6		
				ГОСТ 16422-79*	180	м
		18		Раствор глинистый	20	$м^3$
				СЗК 8. 00 -02		
				Сборочные единицы		
	А4	12	СЗК8. 02. 00	Секция анода	18	
				Стандартные изделия		
		13		Болт М16х40. 58.096		
				ГОСТ 7798-70*	36	
		14		Гайка М16.5.096		
				ГОСТ 5915-70*	36	
				Прочие изделия		
		15		Коробка ответвительная		
				заводского изготовления	18	

Подпись и дата | Инв. N дубл. | Взам инв. N | Подпись и дата | Инв. N подл.

Формат	Зона	Поз.	Обозначение	Наименование	Кол.	Примечание
				Материалы		
		16		Битум нефтяной		
				изоляционный БНИ-IV		
				ГОСТ 9812-74*		
		17		Кабель ПвБбШв-660; 2х6		
				ГОСТ 16422-79*	580	м
		18		Глинистый раствор	30	$м^3$

Подпись и дата | Инв. N дубл. | Взам инв. N | Подпись и дата | Инв. N подл.

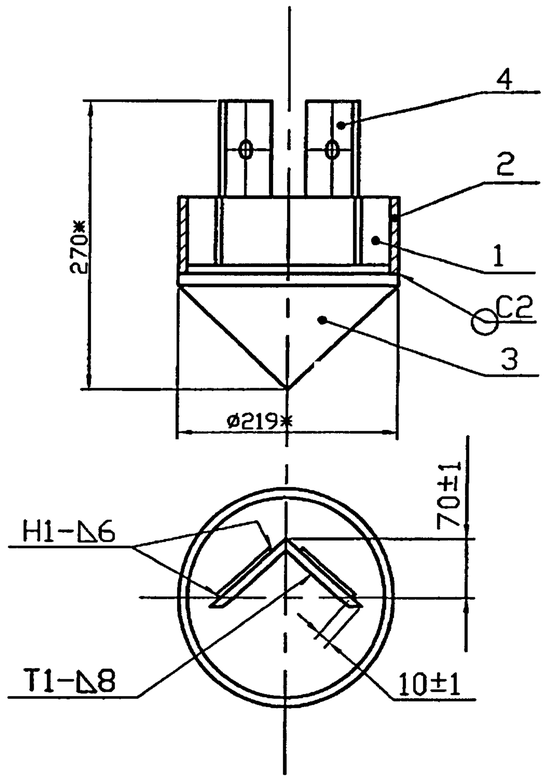

1. Сварные швы по ГОСТ 5264-80*.
2. * Размеры для справок

Изм.	Лист	N докум.	Подпись	Дата
Разраб.		Тарасенко		01.07
Пров.		Степанов		01.07
Н. контр.		Панасенко		01.07
Утв.		Корх		01.07

СЗК8.01.00СБ

Наконечник.
Сборочный чертеж

Лит.	Масса	Масштаб
	15	1:5

Лист | Листов 1

СПКБ "Газпроект"

Инв. N подл. | Подпись и дата | Взам инв. N | Инв. N дубл. | Подпись и дата

Формат	Зона	Поз.	Обозначение	Наименование	Кол.	Примечание
				Документация		
А4			СЗК8.01.00СБ	Сборочный чертеж		
				Детали		
А4		1	СЗК8.01.01	Уголок L=70 -1		
				Уголок Б-100х100х8 ГОСТ 8589-93 / Ст3-1-1 ГОСТ 535-88*	1	0.85кг
А4		2	СЗК8.01.02	Труба L=80-1		
				Труба 219х3.5 ГОСТ 10704-91 / Д ГОСТ 10705-80*	1	1.50кг
А4		3	СЗК5.01.01-01	Конус	1	
А4		4	СЗК8.01.03	Серьга	1	

Изм.	Лист	N докум.	Подпись	Дата
Разраб.		Тарасенко		01.07
Пров.		Степанов		01.07
Н. контр.		Панасенко		01.07
Утв.		Корх		01.07

СЗК8.01.00

Наконечник

Лит.	Лист	Листов
		1

СПКБ "Газпроект"

Инв. N подл. | Подпись и дата | Взам инв. N | Инв. N дубл. | Подпись и дата

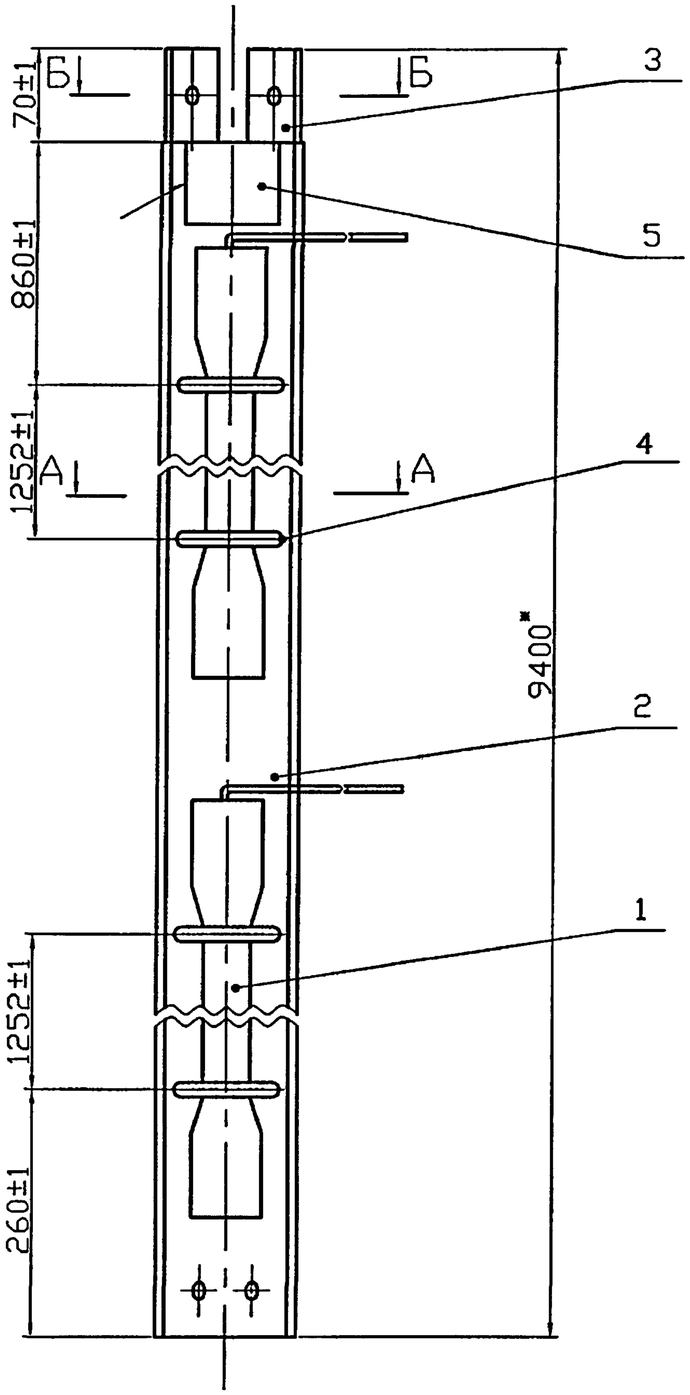

Б–Б

М 1:2

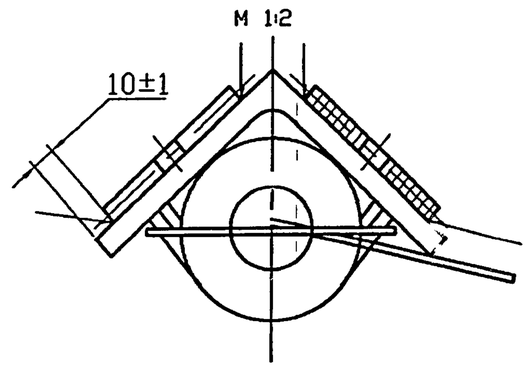

А–А

М 1:2

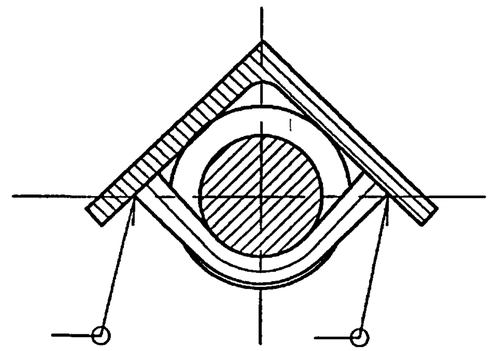

1. Сварные швы по ГОСТ 5264-80*-Т1-∆8.

2. * Размеры для справок

Изм.	Лист	N докум.	Подпись	Дата
Разраб.		Тарасенко		01.07
Пров.		Степанов		01.07
Н. контр.		Панасенко		01.07
Утв.		Корж		01.07

С3К8.02.00СБ

Секция анода.
Сборочный чертеж

Лит.	Масса	Масштаб
	67	1:5

Лист | Листов 1

СПКБ
"Газпроект"

Подпись и дата | Инв. N дубл. | Взам инв. N | Подпись и дата | Инв. N подл.

Формат	Зона	Поз.	Обозначение	Наименование	Кол.	Примечание
				Документация		
А3			СЭК8.02.00СБ	Сборочный чертеж		
				Сборочные единицы		
А4		1	СЭК8.02.01.00	Электрод в сборе	2	
				Детали		
А4		2	СЭК8.02.02	Уголок	1	
А4		3	СЭК8.01.03	Серьга	2	
А4		4	СЭК8.02.04	Скоба	4	
А4		5	СЭК8.02.05	Лист $(110\times80)_{-1.0}$		
				Лист $\frac{Б\text{-}ПН\text{-}4,0\ ГОСТ\ 19903\text{-}74*}{Ст3\ ГОСТ\ 14637\text{-}89*}$	1	0.28кг

Подпись и дата | Инв. N дубл. | Взам инв. N | Подпись и дата | Инв. N подл.

Изм.	Лист	N докум.	Подпись	Дата	СЭК8.02.00		
Разраб.		Тарасенко		01.07	Секция анода	Лит.	Лист / Листов 1
Пров.		Степанов		01.07		СПКБ "Газпроект"	
Н. контр.		Панасенко		01.07			
Утв.		Корж		01.07			

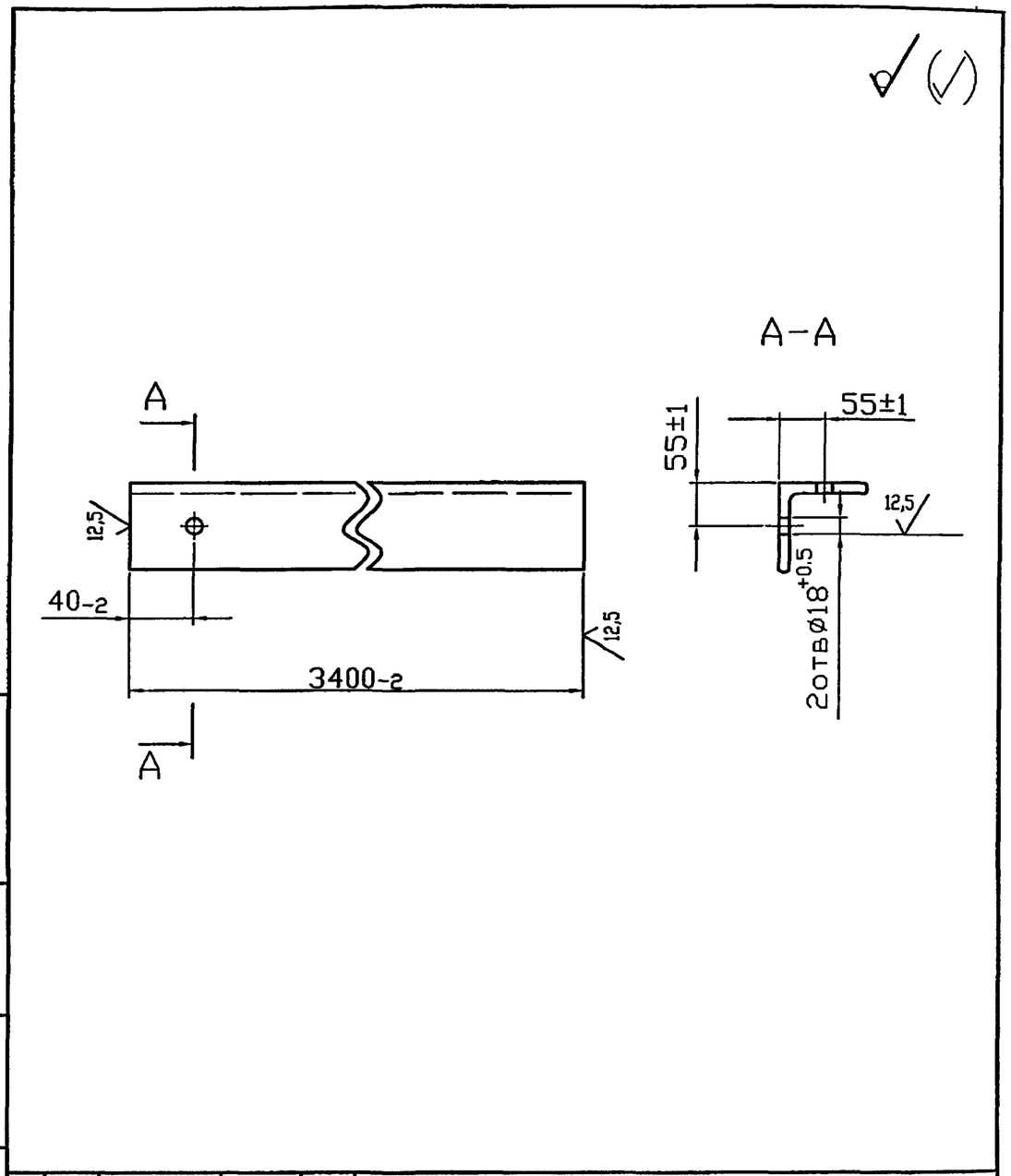

Подпись и дата | Инв. N дубл. | Взам инв. N | Подпись и дата | Инв. N подл.

Изм.	Лист	N докум.	Подпись	Дата	СЭК8.02.02			
Разраб.		Тарасенко		01.07	Уголок	Лит.	Масса 41,5	Масштаб 1:5
Пров.		Степанов		01.07		Лист	Листов 1	
Н. контр.		Панасенко		01.07	Уголок $\frac{Б\text{-}100\times100\times8\ ГОСТ\ 8509\text{-}93}{Ст3\text{-}1\text{-}1\ ГОСТ\ 535\text{-}88*}$	СПКБ "Газпроект"		
Утв.		Корж		01.07				

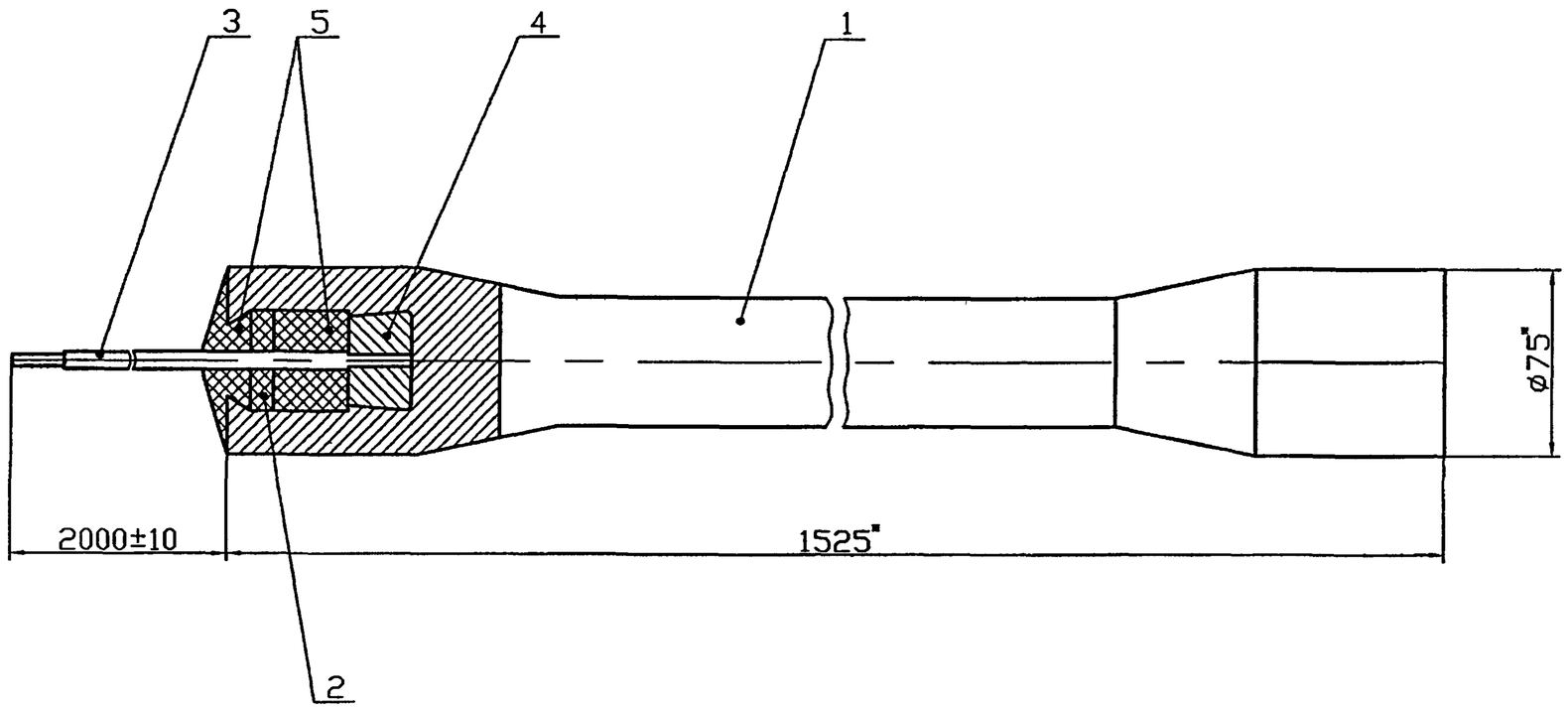

*Размеры для справок

					С3К8.02.01.00СБ		
Изм.	Лист	N докум.	Подпись	Дата	Электрод в сборе. Сборочный чертеж	Лит.	Масса	Масштаб
Разраб.		Тарасенко		01.07			25	1:2
Пров.		Степанов		01.07		Лист	Листов 1
Н. контр.		Понасенко		01.07		СПКБ "Газпроект"	
Утв.		Корх		01.07			

Подпись и дата | Инв. N дубл. | Взам инв. N | Подпись и дата | Инв. N подл.

Формат	Зона	Поз.	Обозначение	Наименование	Кол.	Примечание
				Документация		
А3			СЭК8.02.01.00СБ	Сборочный чертеж		
				Детали		
А3		1	СЭК8.02.01.01	Электрод	1	
А4		2	СЭК8.02.01.02	Прокладка	1	
				Материалы		
		3		Провод ПВКØ 660; 1х2S	2.1	м
		4		Свинец ГОСТ 3778-98*	0.24	кг
		5		Смола эпоксидно-диа-		
				мовая неотвержденная		
				ЭД-6 ГОСТ 10587-84*	32	$см^3$

Подпись и дата | Инв. N дубл. | Взам инв. N | Подпись и дата | Инв. N подл.

Изм.	Лист	N докум.	Подпись	Дата	СЭК8.02.01.00		
Разраб.		Тарасенко		01.07	Электрод в сборе	Лит.	Лист	Листов
Пров.		Степанов		01.07				1
Н. контр.		Панасенко		01.07		СПКБ "Газпроект"	
Утв.		Корж		01.07			

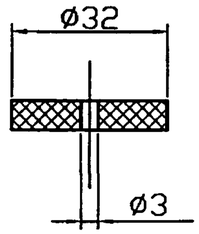

Размеры обеспечить инструментом

Подпись и дата | Инв. N дубл. | Взам инв. N | Подпись и дата | Инв. N подл.

Изм.	Лист	N докум.	Подпись	Дата	СЭК8.02.01.02			
Разраб.		Тарасенко		01.07	Прокладка	Лит.	Масса	Масштаб
Пров.		Степанов		01.07			3,9	1:10
						Лист	Листов 1	
Н. контр.		Панасенко		01.07	Ø-4сорт1 ГОСТ 10000-75*	СПКБ "Газпроект"		
Утв.		Корж		01.07				

6,3

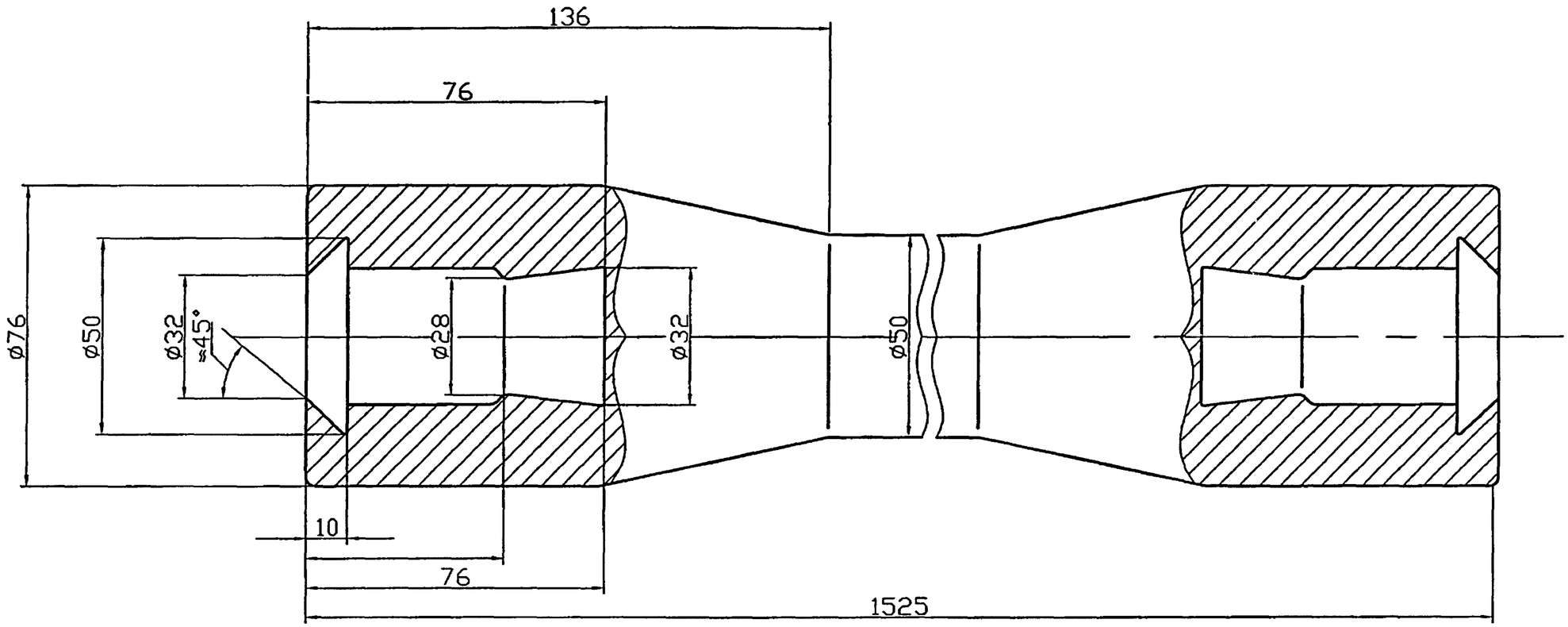

1. Предельные отклонения литейных размеров по III классу точности ГОСТ 26645-85*.

2. Литейные радиусы 2...3 мм.

3. Формовочные уклоны по ГОСТ 3212-92.

					С3К8.02.01.01			
Изм.	Лист	N докум.	Подпись	Дата	Электрод железокремнистый	Лит.	Масса	Масштаб
Разраб.		Тарасенко		01.07			23,5	1:1
Пров.		Степанов		01.07		Лист	Листов 1	
Н. контр.		Панасенко		01.07	Коррозионностойкий чугун марки ЧС 15 ГОСТ 7769-82	СПКБ "Газпроект"		
Утв.		Корж		01.07				

Подпись и дата | Инв. N дубл. | Взам инв. N | Подпись и дата | Инв. N подл.

12,5 (√)

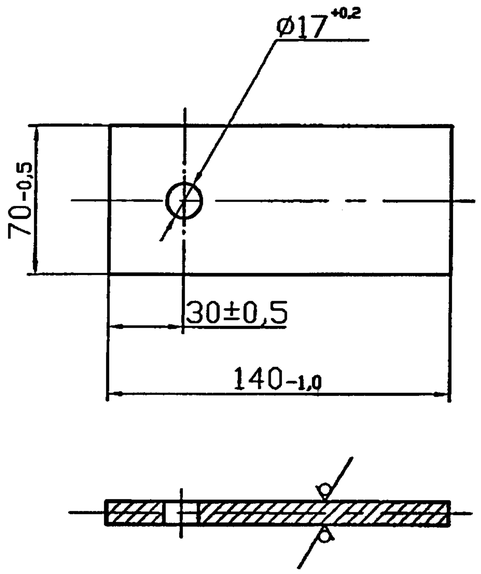

					С3К8.01.03			
Изм.	Лист	N докум.	Подпись	Дата		Лит.	Масса	Масштаб
Разраб.		Тарасенко		01.07	Серьга		0,6	1:2
Пров.		Степанов		01.07		Лист	Листов 1	
Н. контр.		Панасенко		01.07	Лист Б-ПН-8,0 ГОСТ 19903-74* Ст3 ГОСТ 14637-89*	СПКБ "Газпроект"		
Утв.		Корж		01.07				

Подпись и дата | Инв. N дубл. | Взам инв. N | Подпись и дата | Инв. N подл.

12,5 (√)

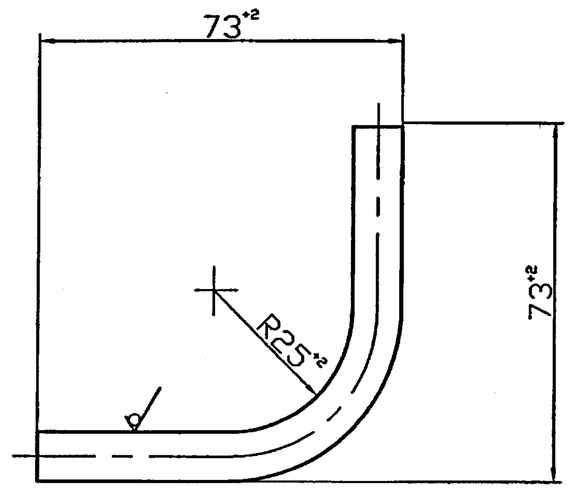

					С3К8.02.04			
Изм.	Лист	N докум.	Подпись	Дата		Лит.	Масса	Масштаб
Разраб.		Тарасенко		01.07	Скоба		0,07	1:1
Пров.		Степанов		01.07		Лист	Листов 1	
Н. контр.		Панасенко		01.07	Круг 10-В ГОСТ 2590-88 Ст3-1-I ГОСТ 535-88*	СПКБ "Газпроект"		
Утв.		Корж		01.07				

Подпись и дата | Инв. N дубл. | Взам инв. N | Подпись и дата | Инв. N подл.

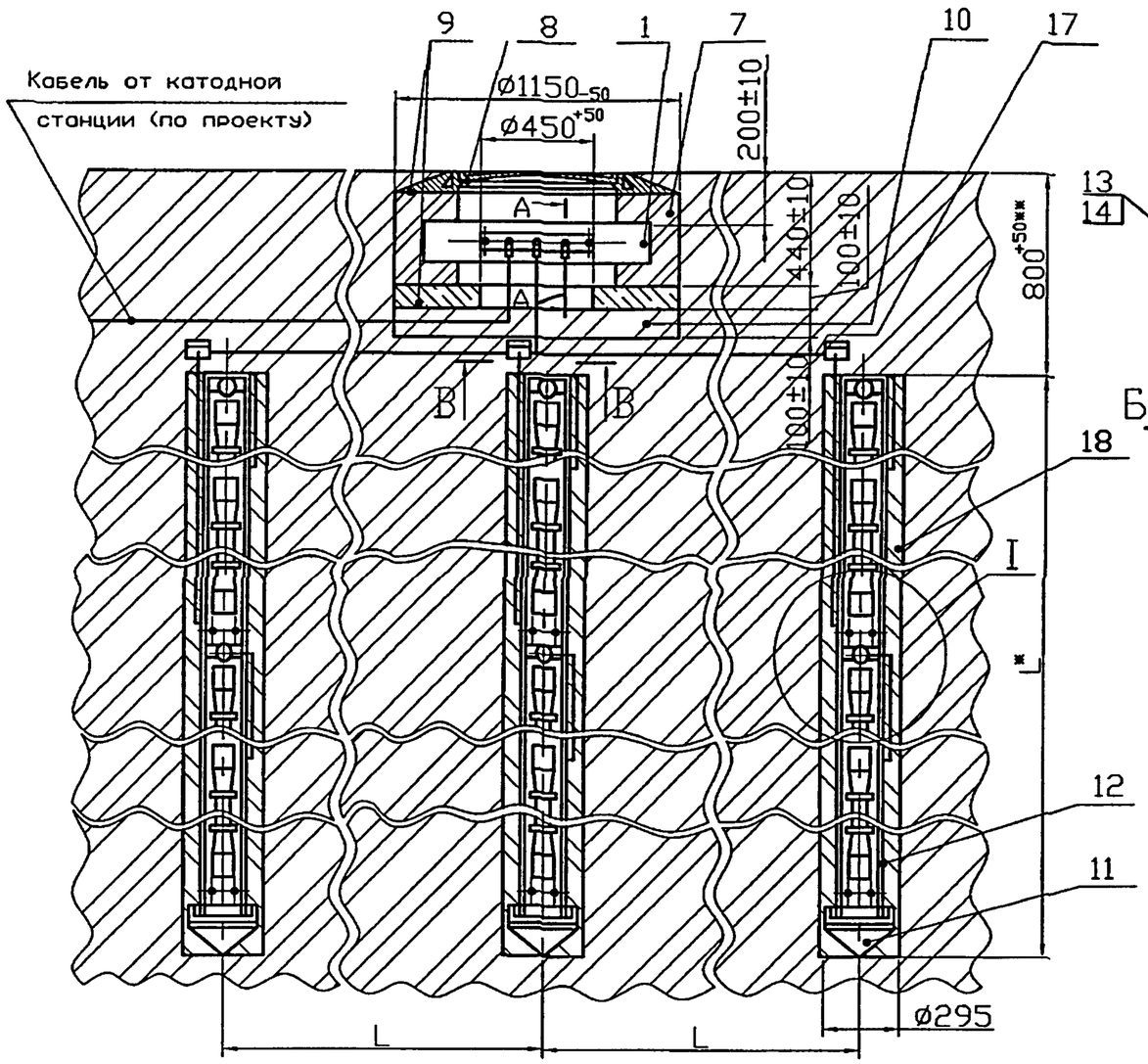

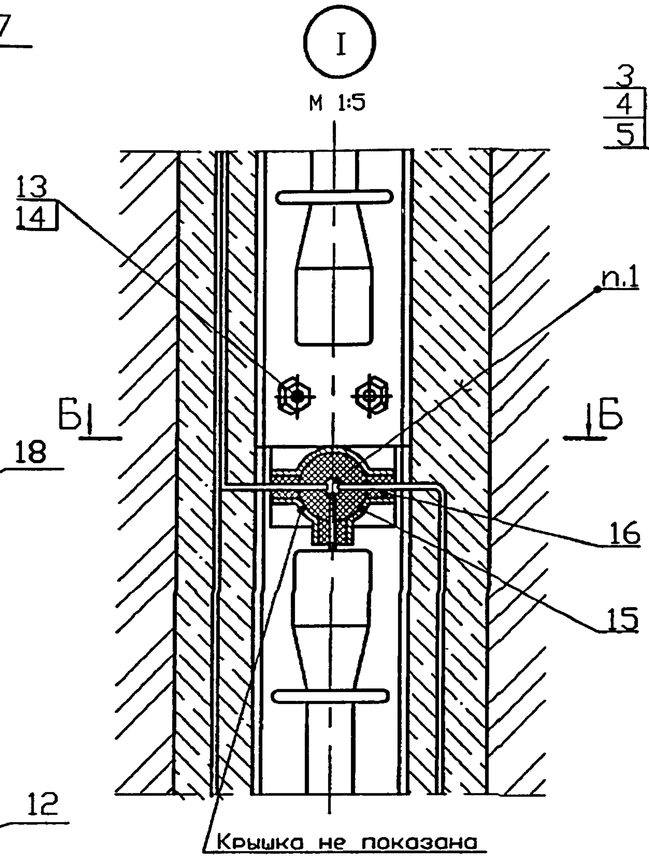

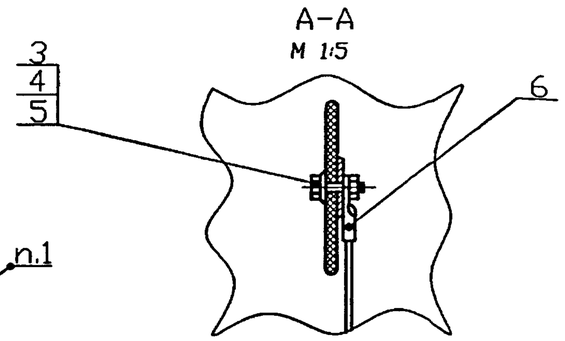

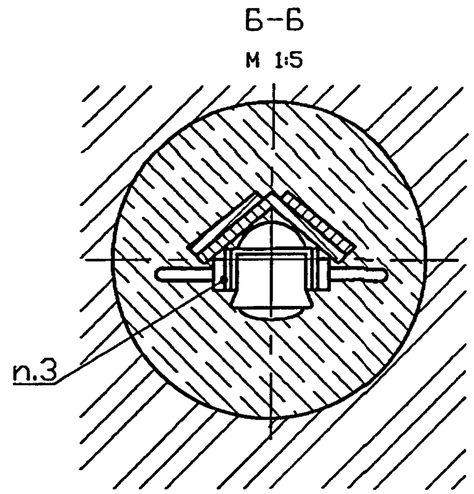

1. ПОС 40 ГОСТ 21930-76*.
2. Сварка по ГОСТ 5264-80*-С17.
3. Изделие 15 скрепить при помощи пластиката ГОСТ 5960-72*.
4. * Размеры для справок.
5. ** Размер уточнить при проектировании.
6. Масса дана без учета строительных материалов.

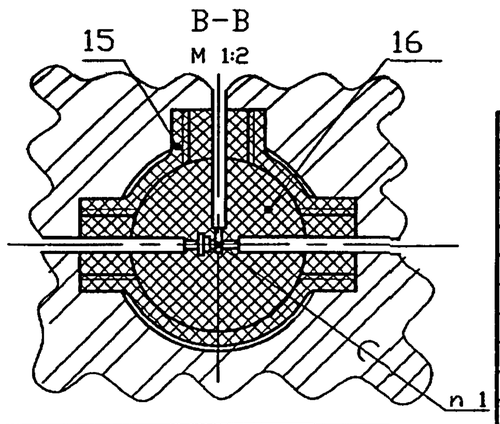

Обозначение	Кол. анодов, шт.	L, мм	Масса, кг
СЗК9.00	3	7000	520
-01		13800	925
-02	5	7000	820
-03		13800	1495
-04	7	7000	1120
-05		13800	2060

Изм.	Лист	N докум.	Подпись	Дата
Разраб.		Тарасенко		01.07
Пров.		Степанов		01.07
Н. контр.		Панасенко		01.07
Утв.		Корх		01.07

СЗК9.00СБ

Заземление анодное вертикальное из железокремнистых электродов монтируемых на уголке. Сборочный чертеж

Лит.	Масса	Масштаб
	См. табл.	1:20
Лист	Листов 1	

СПКБ "Газпроект"

Инв. N подл. | Подпись и дата | Взам инв. N | Инв. N дубл. | Подпись и дата

Формат	Зона	Поз.	Обозначение	Наименование	Кол.	Примечание
				Документация		
А3			СЗК9. 00 СБ	Сборочный чертеж		
				Сборочные единицы		
А4		1	СЗК1. 01.02	Клеммник	1	
				Стандартные изделия		
		3		Болт М10х30.58.096 ГОСТ 7798-70*	3	
		4		Гайка М10.5.096 ГОСТ 5915-70*	3	
		5		Шайба 10.01.019 ГОСТ 11371-70*	3	
		6		Наконечник 25-10-8 ГОСТ 7386-80*	3	
		7		Кирпич К-О 100 ГОСТ 530-95*	85	см. примеч.
		8		Люк ЛВ ГОСТ 3634-99	1	
				Материалы		
		9		БСГ В15 П3 ГОСТ 7473-94*	0.09 $м^3$	см. примеч.
		10		Песок природный для строи-		
				тельных работ ГОСТ 8736-93*	0,1 $м^3$	
			Переменные	данные для исполнений:		
				СЗК5. 9. 00		
				Сборочные единицы		
А4		11	СЗК 8.01.00	Наконечник	3	
А4		12	СЗК 8.02.00	Секция анода	6	
				Стандартные изделия		
		13		Болт М16х40.58.096 ГОСТ 7798-70*	12	
		14		Гайка М16.5.096 ГОСТ 5915-70*	12	

Марку кирпича и бетона по морозостойкости и водонепроницаемости следует назначать в зависимости от грунтовых условий и значения расчетных температур наружного воздуха в районе строительства

Изм.	Лист	N докум.	Подпись	Дата	СЗК9.00			
Разраб.		Тарасенко		01.07	Заземление анодное вертикальное из железокремнистых электродов, монтируемых на уголке	Лит.	Лист 1	Листов 4
Пров.		Степанов		01.07		СПКБ "Газпроект"		
Н. контр.		Панасенко		01.07				
Утв.		Корж		01.07				

Подпись и дата | Инв. N дубл. | Взам инв. N | Подпись и дата | Инв. N подл.

Формат	Зона	Поз.	Обозначение	Наименование	Кол.	Примечание
				Прочие изделия		
		15		Коробка разветвительная		
				заводского изготовления	9	
				Материалы		
		16		Битум нефтяной изоляцион-		
				ный БНИ-IV ГОСТ 9812-74*	1,5 $дм^3$	
		17		Кабель ПбВбШв - 660; 2х16		
				ГОСТ 16442-80*	26 м	
		18		Глинистый раствор	10 $м^3$	
				СЗК9. 00-01		
				Сборочные единицы		
А4		11	СЗК8. 01. 00	Наконечник	3	
А4		12	СЗК8. 02. 00	Секция анода	12	
				Стандартные изделия		
		13		Болт М16х40.58.096 ГОСТ 7798-70*	24	
		14		Гайка М16.5.096 ГОСТ 5915-70*	20	
				Прочие изделия		
				Коробка разветвительная		
		15		заводского изготовления	15	
				Материалы		
		16		Битум нефтяной изоляцион-		
				ный БНИ-IV ГОСТ 9812-74*	2,5 $дм^3$	
		17		Кабель ПбВбШв - 660; 2х16		
				ГОСТ 16442-80*	96 м	
		18		Глинистый раствор	21 $м^3$	
				СЗК9. 00-02		
				Сборочные единицы		
А4		11	СЗК8. 01. 00	Наконечник	5	
А4		12	СЗК8. 02. 00	Секция анода	10	

Подпись и дата | Инв. N дубл. | Взам инв. N | Подпись и дата | Инв. N подл.

Изм.	Лист	N докум.	Подпись	Дата	СЗК9.00	Лист 2

Формат	Зона	Поз.	Обозначение	Наименование	Кол.	Примечание
				Стандартные изделия		
		13		Болт М16х40.58.096 ГОСТ 7798-70*	20	
		14		Гайка М16.5.096 ГОСТ 5915-70*	20	
				Прочие изделия		
				Коробка разветвительная		
		15		заводского изготовления	15	
				Материалы		
		16		Битум нефтяной изоляцион-		
				ный БНИ-IV ГОСТ 9812-74*	2,5	$дм^3$
		17		Кабель ПбВбШв - 660; 2х16		
				ГОСТ 16442-80*	52	м
		18		Глинистый раствор	17,5	$м^3$
				СЗК 9.-00-03		
				Сборочные единицы		
А4		11	СЗК 8.01.00	Наконечник	5	
А4		12	СЗК 8.02.00	Секция анода	20	
				Стандартные изделия		
		13		Болт М16х40.58.096 ГОСТ 7798-70*	40	
		14		Гайка М16.5.096 ГОСТ 5915-70*	40	
				Прочие изделия		
				Коробка разветвительная		
		15		заводского изготовления	25	
				Материалы		
		16		Битум нефтяной изоляцион-		
				ный БНИ-IV ГОСТ 9812-74*	12,5	$дм^3$
		17		Кабель ПбВбШв - 660; 2х16		
				ГОСТ 16442-80*	105	м
		18		Глинистый раствор	35	$м^3$
				СЗК 9. 00-04		
				Сборочные единицы		

Подпись и дата | Инв. N дубл. | Взам инв. N | Подпись и дата | Инв. N подл.

Изм. | Лист | N докум. | Подпись | Дата

СЗК9.00

Лист 3

Формат	Зона	Поз.	Обозначение	Наименование	Кол.	Примечание
А4		11	СЗК8. 01. 00	Наконечник	7	
А4		12	СЗК8. 02. 00	Секция анода	14	
				Стандартные изделия		
		13		Болт М16х40.58.096 ГОСТ 7798-70*	28	
		14		Гайка М16.5.096 ГОСТ 5915-70*	28	
				Прочие изделия		
		15		Коробка разветвительная		
				заводского изготовления	21	
				Материалы		
		16		Битум нефтяной изоляцион-		
				ный БНИ-IV ГОСТ 9812-74*	10,5	$дм^3$
		17		Кабель ПбВбШв - 660; 2х16		
				ГОСТ 16442-80*	65	м
		18		Глинистый раствор	25	$м^3$
				СЗК9. 00-05		
				Сборочные единицы		
А4		11	СЗК8. 01. 00	Наконечник	7	
А4		12	СЗК8. 02. 00	Секция анода	28	
				Стандартные изделия		
		13		Болт М16х40.58.096 ГОСТ 7798-70*	56	
		14		Гайка М16.5.096 ГОСТ 5915-70*	56	
				Прочие изделия		
		15		Коробка разветвительная		
				заводского изготовления	35	
				Материалы		
		16		Битум нефтяной изоляционный		
				БНИ-IV ГОСТ 9812-74*	17,5	$дм^3$
		17		Кабель ПбВбШв - 660; 2х16		
				ГОСТ 16442-80*	120	м
		18		Глинистый раствор	48	$м^3$

Подпись и дата | Инв. N дубл. | Взам инв. N | Подпись и дата | Инв. N подл.

Изм. | Лист | N докум. | Подпись | Дата

СЗК9.00

Лист 4

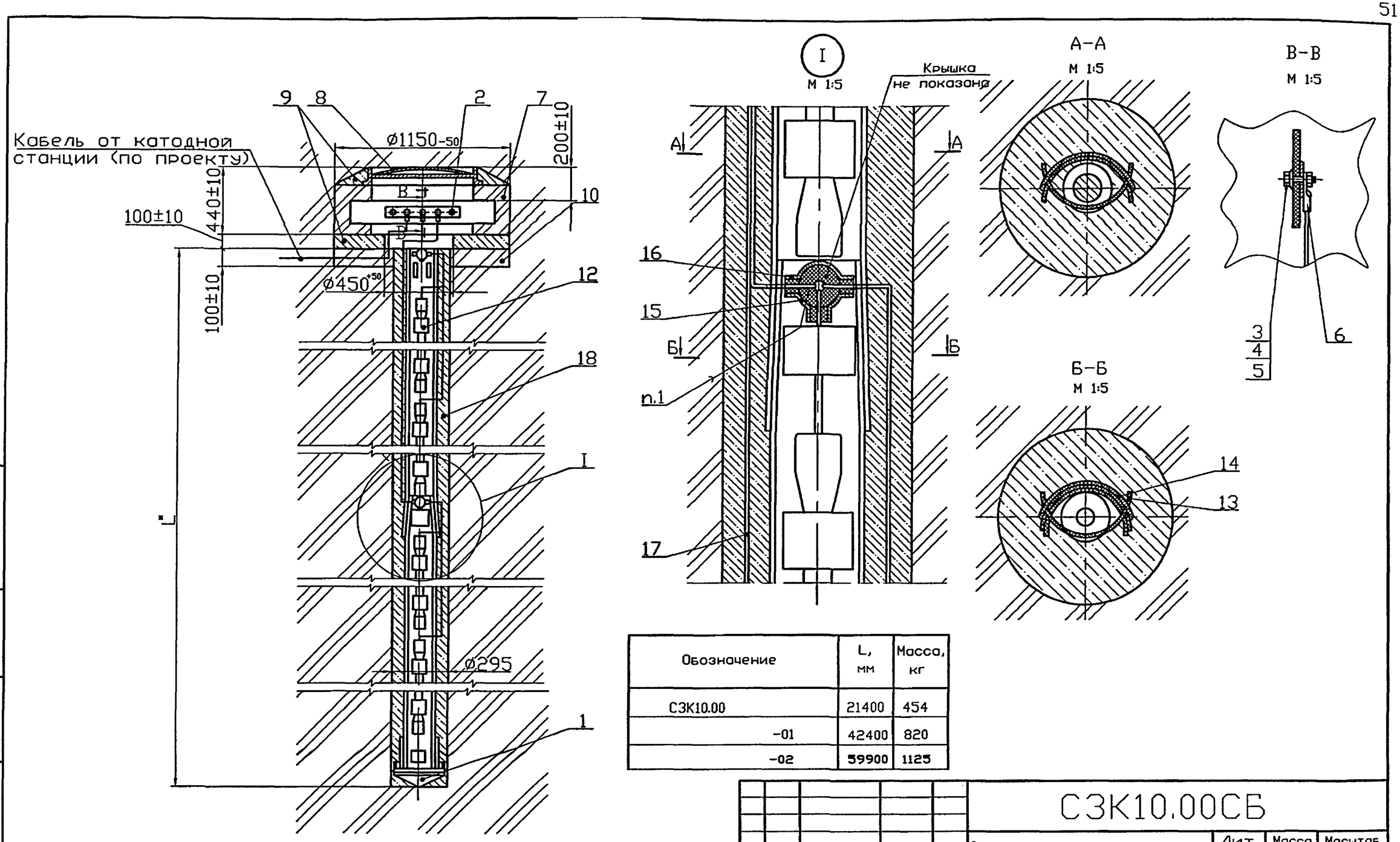

Обозначение	L, мм	Масса, кг
СЗК10.00	21400	454
-01	42400	820
-02	59900	1125

1. ПОС 40 ГОСТ 21930-76*.
2. Изделие 15 скрепить при помощи пластиката ГОСТ 5960-72*.
3. * Размеры для справок.
4. Масса дана без учета строительных материалов.

Изм.	Лист	N докум.	Подпись	Дата
Разраб.		Тарасенко		01.07
Пров.		Степанов		01.07
Н. контр.		Панасенко		01.07
Утв.		Корж		01.07

СЗК10.00СБ

Заземление анодное вертикальное из железокремнистых электродов, монтируемых на полипропиленовой трубе. Сборочный чертеж

Лит.	Масса	Масштаб
	См. табл.	1:20
Лист	Листов 1	

СПКБ "Газпроект"

Инв. N подл. | Подпись и дата | Взам инв. N | Инв. N дубл. | Подпись и дата

Формат	Зона	Поз.	Обозначение	Наименование	Кол.	Примечание
				Документация		
А3			СЗК10.00СБ	Сборочный чертеж		
				Сборочные единицы		
А4		1	СЗК10.01.00	Наконечник	1	
А4		2	СЗК1.01.00	Клеммник	1	
				Стандартные изделия		
		3		Болт М10х30.58.096		
				ГОСТ 7798-70*	3	
		4		Гайка М10.5.096		
				Гост 5915-70*	3	
		5		Шайба 10.01.019		
				ГОСТ 11371-78*	3	
		6		Наконечник 25-10-8	3	
		7		ГОСТ 7386-80*		
				Кирпич К-О 100 ГОСТ 530-95*	85	см. примеч.
		8		Люк ЛВ ГОСТ 3634-99	1	
				Материалы		
		9		БСГ В15 П3 ГОСТ 7473-94*	0.09	$м^3$ см. примеч.
		10		Песок придорожный для		
				строительных работ		
				ГОСТ 8736-93*	0,1	$м^3$

Марку кирпича и бетона по морозостойкости и водонепроницаемости следует назначать в зависимости от грунтовых условий и значений расчетных температур наружного воздуха в районе строительства

Изм.	Лист	N докум.	Подпись	Дата
Разраб.		Тарасенко		01.07
Пров.		Степанов		01.07
Н. контр.		Панасенко		01.07
Утв.		Корж		01.07

СЗК10.00

Заземление анодное вертикальное из железокремнистых электродов, монтируемых на полипропиленовой трубе

Лит.	Лист	Листов
	1	4

СПКБ "Газпроект"

Подпись и дата | Инв. N дубл. | Взам инв. N | Подпись и дата | Инв. N подл.

Формат	Зона	Поз.	Обозначение	Наименование	Кол.	Примечание
			Переменные данные	для исполнения		
				СЗК10.00		
				Сборочные единицы		
А4		12	СЗК10.02.00	Секция анода	6	
				Детали		
А4		13	СЗК10.02.02	Скоба	6	
А4		14	СЗК10.02.03	Стопор	6	
				Прочие изделия		
		15		Коробка ответвительная		
				заводского изготовления	6	
				Материалы		
		16		Битум нефтяной		
				изоляционный БНИ-IV		
				ГОСТ 9812-74*	1,0	$дм^3$
		17		КабельПвБбШв-660; 2х6		
				ГОСТ 16422-80*	60	м
		18		Раствор глинистый	10	$м^3$
				СЗК10.00-01		
				Сборочные единицы		
А4		12	СЗК10.02.00	Секция анода	12	
				Детали		
А4		13	СЗК10.02.02	Скоба	12	

Подпись и дата | Инв. N дубл. | Взам инв. N | Подпись и дата | Инв. N подл.

Изм.	Лист	N докум.	Подпись	Дата

СЗК10.00

Лист 2

Формат	Зона	Поз.	Обозначение	Наименование	Кол.	Примечание
А4		14	СЗК10. 02. 03	Стопор	12	
				Прочие изделия		
		15		Коробка ответвительная		
				заводского изготовления	12	
				Материалы		
		16		Битум нефтяной		
				изоляционный БНИ-IV		
				ГОСТ 9812-74*	2,0	$дм^3$
		17		Кабель ПвБбШв-660; 2х6		
				ГОСТ 16422-80*	180	м
		18		Раствор глинистый	20	$м^3$
				СЗК 10. 00 -02		
				Сборочные единицы		
А4		12	СЗК10. 02. 00	Секция анода	17	
				Детали		
А4		13	СЗК10. 02. 02	Скоба	17	
А4		14	СЗК10. 02. 03	Стопор	17	
				Прочие изделия		
		15		Коробка ответвительная		
				заводского изготовления	17	

Подпись и дата | Инв. N дубл. | Взам инв. N | Подпись и дата | Инв. N подл.

Изм. | Лист | N докум. | Подпись | Дата

СЗК10.00

Лист 3

Формат	Зона	Поз.	Обозначение	Наименование	Кол.	Примечание
				Материалы		
		16		Битум нефтяной		
				изоляционный БНИ-IV		
				ГОСТ 9812-74*	2,5	$дм^3$
		17		Кабель ПвБбШв-660; 2х6		
				ГОСТ 16422-80*	560	м
		18		Глинистый раствор	30	м

Подпись и дата | Инв. N дубл. | Взам инв. N | Подпись и дата | Инв. N подл.

Изм. | Лист | N докум. | Подпись | Дата

СЗК10.00

Лист 4

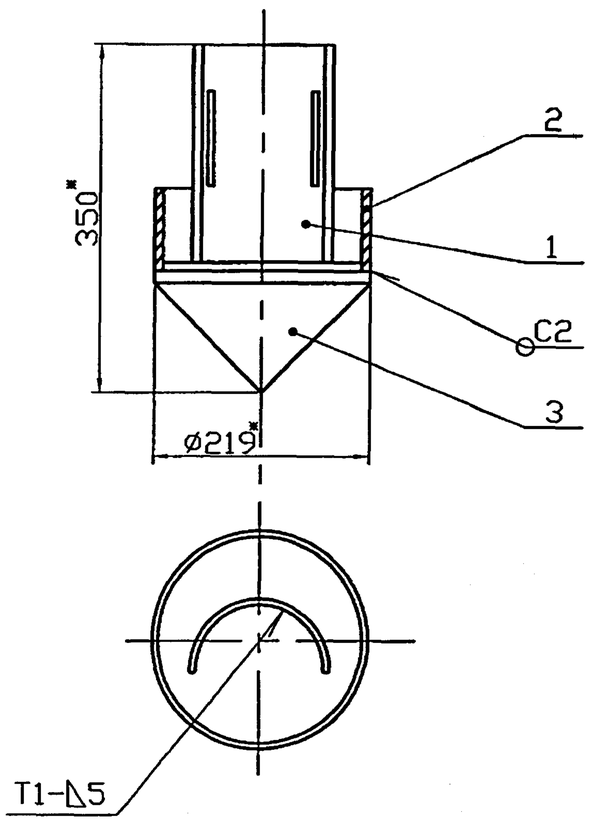

1. Сварные швы по ГОСТ 5264-80*.
2. * Размеры для справок

Формат	Зона	Поз.	Обозначение	Наименование	Кол.	Примечание
				Документация		
А4			СЗК10.01.00СБ	Сборочный чертеж		
				Детали		
А4		1	СЗК10.01.01	Скоба	1	
Б4		2	СЗК10.01.02	Труба L=80-1		
				Труба 219х3,5 ГОСТ 10704-91 / Д ГОСТ 10705-80*	1	1,50 кг
А4		3	СЗК5.01.01	Конус	1	

Изм.	Лист	N докум.	Подпись	Дата	СЗК10.01.00СБ			
Разраб.		Тарасенко		01.07	Наконечник. Сборочный чертеж	Лит.	Масса 3,9	Масштаб 1:10
Пров.		Степанов		01.07		Лист	Листов 1	
Н. контр.		Панасенко		01.07		СПКБ "Газпроект"		
Утв.		Корх		01.07				

Изм.	Лист	N докум.	Подпись	Дата	СЗК10.01.00			
Разраб.		Тарасенко		01.07	Наконечник	Лит.	Лист	Листов 1
Пров.		Степанов		01.07		СПКБ "Газпроект"		
Н. контр.		Панасенко		01.07				
Утв.		Корх		01.07				

Подпись и дата | Инв. N дубл. | Взам инв. N | Подпись и дата | Инв. N подл.

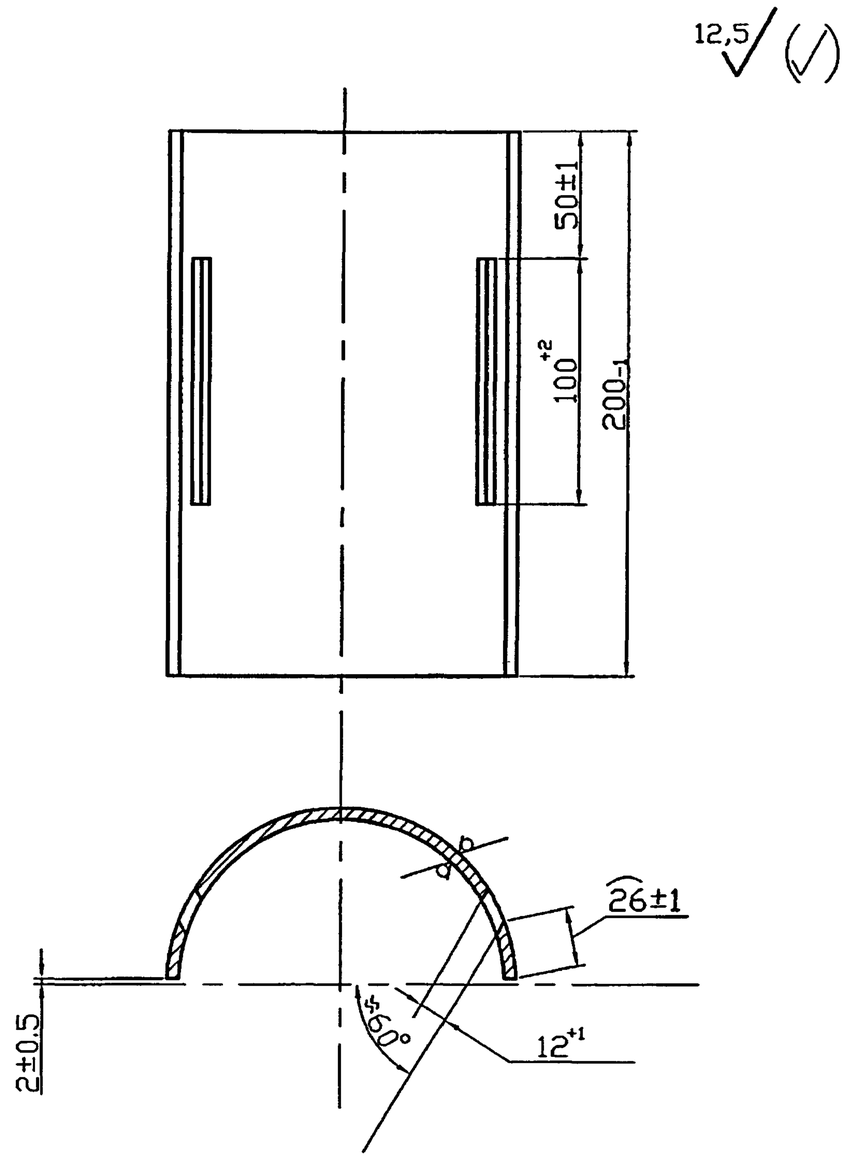

Изм.	Лист	N докум.	Подпись	Дата
Разраб.		Тарасенко		01.07
Пров.		Степанов		01.07
Н. контр.		Панасенко		01.07
Утв.		Корж		01.07

С3К10.01.01

Скоба

Лит.	Масса	Масштаб
	1,83	1:2

Лист | Листов 1

Труба $\frac{140\times5\ ГОСТ\ 8732-78*}{Д\ ГОСТ\ 8731-74*}$

СПКБ "Газпроект"

Подпись и дата | Инв. N дубл. | Взам инв. N | Подпись и дата | Инв. N подл.

Формат	Зона	Поз.	Обозначение	Наименование	Кол.	Примечание
				Документация		
А3			С3К10.02.00СБ	Сборочный чертеж		
				Сборочные единицы		
А4		1	С3К8.02.01.00	Электрод в сборе	1	
				Детали		
А3		2	С3К10.02.01	Кассета	1	
А4		3	С3К10.02.02	Скоба	4	
А4		4	С3К10.02.03	Стопор	4	

С3К10.02.00

Изм.	Лист	N докум.	Подпись	Дата
Разраб.		Тарасенко		01.07
Пров.		Степанов		01.07
Н. контр.		Панасенко		01.07
Утв.		Корж		01.07

Секция анода

Лит.	Лист	Листов
		1

СПКБ "Газпроект"

Подпись и дата | Инв. N дубл. | Взам инв. N | Подпись и дата | Инв. N подл.

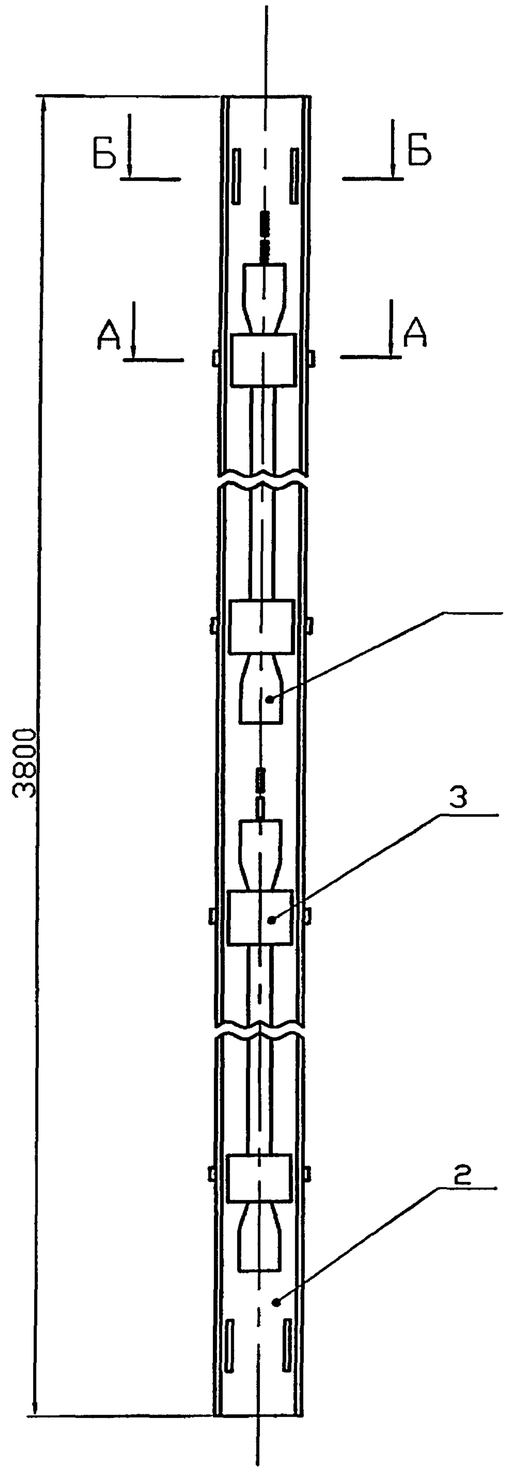

А-А
М 1:2

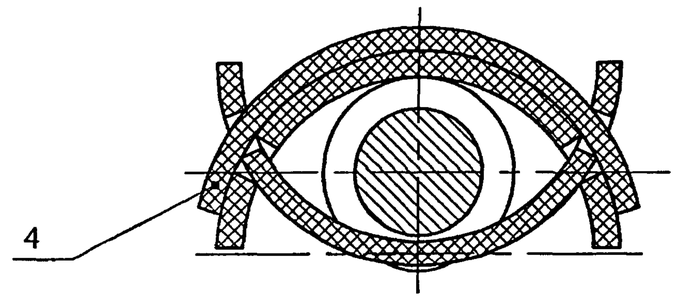

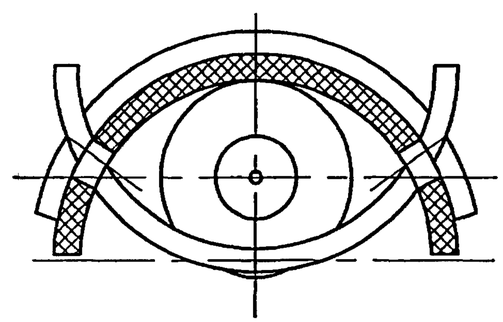

Размеры для справок

Изм.	Лист	N докум.	Подпись	Дата
Разраб.		Тарасенко		01.07
Пров.		Степанов		01.07
Н. контр.		Панасенко		01.07
Утв.		Корж		01.07

СЗК10.02.00СБ

Секция анода.
Сборочный чертеж

Лит.	Масса	Масштаб
	60	1:10

Лист | Листов 1

СПКБ
"Газпроект"

Инв. N подл. | Подпись и дата | Взам инв. N | Инв. N дубл. | Подпись и дата

12,5 (√)

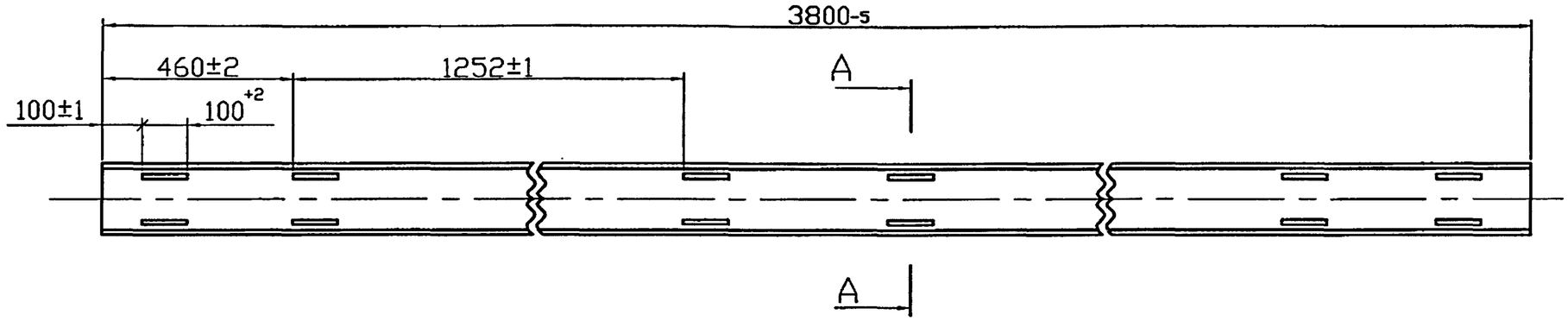

A–A

M 1:2

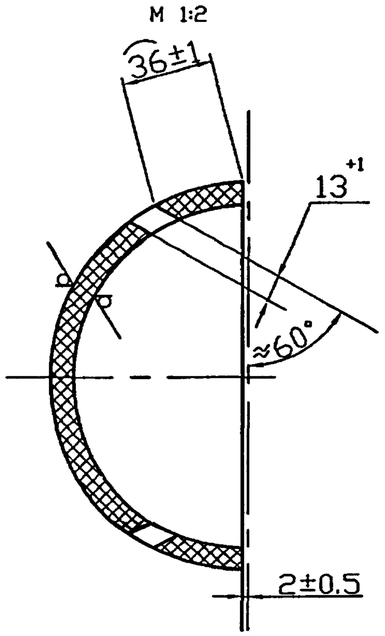

					С3К10.02.01			
Изм.	Лист	N докум.	Подпись	Дата	Кассета	Лит.	Масса	Масштаб
Разраб.		Тарасенко		01.07			14	1:10
Пров.		Степанов		01.07		Лист	Листов 1	
Н. контр.		Панасенко		01.07	Труба 02П-160С ТУ 38102-100-76	СПКБ "Газпроект"		
Утв.		Корж		01.07				

Подпись и дата | Инв. N дубл. | Взам инв. N | Подпись и дата | Инв. N подл.

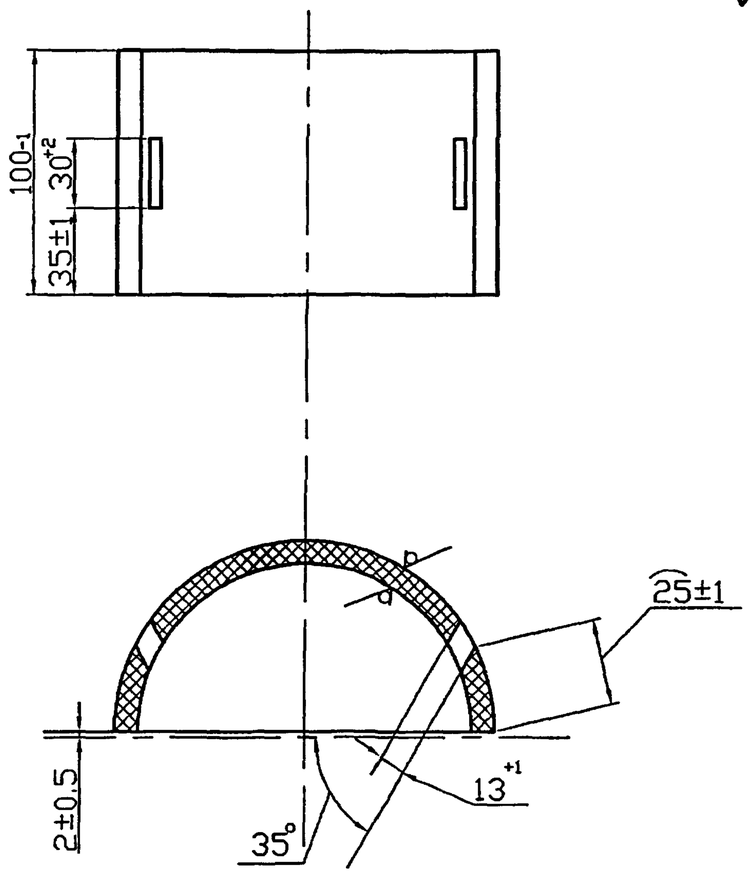

					С3К10.02.02			
Изм.	Лист	N докум.	Подпись	Дата	Скоба	Лит.	Масса	Масштаб
Разраб.		Тарасенко		01.07			0.2	1:2
Пров.		Степанов		01.07		Лист	Листов 1	
Н. контр.		Панасенко		01.07	Труб 02П-160С ТУ 38102100-76	СПКБ "Газпроект"		
Утв.		Корж		01.07				

Подпись и дата | Инв. N дубл. | Взам инв. N | Подпись и дата | Инв. N подл.

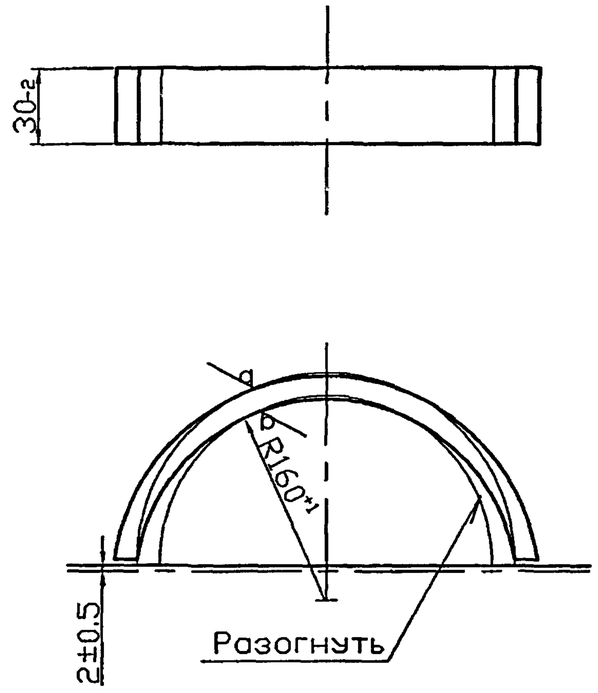

					С3К10.02.03			
Изм.	Лист	N докум.	Подпись	Дата	Стопор	Лит.	Масса	Масштаб
Разраб.		Тарасенко		01.07			0,06	1:2
Пров.		Степанов		01.07		Лист	Листов 1	
Н. контр.		Панасенко		01.07	Труба 02П-160С ТУ 38102100-76	СПКБ "Газпроект"		
Утв.		Корж		01.07				

Подпись и дата | Инв. N дубл. | Взам инв. N | Подпись и дата | Инв. N подл.

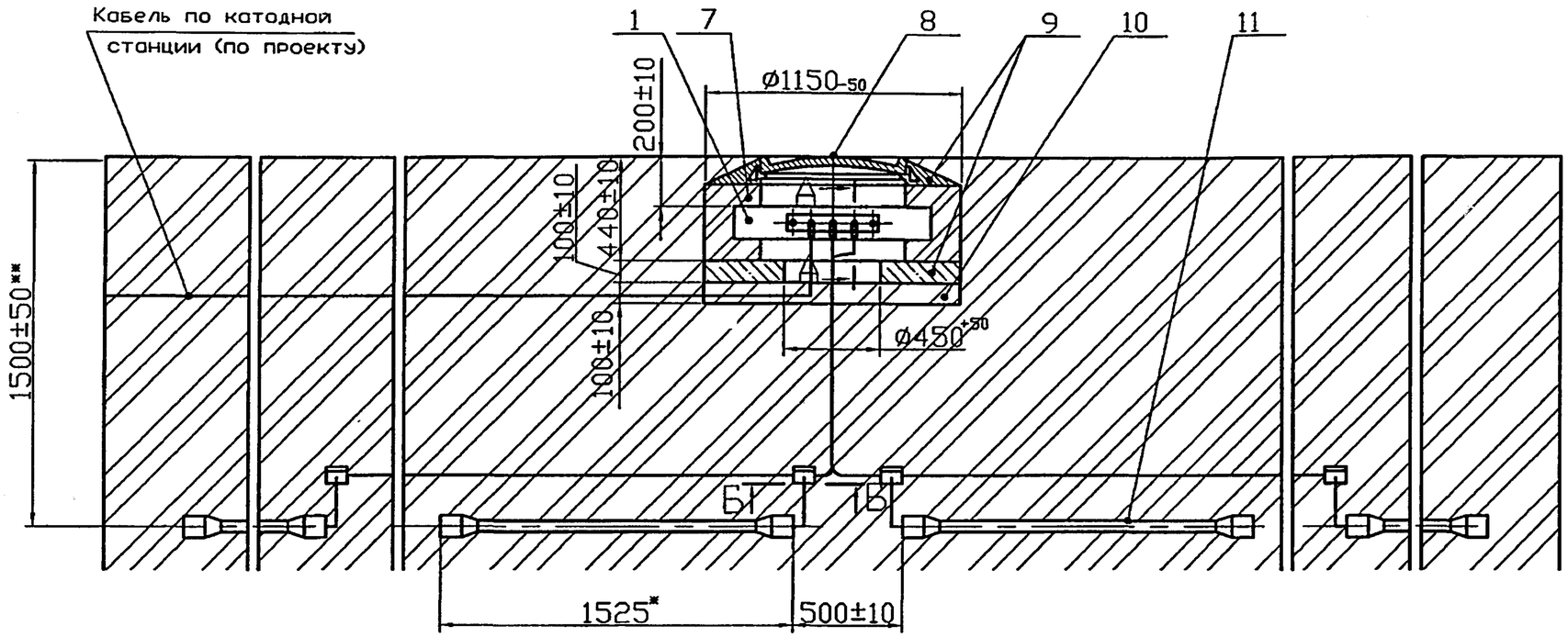

А–А

М 1:5

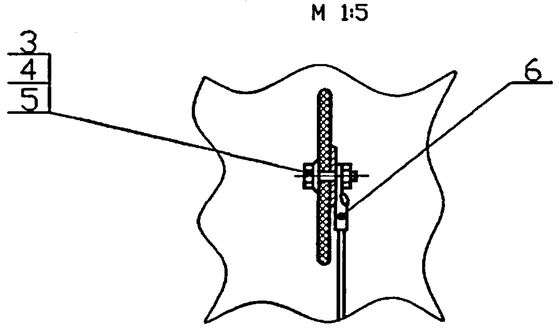

Б–Б

М 1:2

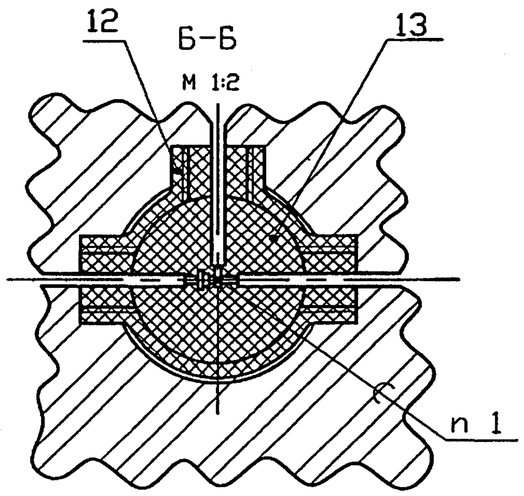

Обозначение	Кол-во электродов, шт.	Масса, кг
СЗК11.00	5	197
-01	10	322
-02	15	447

1. ПОС 40 ГОСТ 21930-76*.
2. * Размеры для справок.
3. ** Размеры уточнить при проектировании.
4. Масса дана без учета строительных материалов

Изм.	Лист	N докум.	Подпись	Дата	СЗК11.00СБ			
Разраб.		Тарасенко		01.07	Заземление анодное из железокремнистых электродов горизонтальное. Сборочный чертеж	Лит.	Масса	Масштаб
Пров.		Степанов		01.07			См. табл.	1:20
						Лист	Листов 1	
Н. контр.		Панасенко		01.07		СПКБ "Газпроект"		
Утв.		Корж		01.07				

Инв. N подл. | Подпись и дата | Взам инв. N | Инв. N дубл. | Подпись и дата

Формат	Зона	Поз.	Обозначение	Наименование	Кол.	Примечание
				Документация		
А3			СЗК11.00СБ	Сборочный чертеж		
				Сборочные единицы		
А4		1	СЗК1.01.00	Клеммник	1	
				Стандартные изделия		
		3		Болт М10х30.58.096 ГОСТ 7798-70*	3	
		4		Гайка М10.5.096 ГОСТ 5915-70*	3	
		5		Шайба 10.01.019 ГОСТ 11371-78*	3	
		6		Наконечник 25-10-8 ГОСТ 7386-80*	3	
		7		Кирпич К-О 100 ГОСТ 530-95*	85	см. примеч.
		8		Люк ЛВ ГОСТ 3634-99	1	
				Материалы		
		9		БСГ В15 П3 ГОСТ 7473-94*	0.09	$м^3$ см. примеч.
		10		Песок природный для строи-		
				тельных работ ГОСТ 8736-93*	1	$м^3$
			Переменные данные	для исполнения		
				СЗК11.00		
				Сборочные единицы		
А4		11	СЗК8.02.01.00	Электрод в сборе	5	

Марку кирпича и бетона по морозостойкости и водонепроницаемости следует назначать в зависимости от грунтовых условий и значения расчетных температур наружного воздуха в районе строительства

Изм.	Лист	N докум.	Подпись	Дата	СЗК11.00			
Разраб.		Тарасенко		01.07	Заземление анодное из железокремнистых электродов горизонтальное	Лит.	Лист 1	Листов 2
Пров.		Степанов		01.07		СПКБ "Газпроект"		
Н. контр.		Панасенко		01.07				
Утв.		Корж		01.07				

Подпись и дата | Инв. N дубл. | Взам инв. N | Подпись и дата | Инв. N подл.

Формат	Зона	Поз.	Обозначение	Наименование	Кол.	Примечание
				Прочие изделия		
		12		Коробка ответвительная		
				заводского изготовления	5	
				Материалы		
		13		Битум нефтяной изоляцион-		
				ный БНИ-IV ГОСТ 9812-74*	1	$дм^3$
		14		КабельПвБбШв-660; 2х3		
				ГОСТ 16422-80*	13	м
				СЗК 11.00-01		
				Сборочные единицы		
А4		11	СЗК8.02.01.00	Электрод в сборе	10	
				Прочие изделия		
		12		Коробка ответвительная		
				заводского изготовления	10	
				Материалы		
		13		Битум нефтяной изоляцион-		
				ный БНИ-IV ГОСТ 9812-74*	2	$дм^3$
		14		КабельПвБбШв-660; 2х6		
				ГОСТ 16422-80*	23	м
				СЗК 11.00-02		
				Сборочные единицы		
А4		11	СЗК8.02.01.00	Электрод в сборе	15	
				Прочие изделия		
		12		Коробка ответвительная		
				заводского изготовления	15	
				Материалы		
		13		Битум нефтяной изоляцион-		
				ный БНИ-IV ГОСТ 9812-74*	3	$дм^3$
		14		КабельПвБбШв-660; 2х6		
				ГОСТ 16422-80*	33	м

Подпись и дата | Инв. N дубл. | Взам инв. N | Подпись и дата | Инв. N подл.

Изм.	Лист	N докум.	Подпись	Дата	СЗК11.00	Лист 2

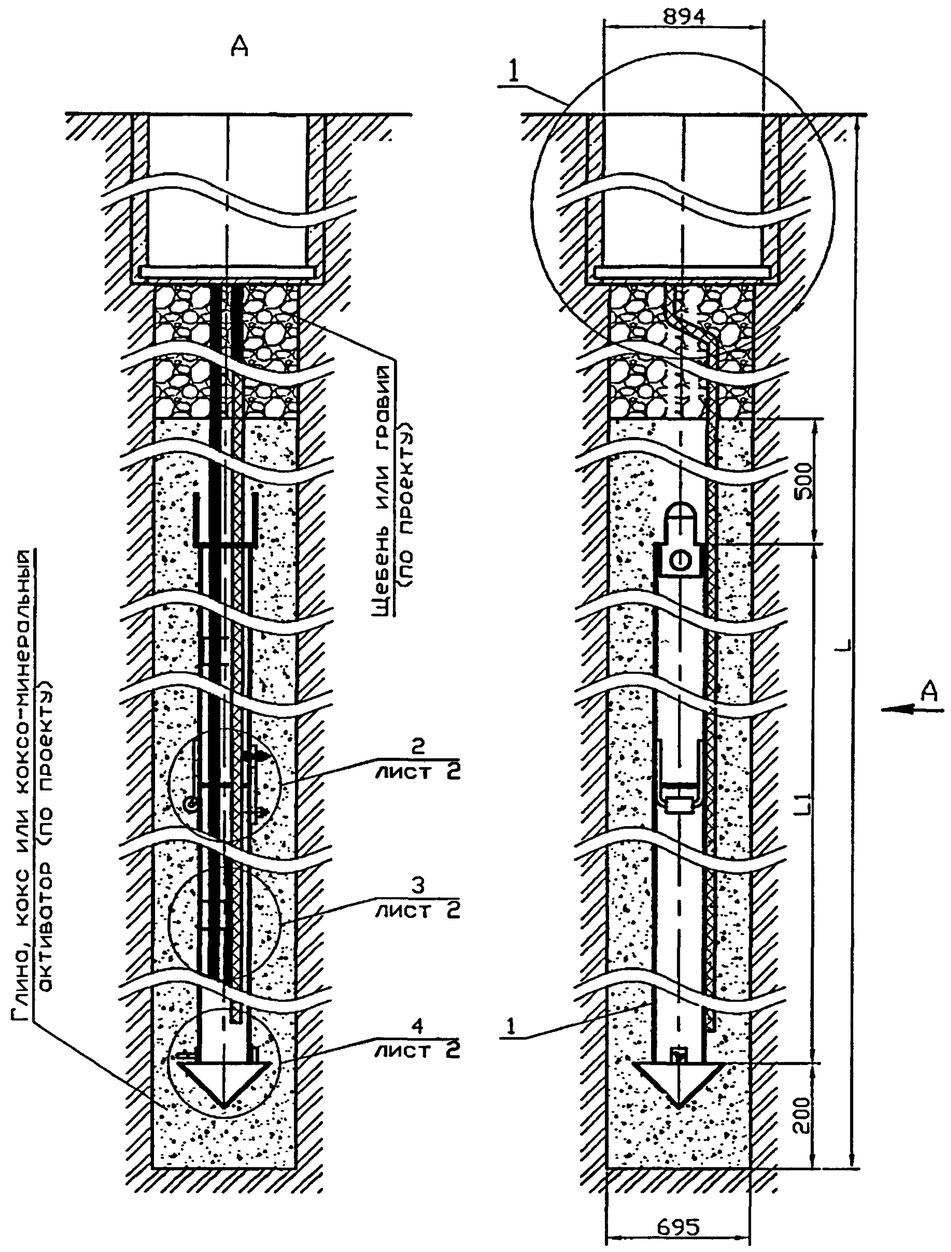

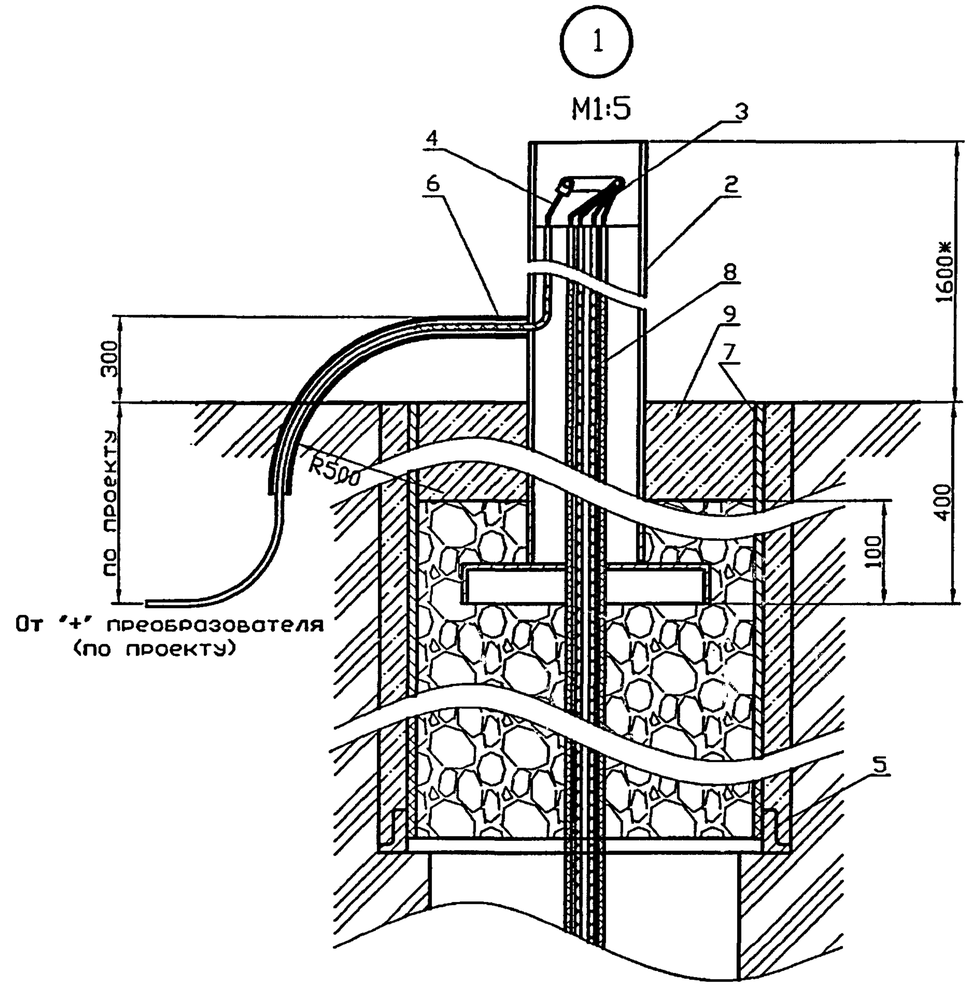

1. * Размер для справки.

2. Дренажную магистраль (газоотводную трубку) обрезать на уровне 1,5...2,5 м над верхом заземлителя.

Обозначение	Количество на исполнение С3К12.00														
	—	01	02	03	04	05	06	07	08	09	10	11	12	13	14
Глубина скважины, L, м	10	20		30				40				50			
Количество блоков, шт.	1	1	2	1	2	3	4	1	2	3	4	1	2	3	4
Длина заземлителя, L1, м	6,2	6,2	12,4	6,2	12,4	18,6	24,8	6,2	12,4	18,6	24,8	6,2	12,4	18,6	24,8
Масса, кг	200	200	400	200	400	600	800	200	400	600	800	200	400	600	800

Изм.	Лист	N докум.	Подпись	Дата
Разраб.		Тарасенко		01.07
Пров.		Степанов		01.07
Н. контр.		Панасенко		01.07
Утв.		Корх		01.07

С3К12.00СБ

Заземление анодное вертикальное "Менделеевец МГ". Сборочный чертеж

Лит.	Масса	Масштаб
	См. табл.	1:10

Лист 1 | Листов 2

СПКБ "Газпроект"

Подпись и дата | Инв. N дубл. | Взам инв. N | Подпись и дата | Инв. N подл.

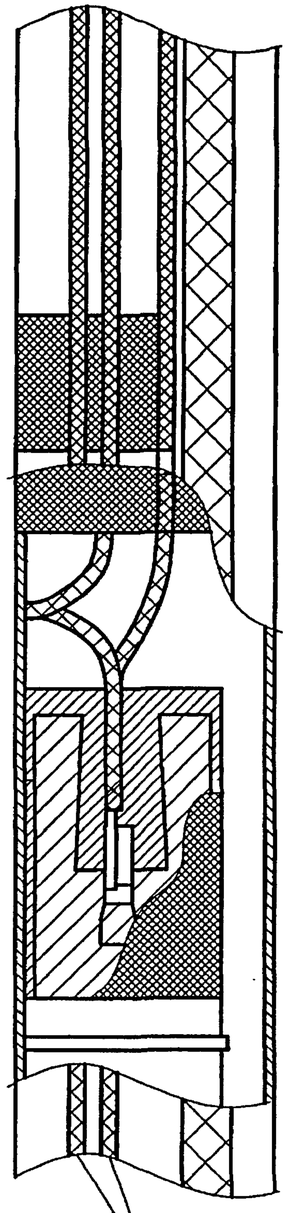

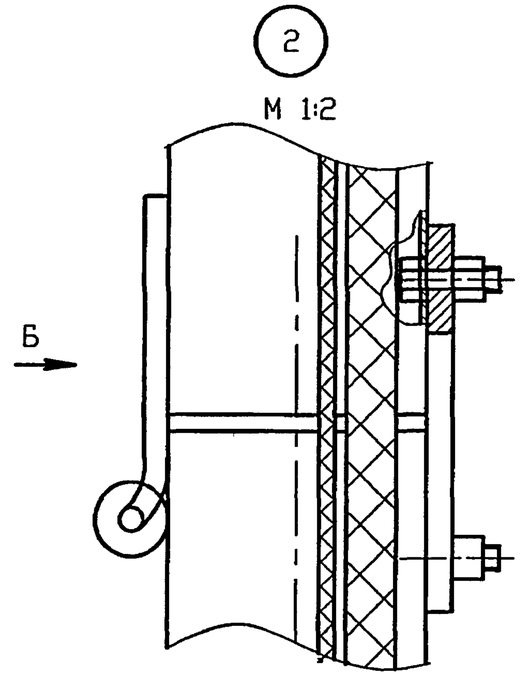

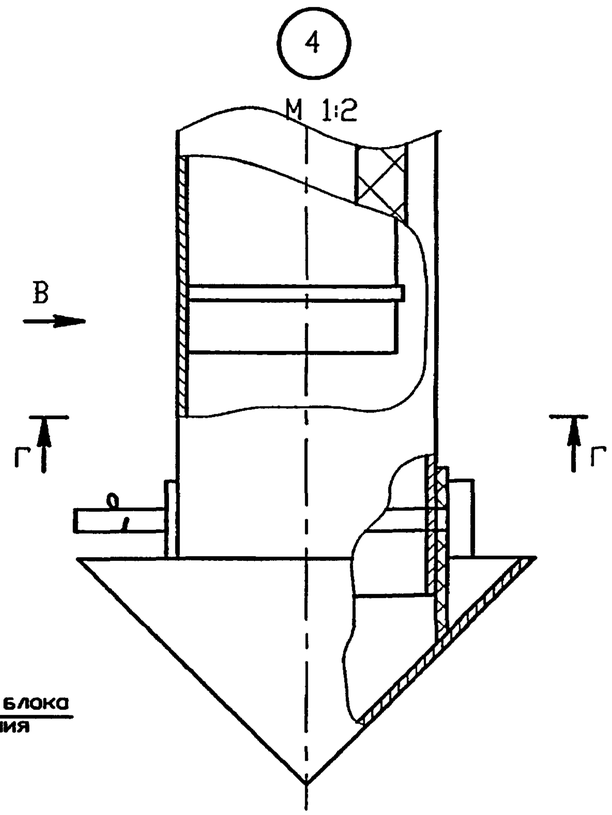

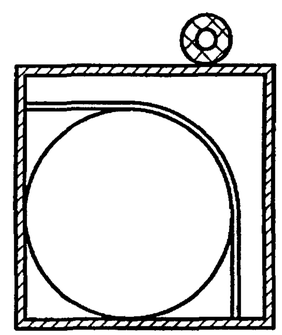

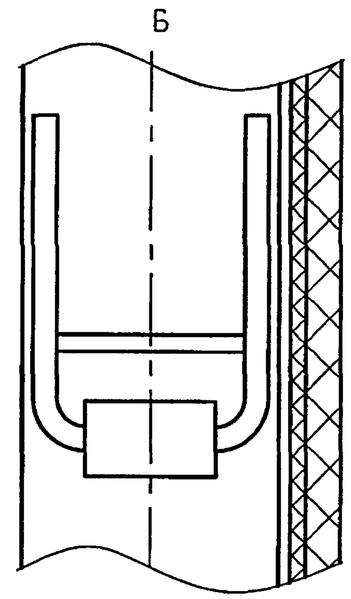

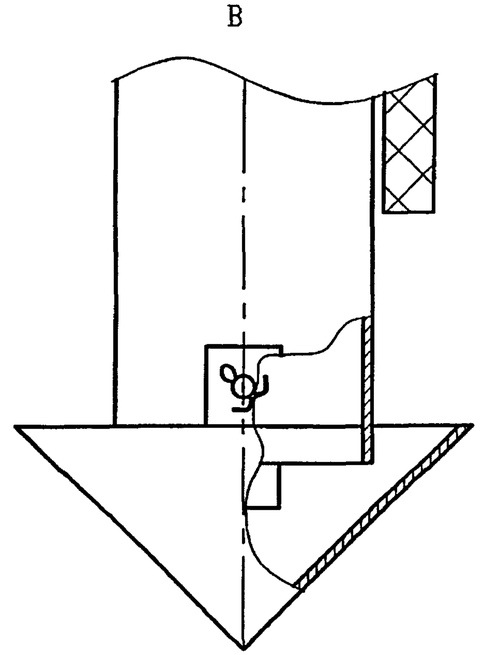

Изм.	Лист	N докум.	Подпись	Дата

С3К12.00СБ

Лист 2

Инв. N подл. | Подпись и дата | Взам инв. N | Инв. N дубл. | Подпись и дата

Инв. N подл.	Подпись и дата	Взам инв. N	Инв. N дубл.	Подпись и дата

Формат	Зона	Поз.	Обозначение	Наименование	Количество на исполнение С3К12.00										Приме-чание
					–	01	02	03	04	05	06	07	08	09	
				Документация											
А3			С3К12.00СБ	Сборочный чертеж	X	X	X	X	X	X	X	X	X	X	
				Сборочные единицы											
		1	ТУ 3435-001-24707490-99	Блок "Меделеевец МГ"	1	1	2	1	2	3	4	1	2	3	200кг
		2		Стойка контрольно-											
				измерительного пункта											
				с клеммным щитком	1	1	1	1	1	1	1	1	1	1	29,5кг
				Стандартные изделия											
		3	ГОСТ 9581-80*	Наконечник ТАМ-5,4	2	2	4	2	4	6	8	2	4	6	0,23кг
		4	ГОСТ 9581-80*	Наконечник ТАМ-9	1	1	1	1	1	1	1	1	1	1	0,59кг
				Материалы											
		5		Башмак забивной под											
				трубу ø 325	1	1	1	1	1	1	1	1	1	1	44кг
		6		Труба 25х3,2 ГОСТ 3262-75* / Ст3 сп3 ГОСТ 380-94											
					1	1	1	1	1	1	1	1	1	1	м

Изм.	Лист	N докум.	Подпись	Дата	С3К12.00		
Разраб.		Тарасенко		01.07	Заземление анодное вертикальное "Менделеевец МГ"	Лит.	Лист 1 / Листов 4
Пров.		Степанов		01.07		СПКБ "Газпроект"	
Н. контр.		Панасенко		01.07			
Утв.		Корж		01.07			

Инв. N подл.	Подпись и дата	Взам инв. N	Инв. N дубл.	Подпись и дата

Формат	Зона	Поз.	Обозначение	Наименование	Количество на исполнение С3К12.00										Приме-чание
					–	01	02	03	04	05	06	07	08	09	
		7		Труба 325х8 ГОСТ 10704-91 / В10 ГОСТ 10705-80*											
					3	3	3	3	3	3	3	3	3	3	м
		8	ГОСТ 16442-80*	Кабель ВВГ 1х16-0,66	20,0	43,0	71,8	66,0	117,8	155,3	178,5	89,0	163,8	224,3	м
		9	ГОСТ 1581-96	Портландцемент											
				тампонажный	0,16	0,16	0,16	0,16	0,16	0,16	0,16	0,16	0,16	0,16	т
		10	ГОСТ 10503-71*	Краска масляная красная	0,4	0,4	0,4	0,4	0,4	0,4	0,4	0,4	0,4	0,4	кг
		11	ГОСТ 9812-74*	Битум нефтяной											
				изоляционный БНИ-IV	2,5	2,5	2,5	2,5	2,5	2,5	2,5	2,5	2,5	2,5	кг

Изм.	Лист	N докум.	Подпись	Дата	С3К12.00	Лист 2

Инв. N подл.	Подпись и дата	Взам инв. N	Инв. N дубл.	Подпись и дата

Формат	Зона	Поз.	Обозначение	Наименование	Количество на исполнение С3К12.00										Приме-чание
					10	11	12	13	14						
				Документация											
А3			С3К12.00СБ	Сборочный чертеж	X	X	X	X	X						
				Сборочные единицы											
		1	ТУ 3435-001-24707490-99	Блок "Меделеевец МГ"	4	1	2	3	4						200кг
		2		Стойка контрольно-											
				измерительного пункта											
				с клеммным щитком	1	1	1	1	1						29,5кг
				Стандартные изделия											
		3	ГОСТ 9581-80*	Наконечник ТАМ-5,4	8	2	4	6	8						0,23кг
		4	ГОСТ 9581-80*	Наконечник ТАМ-9	1	1	1	1	1						0,59кг
				Материалы											
		5		Башмак забивной под											
				трубу ø 325	1	1	1	1	1						44кг
		6		Труба 25х3,2 ГОСТ 3262-75* / Ст3 сп3 ГОСТ 380-94											
					1	1	1	1	1						2,39кг

Изм.	Лист	N докум.	Подпись	Дата	С3К12.00	Лист 3

Инв. N подл.	Подпись и дата	Взам инв. N	Инв. N дубл.	Подпись и дата

Формат	Зона	Поз.	Обозначение	Наименование	Количество на исполнение С3К12.00										Приме-чание
					10	11	12	13	14						
		7		Труба 325х8 ГОСТ 10704-91 / В10 ГОСТ 10705-80*											
А3					3	3	3	3	3						
		8	ГОСТ 16442-80*	Кабель ВВГ 1х16-0,66	270,5	112,0	209,8	293,3	262,5						
А4		9	ГОСТ 1581-96	Портландцемент											
А4				тампонажный	0,16	0,16	0,16	0,16	0,16						
		10	ГОСТ 10503-71*	Краска масляная красная	0,4	0,4	0,4	0,4	0,4						
		11	ГОСТ 9812-74*	Битум нефтяной											
				изоляционный БНИ-IV	2,5	2,5	2,5	2,5	2,5						

Изм.	Лист	N докум.	Подпись	Дата	С3К12.00	Лист 4

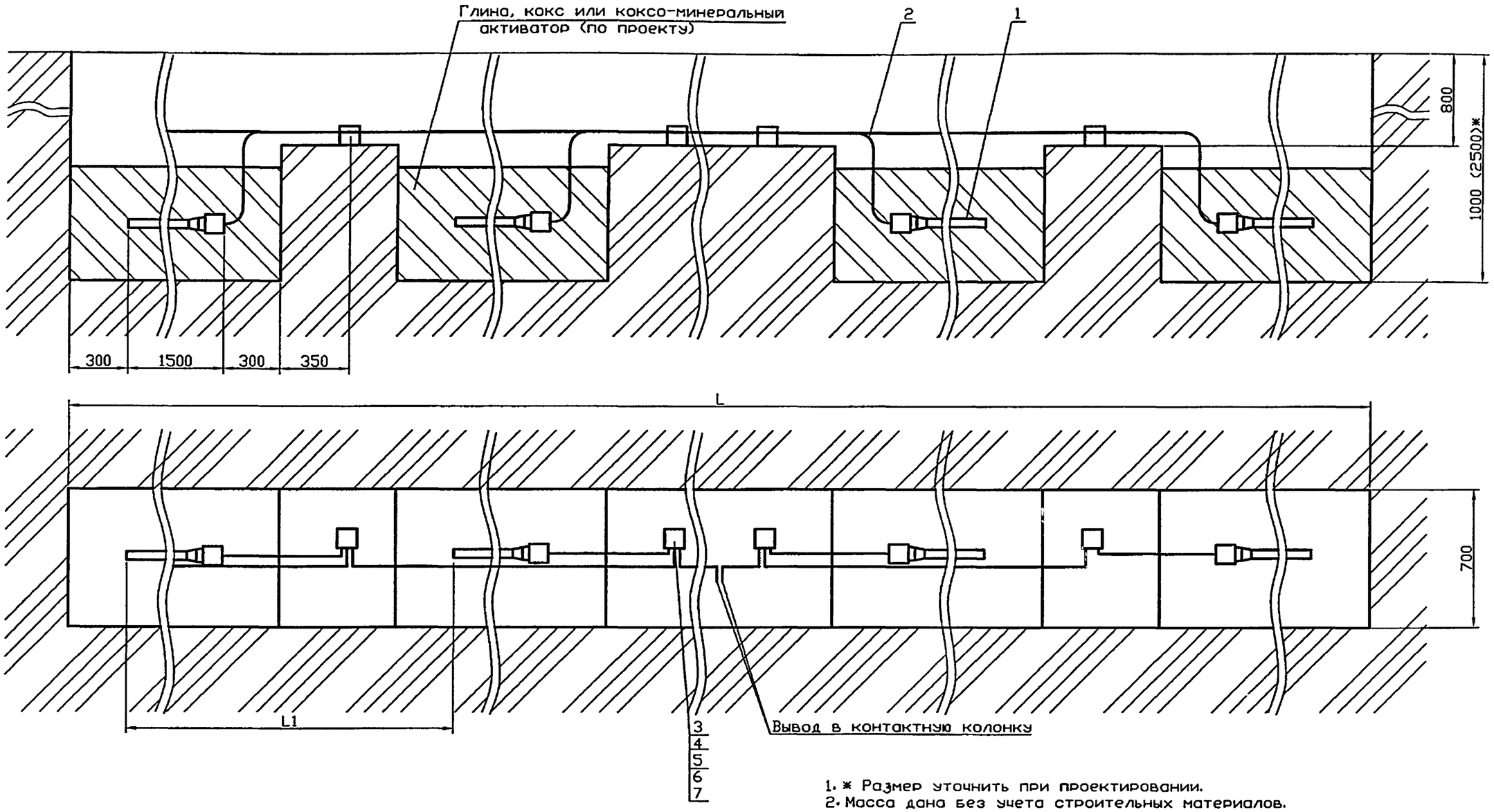

1. * Размер уточнить при проектировании.
2. Масса дана без учета строительных материалов.

Обозначение	Количество на исполнение С3К13.00														
	–	01	02	03	04	05	06	07	08	09	10	11	12	13	14
Расстояние между электродами, L1, м	4,5					6,0					9,0				
Количество блоков, шт.	4	8	12	16	20	4	8	12	16	20	4	8	12	16	20
Длина траншеи, L, м	15,6	33,6	51,6	69,6	87,6	20,1	44,1	68,1	92,1	116,1	29,1	65,1	101,1	137,1	173,1
Масса, кг	100	200	300	400	500	100	200	300	400	500	100	200	300	400	500

Изм.	Лист	N докум.	Подпись	Дата
Разраб.		Тарасенко		01.07
Пров.		Степанов		01.07
Н. контр.		Панасенко		01.07
Утв.		Корж		01.07

С3К13.00СБ

Заземление анодное линейное горизонтальное "Менделеевец ММ". Сборочный чертеж

Лит.	Масса	Масштаб
	См. табл.	1:20
Лист	Листов 1	

СПКБ "Газпроект"

Инв. N подл. | Подпись и дата | Взам инв. N | Инв. N дубл. | Подпись и дата

Инв. N подл.	Подпись и дата	Взам инв. N	Инв. N дубл.	Подпись и дата

Формат	Зона	Поз.	Обозначение	Наименование	Количество на исполнение С3К13.00										Приме-чание
					–	01	02	03	04	05	06	07	08	09	
				Документация											
А3			С3К13.00СБ	Сборочный чертеж	X	X	X	X	X	X	X	X	X	X	
				Переменные данные											
		1	ТУ 3435-001-24707490-99	Электрод "Меделеевец ММ"	4	8	12	16	20	4	8	12	16	20	25кг
		2	ГОСТ 16442-80*	Кабель ВВГ 1х16-0,66	19,2	39,5	59,8	80,1	100,3	24,0	50,5	77,3	103,9	130,5	м
		3	ТУ 3449-026-01403993-97	Муфта концевая внутренней											
				установки марки КВТп	4	8	12	16	20	4	8	12	16	20	0,02кг
		4	ЛЗ 12831 ТУ	Термоусажеваемый оконце-											
				ватель (каппа) для кабе-											
				лей сечением 16...240 мм	8	16	24	32	40	8	16	24	32	40	0,01кг
		5	ТУ 013-145-82	Термоусажеваемая трубка											
				ТУТ 16/8	4	8	12	16	20	4	8	12	16	20	
		6		Клей-расплав для герме-											
				тизации соединений	0,2	0,4	0,6	0,8	1,0	0,2	0,4	0,6	0,8	1,0	кг

Изм.	Лист	N докум.	Подпись	Дата	С3К13.00		
Разраб.		Тарасенко		01.07	Заземление анодное линейное горизонтальное "Менделеевец ММ"	Лит.	Лист 1 / Листов 4
Пров.		Степанов		01.07			
Н. контр.		Панасенко		01.07		СПКБ "Газпроект"	
Утв.		Корж		01.07			

Инв. N подл.	Подпись и дата	Взам инв. N	Инв. N дубл.	Подпись и дата

Формат	Зона	Поз.	Обозначение	Наименование	Количество на исполнение С3К13.00										Приме-чание
					–	01	02	03	04	05	06	07	08	09	
		7	ТУ 1793-001-36235411-96	Термитная смесь медная	0,2	0,4	0,6	0,8	1,0	0,2	0,4	0,6	0,8	1,0	кг
		8		Тигель-форма	1	1	1	1	1	1	1	1	1	1	
		9		Термитные спички	4	8	12	16	20	4	8	12	16	20	

Изм.	Лист	N докум.	Подпись	Дата	С3К13.00	Лист 2

Инв. N подл.	Подпись и дата	Взам инв. N	Инв. N дубл.	Подпись и дата

Формат	Зона	Поз.	Обозначение	Наименование	Количество на исполнение СЗК13.00										Приме-чание
					10	11	12	13	14						
				Документация											
А3			СЗК13.00СБ	Сборочный чертеж	X	X	X	X	X						
				Переменные данные											
		1	ТУ 3435-001-24707490-99	Электрод "Меделеевец ММ"	4	8	12	16	20						25кг
		2	ГОСТ 16442-80*	Кабель ВВГ 1х16-0,66	33.5	72,9	112,2	151,6	191,0						м
		3	ТУ 3449-026-01403993-97	Муфта концевая внутренней											
				установки марки КВТп	4	8	12	16	20						0,02кг
		4	ЛЗ 12831 ТУ	Термоусажеваемый оконце-											
				ватель (каппа) для кабе-											
				лей сечением 16...240 мм	8	16	24	32	40						0,01кг
		5	ТУ 013-145-82	Термоусажеваемая трубка											
				ТУТ 16/8	4	8	12	16	20						
		6		Клей-расплав для герме-											
				тизации соединений	0,2	0,4	0,6	0,8	1,0						кг

Изм.	Лист	N докум.	Подпись	Дата	СЗК13.00	Лист 3

Инв. N подл.	Подпись и дата	Взам инв. N	Инв. N дубл.	Подпись и дата

Формат	Зона	Поз.	Обозначение	Наименование	Количество на исполнение СЗК13.00										Приме-чание
					10	11	12	13	14						
		7	ТУ 1793-001-36235411-96	Термитная смесь медная	0,2	0,4	0,6	0,8	1,0						кг
		8		Тигель-форма	1	1	1	1	1						
		9		Термитные спички	4	8	12	16	20						

Изм.	Лист	N докум.	Подпись	Дата	СЗК13.00	Лист 4

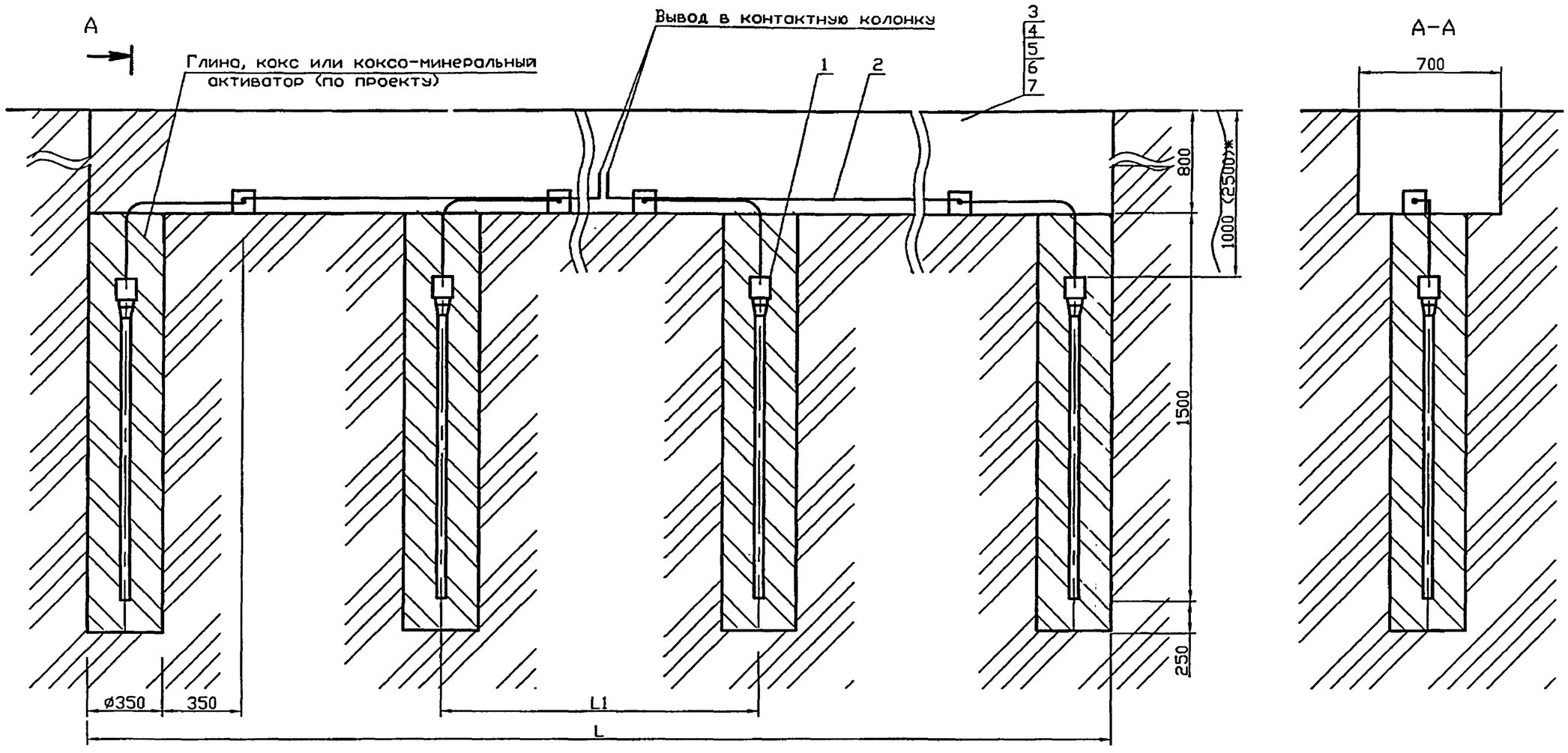

1. * Размер уточнить при проектировании.
2. Масса дана без учета строительных материалов.

Обозначение	Количество на исполнение СЗК14.00														
	–	01	02	03	04	05	06	07	08	09	10	11	12	13	14
Расстояние между электродами, L1, м	4,5					6,0					9,0				
Количество электродов, шт.	4	8	12	16	20	4	8	12	16	20	4	8	12	16	20
Длина траншеи, L, м	13,85	31,85	49,85	67,35	85,85	18,35	42,85	66,35	90,35	114,35	27,35	63,35	99,35	135,35	171,35
Масса, кг	100	200	300	400	500	100	200	300	400	500	100	200	300	400	500

Изм.	Лист	N докум.	Подпись	Дата
Разраб.		Тарасенко		01.07
Пров.		Степанов		01.07
Н. контр.		Панасенко		01.07
Утв.		Корж		01.07

СЗК14.00СБ

Заземление анодное вертикальное "Менделеевец ММ". Сборочный чертеж

Лит.	Масса	Масштаб
	См. табл.	1:20
Лист	Листов 1	

СПКБ "Газпроект"

Подпись и дата | Инв. N дубл. | Взам инв. N | Подпись и дата | Инв. N подл.

Инв. N подл.	Подпись и дата	Взам инв. N	Инв. N дубл.	Подпись и дата

Формат	Зона	Поз.	Обозначение	Наименование	Количество на исполнение СЗК14.00										Приме-чание
					–	01	02	03	04	05	06	07	08	09	
				Документация											
А3			СЗК14.00СБ	Сборочный чертеж	X	X	X	X	X	X	X	X	X	X	
				Переменные данные											
		1	ТУ 3435-001-24707490-99	Электрод "Меделеевец ММ"	4	8	12	16	20	4	8	12	16	20	25кг
		2	ГОСТ 16442-80*	Кабель ВВГ 1х16-0,66	19,2	39,5	59,8	80,1	100,3	24,0	50,5	77,3	103,9	130,5	м
		3	ТУ 3449-026-01403993-97	Муфта концевая внутренней											
				установки марки КВТп	4	8	12	16	20	4	8	12	16	20	0,02кг
		4	ЛЗ 12831 ТУ	Термоусажеваемый оконце-											
				ватель (капла) для кабе-											
				лей сечением 16...240 мм	8	16	24	32	40	8	16	24	32	40	0,01кг
		5	ТУ 013-145-82	Термоусажеваемая трубка											
				ТУТ 16/8	4	8	12	16	20	4	8	12	16	20	
		6		Клей-расплав для герме-											
				тизации соединений	0,2	0,4	0,6	0,8	1,0	0,2	0,4	0,6	0,8	1,0	кг

Изм.	Лист	N докум.	Подпись	Дата	СЗК14.00		
Разраб.		Тарасенко		01.07	Заземление анодное вертикальное "Менделеевец ММ"	Лит.	Лист 1 / Листов 4
Пров.		Степанов		01.07		СПКБ "Газпроект"	
Н. контр.		Панасенко		01.07			
Утв.		Корж		01.07			

Инв. N подл.	Подпись и дата	Взам инв. N	Инв. N дубл.	Подпись и дата

Формат	Зона	Поз.	Обозначение	Наименование	Количество на исполнение СЗК14.00										Приме-чание
					–	01	02	03	04	05	06	07	08	09	
		7	ТУ 1793-001-36235411-96	Термитная смесь медная	0,2	0,4	0,6	0,8	1,0	0,2	0,4	0,6	0,8	1,0	кг
		8		Тигель-форма	1	1	1	1	1	1	1	1	1	1	
		9		Термитные спички	4	8	12	16	20	4	8	12	16	20	

Изм.	Лист	N докум.	Подпись	Дата	СЗК14.00	Лист 2

Инв. N подл.	Подпись и дата	Взам инв. N	Инв. N дубл.	Подпись и дата

Формат	Зона	Поз.	Обозначение	Наименование	Количество на исполнение С3К14.00										Примечание
					10	11	12	13	14						
				Документация											
А3			С3К14.00СБ	Сборочный чертеж	X	X	X	X	X						
				Переменные данные											
		1	ТУ 3435-001-24707490-99	Электрод "Меделеевец ММ"	4	8	12	16	20						25кг
		2	ГОСТ 16442-80*	Кабель ВВГ 1х16-0,66	33.5	72,9	112,2	151,6	191,0						м
		3	ТУ 3449-026-01403993-97	Муфта концевая внутренней											
				установки марки КВТп	4	8	12	16	20						0,02кг
		4	ЛЭ 12831 ТУ	Термоусажеваемый оконце-											
				ватель (капла) для кабе-											
				лей сечением 16...240 мм	8	16	24	32	40						0,01кг
		5	ТУ 013-145-82	Термоусажеваемая трубка											
				ТУТ 16/8	4	8	12	16	20						
		6		Клей-расплав для герме-											
				тизации соединений	0,2	0,4	0,6	0,8	1,0						кг

Изм.	Лист	N докум.	Подпись	Дата	С3К14.00	Лист 3

Инв. N подл.	Подпись и дата	Взам инв. N	Инв. N дубл.	Подпись и дата

Формат	Зона	Поз.	Обозначение	Наименование	Количество на исполнение С3К14.00										Примечание
					10	11	12	13	14						
		7	ТУ 1793-001-36235411-96	Термитная смесь медная	0,2	0,4	0,6	0,8	1,0						кг
		8		Тигель-форма	1	1	1	1	1						
		9		Термитные спички	4	8	12	16	20						

Изм.	Лист	N докум.	Подпись	Дата	С3К14.00	Лист 4

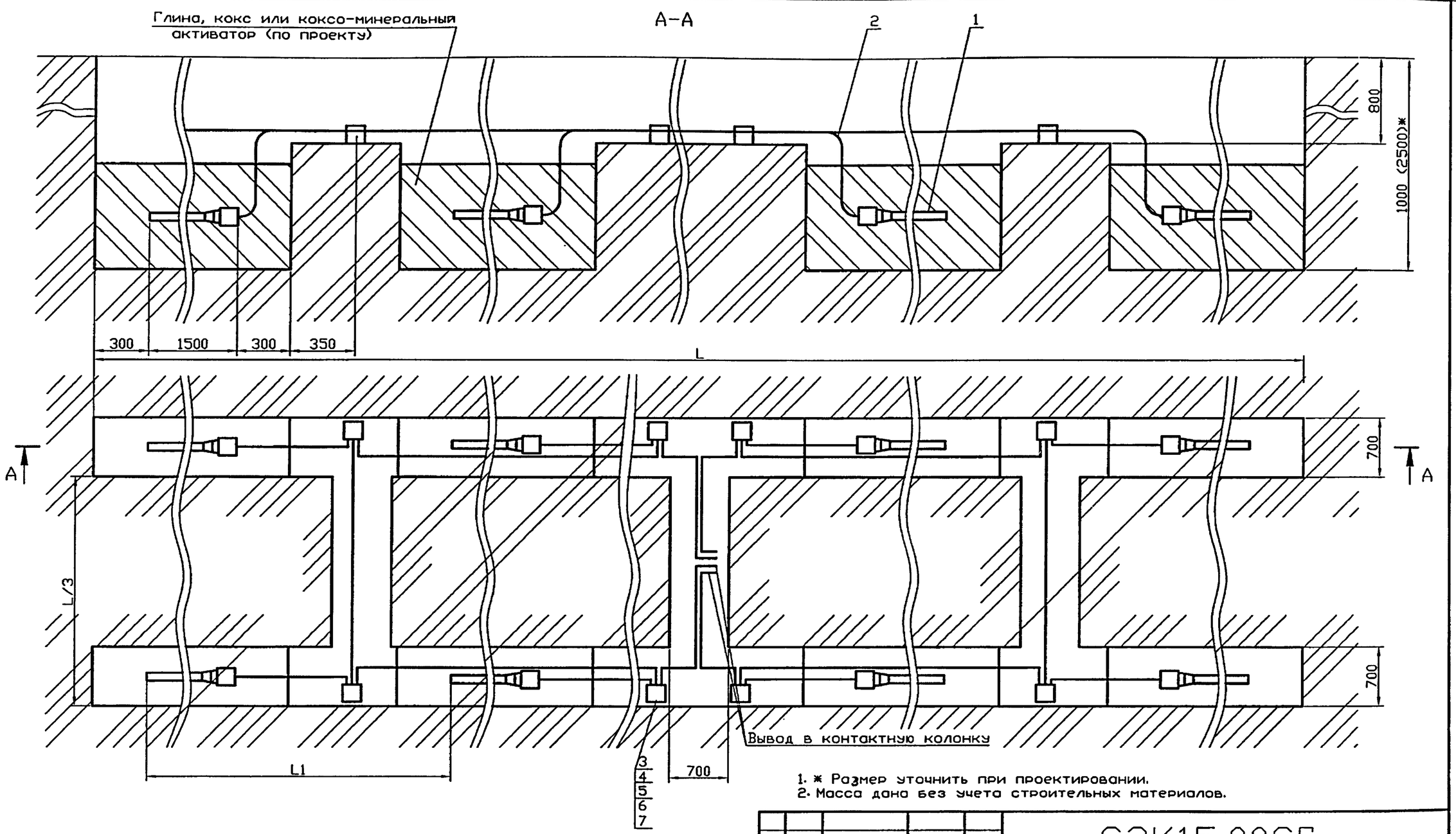

1. * Размер уточнить при проектировании.
2. Масса дана без учета строительных материалов.

Обозначение	Количество на исполнение С3К15.00														
	–	01	02	03	04	05	06	07	08	09	10	11	12	13	14
Расстояние между электродами, L1, м	4,5					6,0					9,0				
Количество электродов, шт.	8	16	24	32	40	8	16	24	32	40	8	16	24	32	40
Длина траншеи, L, м	15,6	33,6	51,6	69,6	87,6	20,1	44,1	68,1	92,1	116,1	29,1	65,1	101,1	137,1	173,1
Масса, кг	200	400	600	800	1000	200	400	600	800	1000	200	400	600	800	1000

Изм.	Лист	N докум.	Подпись	Дата
Разраб.		Тарасенко		01.07
Пров.		Степанов		01.07
Н. контр.		Понасенко		01.07
Утв.		Корх		01.07

С3К15.00СБ

Заземление анодное двухрядное горизонтальное "Менделеевец ММ". Сборочный чертеж

Лит.	Масса	Масштаб
	См. табл.	1:20
Лист	Листов 1	

СПКБ "Газпроект"

Подпись и дата | Инв. N дубл. | Взам инв. N | Подпись и дата | Инв. N подл.

Инв. N подл.	Подпись и дата	Взам инв. N	Инв. N дубл.	Подпись и дата

Формат	Зона	Поз.	Обозначение	Наименование	Количество на исполнение С3К15.00										Примечание
					–	01	02	03	04	05	06	07	08	09	
				Документация											
А3			С3К15.00СБ	Сборочный чертеж	X	X	X	X	X	X	X	X	X	X	
				Переменные данные											
		1	ТУ 3435-001-24707490-99	Электрод "Меделеевец ММ"	8	16	24	32	40	8	16	24	32	40	25кг
		2	ГОСТ 16442-80*	Кабель ВВГ 1х16-0,66	55,6	115,2	174,8	234,5	294,1	59,9	148,6	227,3	306,0	384,7	м
		3	ТУ 3449-026-01403993-97	Муфта концевая внутренней											
				установки марки КВТп	8	16	16	32	40	8	16	16	32	40	0,02кг
		4	ЛЭ 12831 ТУ	Термоусажеваемый оконце-											
				ватель (каппа) для кабе-											
				лей сечением 16...240 мм	16	32	48	64	80	16	32	48	64	80	0,01кг
		5	ТУ 013-145-82	Термоусажеваемая трубка											
				ТУТ 16/8	8	16	16	32	40	8	16	16	32	40	
		6		Клей-расплав для герме-											
				тизации соединений	0,4	0,8	1,2	1,6	2,0	0,4	0,8	1,2	1,6	2,0	кг
		7	ТУ 1793-001-36235411-96	Термитная смесь медная	0,4	0,8	1,2	1,6	2,0	0,4	0,8	1,2	1,6	2,0	

Изм.	Лист	N докум.	Подпись	Дата	С3К15.00		
Разраб.		Тарасенко		01.07	Заземление анодное двухрядное горизонтальное "Менделеевец ММ"	Лит.	Лист 1 / Листов 2
Пров.		Степанов		01.07			
Н. контр.		Панасенко		01.07		СПКБ "Газпроект"	
Утв.		Корж		01.07			

Инв. N подл.	Подпись и дата	Взам инв. N	Инв. N дубл.	Подпись и дата

Формат	Зона	Поз.	Обозначение	Наименование	Количество на исполнение С3К15.00										Примечание
					10	11	12	13	14						
				Документация											
А3			С3К15.00СБ	Сборочный чертеж	X	X	X	X	X						
		8		Переменные данные											
		1	ТУ 3435-001-24707490-99	Электрод "Меделеевец ММ"	8	16	16	32	40						25кг
		2	ГОСТ 16442-80*	Кабель ВВГ 1х16-0,66	98,5	215,4	332,2	449,1	564,0						м
		3	ТУ 3449-026-01403993-97	Муфта концевая внутренней											
				установки марки КВТп	8	16	16	32	40						0,02кг
		4	ЛЭ 12831 ТУ	Термоусажеваемый оконце-											
				ватель (каппа) для кабе-											
				лей сечением 16...240 мм	16	32	48	64	80						0,01кг
		5	ТУ 013-145-82	Термоусажеваемая трубка											
				ТУТ 16/8	8	16	16	32	40						
		6		Клей-расплав для герме-											
				тизации соединений	0,4	0,8	1,2	1,6	2,0						кг
		7	ТУ 1793-001-36235411-96	Термитная смесь медная	0,4	0,8	1,2	1,6	2,0						кг

Изм.	Лист	N докум.	Подпись	Дата	С3К15.00	Лист 2

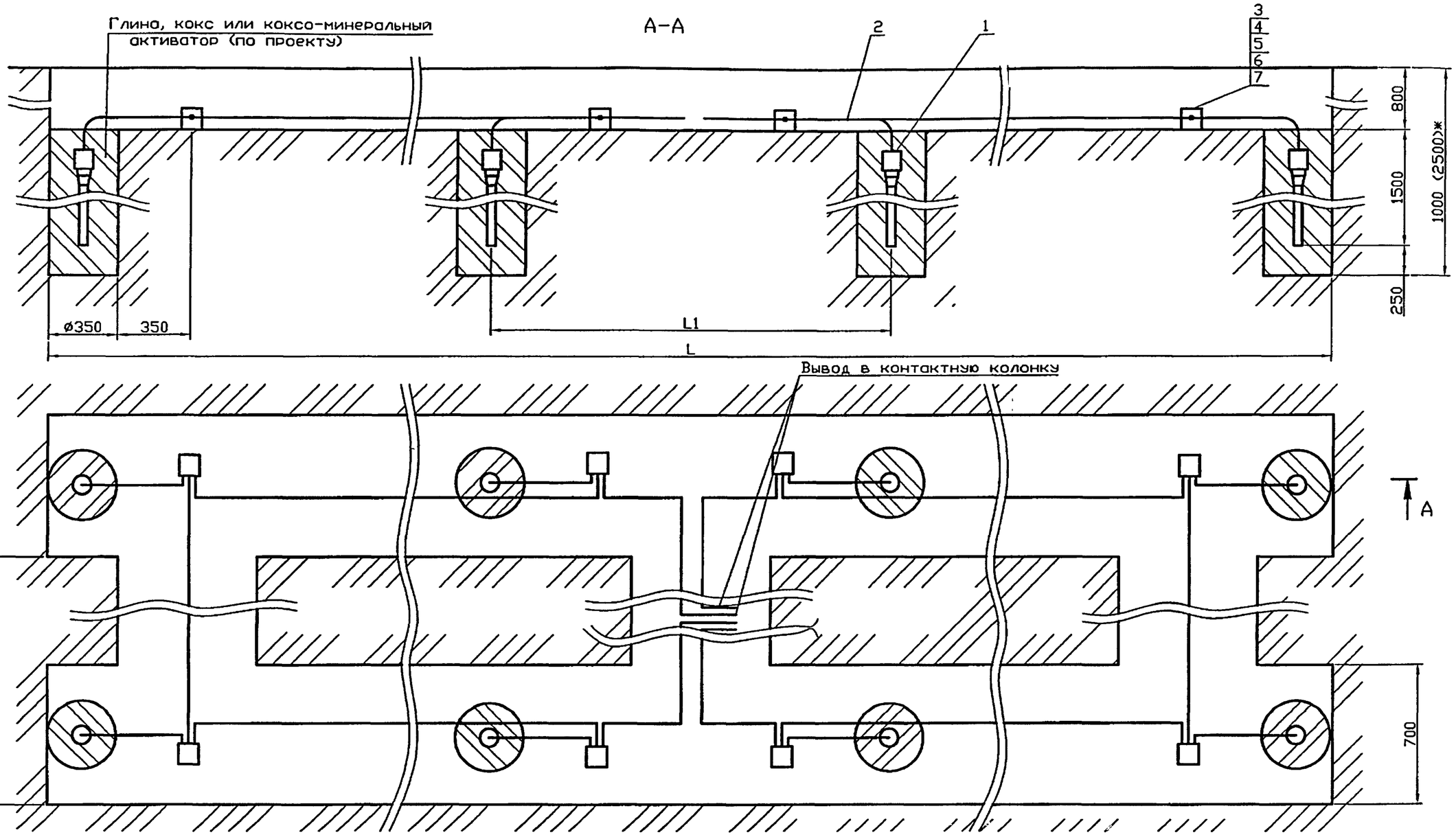

1. * Размер уточнить при проектировании.
2. Масса дана без учета строительных материалов.

Обозначение	Количество на исполнение С3К16.00														
	–	01	02	03	04	05	06	07	08	09	10	11	12	13	14
Расстояние между электродами, L1, м	4,5					6,0					9,0				
Количество электродов, шт.	8	16	24	32	40	8	16	24	32	40	8	16	24	32	40
Длина траншеи, L, м	13,85	31,85	49,85	67,35	85,85	18,35	42,85	66,35	90,35	114,35	27,35	63,35	99,35	135,35	171,35
Масса, кг	200	400	600	800	1000	200	400	600	800	1000	200	400	600	800	1000

Изм.	Лист	N докум.	Подпись	Дата
Разраб.		Тарасенко		01.07
Пров.		Степанов		01.07
Н. контр.		Панасенко		01.07
Утв.		Корх		01.07

С3К16.00СБ

Заземление анодное двухрядное вертикальное "Менделеевец ММ". Сборочный чертеж

Лит.	Масса	Масштаб
	См. табл.	1:20

Лист | Листов 1

СПКБ "Газпроект"

Подпись и дата | Инв. N дубл. | Взам. инв. N | Подпись и дата | Инв. N подл.

Инв. N подл.	Подпись и дата	Взам инв. N	Инв. N дубл.	Подпись и дата

Формат	Зона	Поз.	Обозначение	Наименование	Количество на исполнение С3К16.00										Примечание
					–	01	02	03	04	05	06	07	08	09	
				Документация											
А3			С3К16.00СБ	Сборочный чертеж	X	X	X	X	X	X	X	X	X	X	
				Переменные данные											
		1	ТУ 3435-001-24707490-99	Электрод "Меделеевец ММ"	8	16	24	32	40	8	16	24	32	40	25кг
		2	ГОСТ 16442-80*	Кабель ВВГ 1х16-0,66	55,6	115,2	174,8	234,5	294,1	59,9	148,6	227,3	306,0	384,7	м
		3	ТУ 3449-026-01403993-97	Муфта концевая внутренней											
				установки марки КВТп	8	16	16	32	40	8	16	16	32	40	0,02кг
		4	ЛЭ 12831 ТУ	Термоусажеваемый оконце-											
				ватель (каппа) для кабе-											
				лей сечением 16...240 мм	16	32	48	64	80	16	32	48	64	80	0,01кг
		5	ТУ 013-145-82	Термоусажеваемая трубка											
				ТУТ 16/8	8	16	16	32	40	8	16	16	32	40	
		6		Клей-расплав для герме-											
				тизации соединений	0,4	0,8	1,2	1,6	2,0	0,4	0,8	1,2	1,6	2,0	кг
		7	ТУ 1793-001-36235411-96	Термитная смесь медная	0,4	0,8	1,2	1,6	2,0	0,4	0,8	1,2	1,6	2,0	

Изм.	Лист	N докум.	Подпись	Дата	С3К16.00		
Разраб.		Тарасенко		01.07	Заземление анодное двухрядное вертикальное "Менделеевец ММ"	Лит.	Лист 1 / Листов 2
Пров.		Степанов		01.07			
Н. контр.		Панасенко		01.07		СПКБ "Газпроект"	
Утв.		Корж		01.07			

Инв. N подл.	Подпись и дата	Взам инв. N	Инв. N дубл.	Подпись и дата

Формат	Зона	Поз.	Обозначение	Наименование	Количество на исполнение С3К16.00										Примечание
					10	11	12	13	14						
				Документация											
А3			С3К16.00СБ	Сборочный чертеж	X	X	X	X	X						
		8		Переменные данные											
		1	ТУ 3435-001-24707490-99	Электрод "Меделеевец ММ"	8	16	16	32	40						25кг
		8	ГОСТ 16442-80*	Кабель ВВГ 1х16-0,66	98,5	215,4	332,2	449,1	564,0						м
		3	ТУ 3449-026-01403993-97	Муфта концевая внутренней											
				установки марки КВТп	8	16	16	32	40						0,02кг
		4	ЛЭ 12831 ТУ	Термоусажеваемый оконце-											
				ватель (каппа) для кабе-											
				лей сечением 16...240 мм	16	32	48	64	80						0,01кг
		5	ТУ 013-145-82	Термоусажеваемая трубка											
				ТУТ 16/8	8	16	16	32	40						
		6		Клей-расплав для герме-											
				тизации соединений	0,4	0,8	1,2	1,6	2,0						кг
		7	ТУ 1793-001-36235411-96	Термитная смесь медная	0,4	0,8	1,2	1,6	2,0						кг

Изм.	Лист	N докум.	Подпись	Дата	С3К16.00	Лист 2

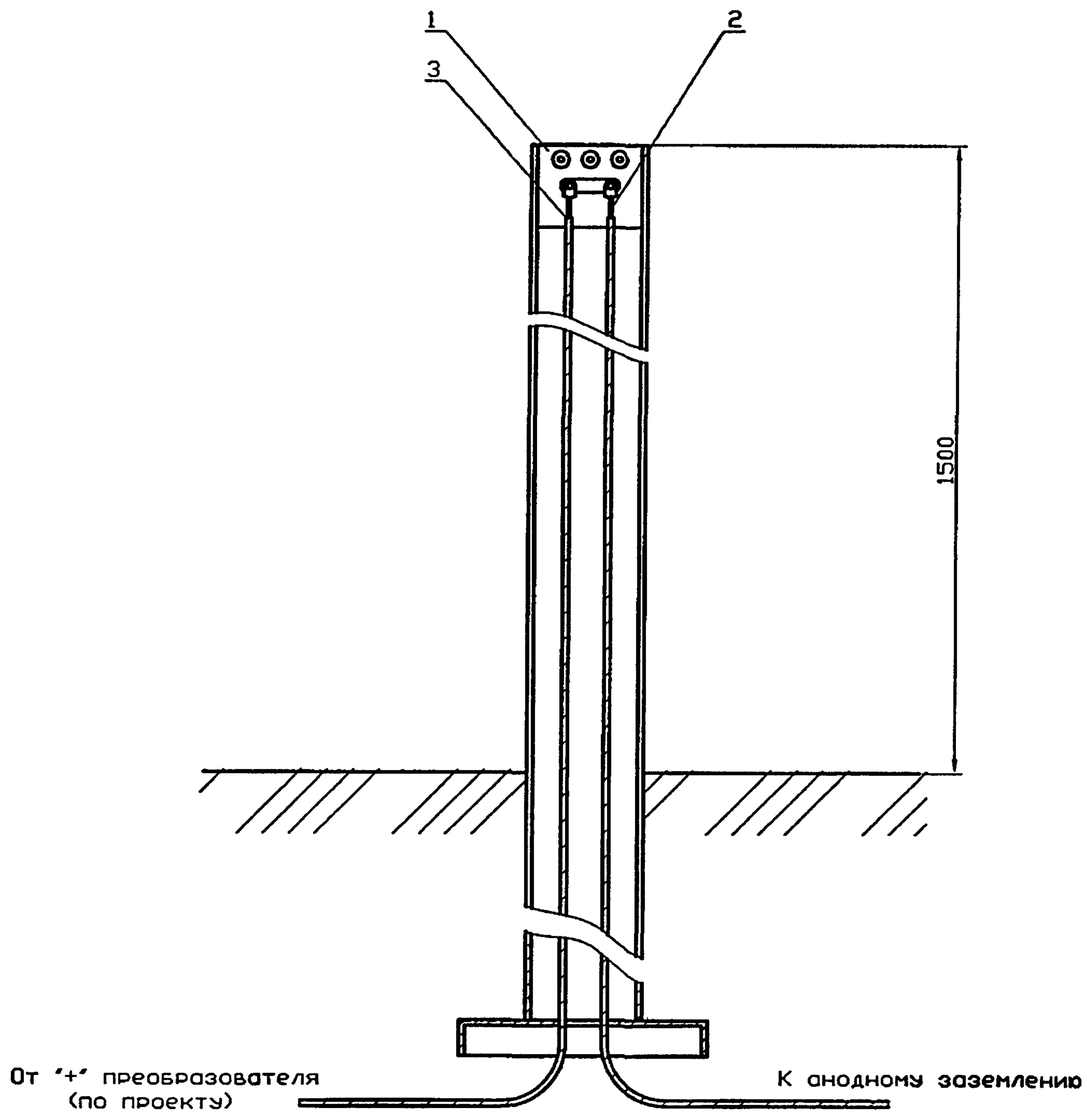

Формат	Зона	Поз.	Обозначение	Наименование	Кол.	Примечание
				Сборочные единицы		
		1		Стойка контрольно-		
				измерительного пункта		
				с клеммным щитком	1	29,5кг
				Стандартные изделия		
		2	ГОСТ 9581-80*	Наконечник ТАМ-5,4	1	0,23кг
		3	ГОСТ 9581-80*	Наконечник ТАМ-9	1	0,59кг
				Материалы		
		4	ГОСТ 10503-71*	Краска масляная красная	0,4	кг
		5	ГОСТ 9812-74*	Битум нефтяной		
				изоляционный БНИ-IV	2,5	кг

1. Надземную часть стойки контрольно-измерительного пункта покрасить масляной красной краской за два раза, а подземную часть - слоем битума.
2. Глубину прокладки кабеля от катодной станции принять по проекту.
3. Количество присоединений кабеля от анодного заземления определить проектом.

Изм.	Лист	N докум.	Подпись	Дата
Разраб.		Тарасенко		01.07
Пров.		Степанов		01.07
Н. контр.		Панасенко		01.07
Утв.		Корж		01.07

С3К17.00

Установка контактной колонки на поверхностном заземлении

Лит.	Масса	Масштаб
	-	1:5

Лист | Листов 1

СПКБ "Газпроект"

Инв. N подл. | Подпись и дата | Взам инв. N | Инв. N дубл. | Подпись и дата

ТИПОВЫЕ СТРОИТЕЛЬНЫЕ КОНСТРУКЦИИ, ИЗДЕЛИЯ И УЗЛЫ

СЕРИЯ 5.905-17.07

УЗЛЫ И ДЕТАЛИ ЭЛЕКТРОХИМИЧЕСКОЙ ЗАЩИТЫ ПОДЗЕМНЫХ ИНЖЕНЕРНЫХ СЕТЕЙ ОТ КОРРОЗИИ

ВЫПУСК 1

ЧАСТЬ 2 стр. (76...170)

РАБОЧИЕ ЧЕРТЕЖИ

ТИПОВЫЕ СТРОИТЕЛЬНЫЕ КОНСТРУКЦИИ, ИЗДЕЛИЯ И УЗЛЫ

СЕРИЯ 5.905-17.07

УЗЛЫ И ДЕТАЛИ ЭЛЕКТРОХИМИЧЕСКОЙ ЗАЩИТЫ ПОДЗЕМНЫХ ИНЖЕНЕРНЫХ СЕТЕЙ ОТ КОРРОЗИИ

ВЫПУСК 1
ЧАСТЬ 2 стр. (76...170)

РАБОЧИЕ ЧЕРТЕЖИ

РАЗРАБОТАНЫ
ОАО СПКБ «ГАЗПРОЕКТ» - БТЦ

Генеральный директор П. С. Гетман

Главный инженер СПКБ В. М. Панасенко

Главный инженер проекта Л. М. Корж

Утверждены приказом А/О «Росгазификация»
№ 5 от 16 февраля 2007 года
Введены в действие
ОАО СПКБ «Газпроект» - БТЦ
приказ № 7 от 15 февраля 2007 года

Серия 5.905-17.07 вып. 1 ч.2

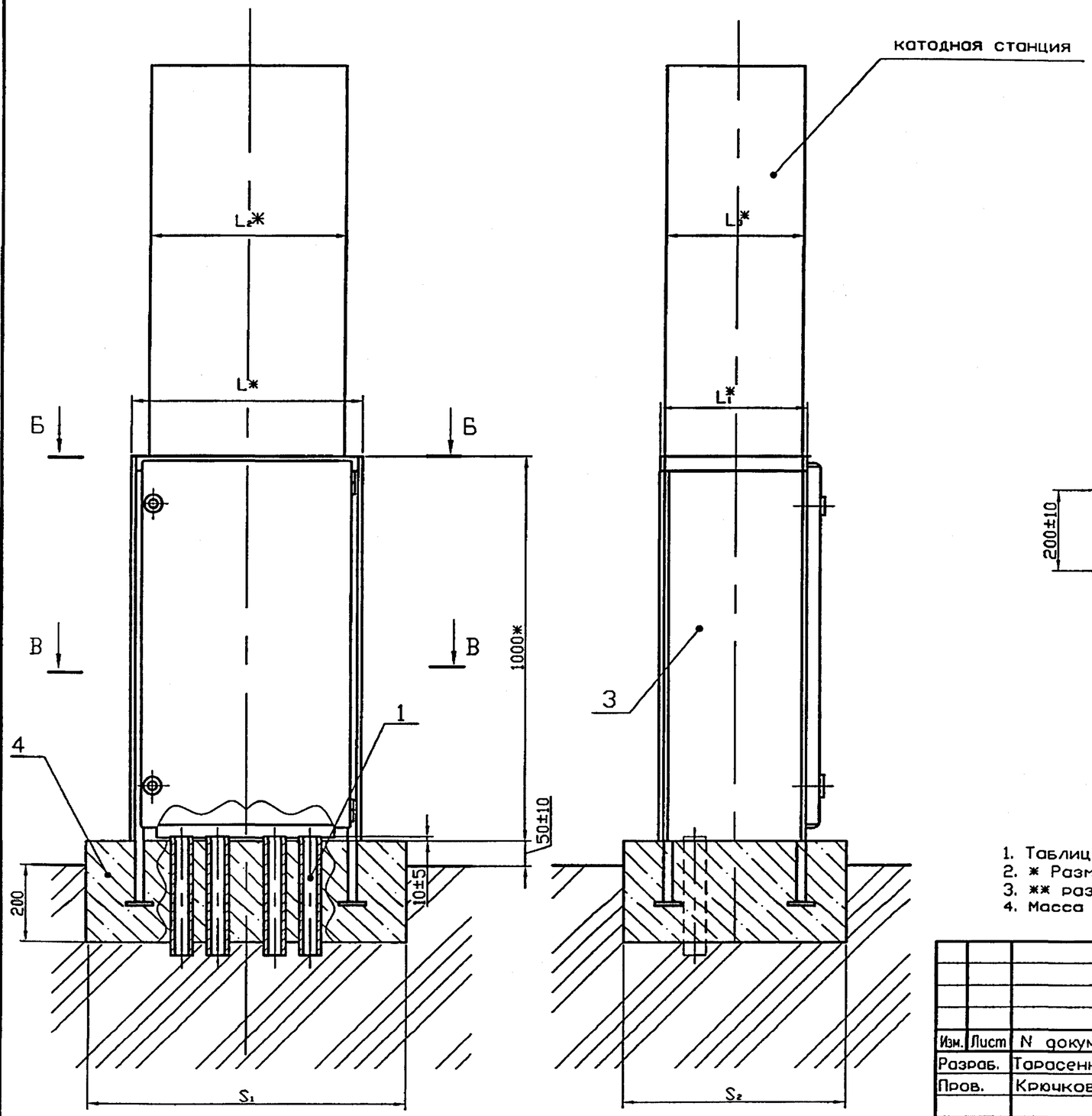

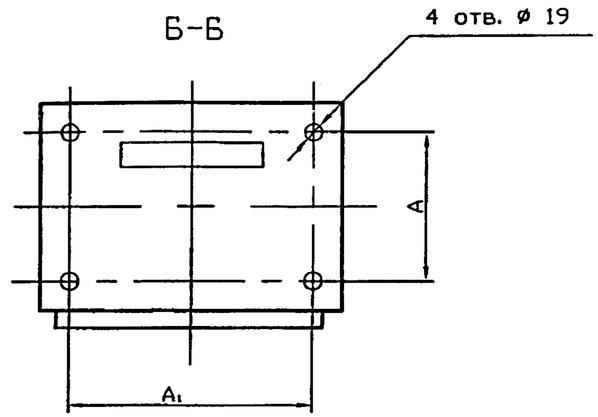

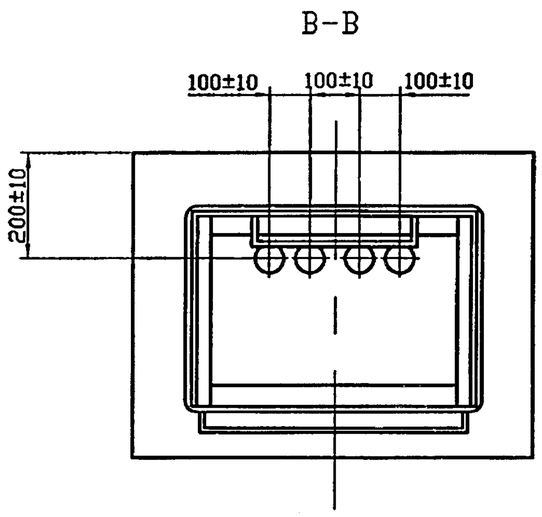

1. Таблицу исполнений см. на листе 2.
2. * Размеры для справок.
3. ** размеры уточнить при монтаже.
4. Масса дана без учета строительных материалов

Изм.	Лист	N докум.	Подпись	Дата				
Разраб.		Тарасенко		01.07	Установка катодной станции, дренажа на постаменте. Сборочный чертеж	Лит.	Масса	Масштаб
Пров.		Крючков		01.07			см. табл.	-
						Лист 1	Листов 2	
Н. контр.		Панасенко		01.07	СПКБ "Газпроект"			
Утв.		Корж		01.07				

С3К18.00СБ

Копировал

Формат А3

Инв. N подл. | Подпись и дата | Взам инв. N | Инв. N дубл. | Подпись и дата

Обозначение	Тип станции	L*, мм	L_1*, мм	L_2*, мм	L_3*, мм	A_1, мм	A_2, мм	S_1, мм	S_2, мм	Масса ед., кг
С3К18.00	ПСК-М-0,3; 0,6; 1,2; 2,0; 3,0	550	400	500	380	400±0,5	210±0,5	350±50	600±50	45,0
-01	ПСК-М-5,0	800	650	700	450	610±0,5	310±0,5	1000±50	850±50	72,7
-02	ПАСК-М-0,6; 1,2; 2,0; 3,0	650	400	500	380	410±0,5	210±0,5	850±50	600±50	45,0
-03	ПАСК-М-5,0	800	650	700	450	610±0,5	310±0,5	1000±50	850±50	72,7
-04	КСС-300	650	400	515	315	480±0,5	280±0,5	850±50	600±50	45,0
-05	КСС-600			590	345	550±0,5	300±0,5			45,0
-06	КСС-1200	950	625	934	472	900±0,5	440±0,5	1150±50	825±50	78,2
-07	АРТЗ-0,6; 1,2; 2,0; 3,0; 5,0	650	400	650	380	558±0,5	308±0,5	850±50	600±50	45,0
-08	ТДЕ9-МУЗ	800	650	700	410	673±0,5	257±0,5	1000±50	850±50	72,7
-09	ТДЕ9-НХЛ1	650	400	600	400	573±0,5	257±0,5	850±50	600±50	45,0
-10	ТСК-1,6М; 3,0М	800	650	650	525	600±0,5	480±0,5	1000±50	850±50	72,7
-11	ТСК-5,0М			690	655	650±0,5	650±0,5			
-12	УДП-500			660	525	610±0,5	480±0,5			
-13	СКЗМ-2,0; 3,0; 5,0			685	425	600±0,5	340±0,5			
-14	ПДУ	950	625	860	625	800±0,5	565±0,5	1150±50	825±50	78,2
-15	БДР	400	250	370	215	340±0,5	180±0,5	600±50	450±50	37,7

Серия 5.905-17.07 вып. 1 ч.2

Формат	Зона	Поз.	Обозначение	Наименование	Кол.	Примечание
				Документация		
А3			СЗК18.00СБ	Сборочный чертеж		
				Детали		
БЧ		1	СЗК18.01	Труба 40х3,5 ГОСТ 3262-75*		
				L=300-1,3	4	0,95кг
				Комплекты		
А4			СЗК18.02	Ключ	1	
			Переменные	данные для исполнения:		
				СЗК18.00 -02; -04; -05; -07; -09		
				Сборочные единицы		
А4		3	СЗК18.03.00-01	Постамент	1	
				Материалы		
		4		БСГ В15 П3 ГОСТ 7473-94*	0,16 $м^3$	см. примеч.
				СЗК18.00 -01; -03; -08; -10; -11; -12; -13		
				Сборочные единицы		
А4		3	СЗК18.03.00-02	Постамент	1	

Подпись и дата | Инв. N дубл. | Взам инв. N | Подпись и дата | Инв. N подл.

Изм.	Лист	N докум.	Подпись	Дата
Разраб.		Тарасенко		01.07
Пров.		Крючков		01.07
Н. контр.		Панасенко		01.07
Утв.		Корж		01.07

СЗК18.00

Установка катодной станции, дренажа на постаменте

Лит.	Лист	Листов
	1	2

СПКБ "Газпроект"

Копировал Формат А4

Формат	Зона	Поз.	Обозначение	Наименование	Кол.	Примечание
				Материалы		
		4		БСГ В15 П3 ГОСТ 7473-94*	0,26 $м^3$	см. примеч.
				СЗК18.00 -06; -14		
				Сборочные единицы		
А4		3	СЗК18.03.00-03	Постамент	1	
				Материалы		
		4		БСГ В15 П3 ГОСТ 7473-94*	0,29 $м^3$	см. примеч.
				СЗК18.00 -15		
				Сборочные единицы		
А4		3	СЗК18.03.00	Постамент	1	
				Материалы		
		4		БСГ В15 П3 ГОСТ 7473-94*	0,09 $м^3$	см. примеч.

Марку бетона по морозостойкости и водонепроницаемости следует назначать в зависимости от грунтовых условий и значения расчетных температур наружного воздуха в районе строительства

Подпись и дата | Инв. N дубл. | Взам инв. N | Подпись и дата | Инв. N подл.

Изм.	Лист	N докум.	Подпись	Дата

СЗК18.00

Лист 2

Копировал Формат А4

Серия 5.905-17.07 вып. 1 ч.1

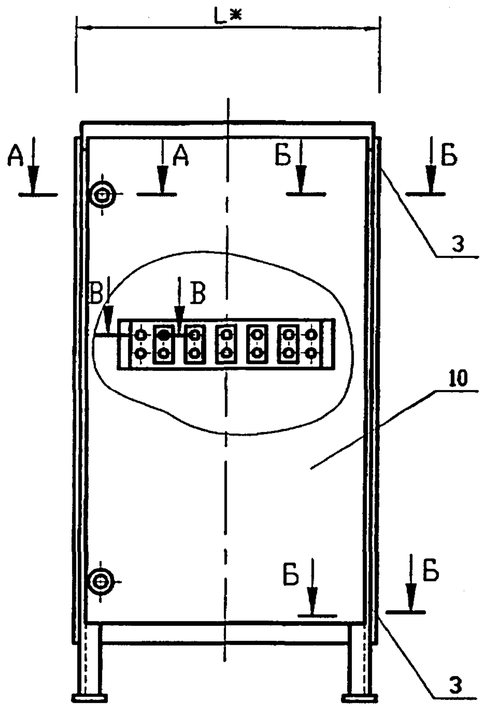

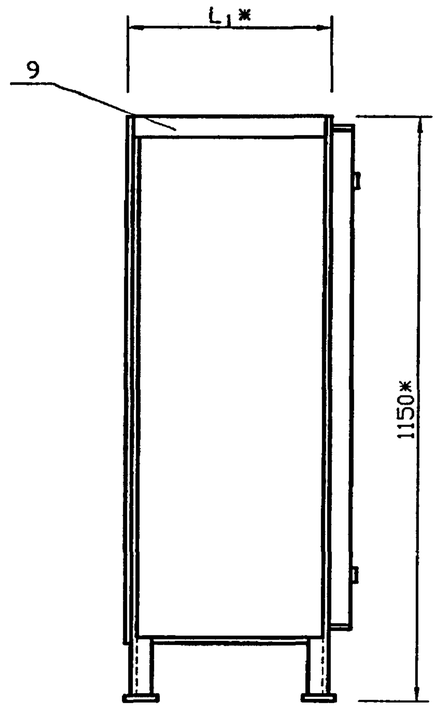

А-А
М 1:1

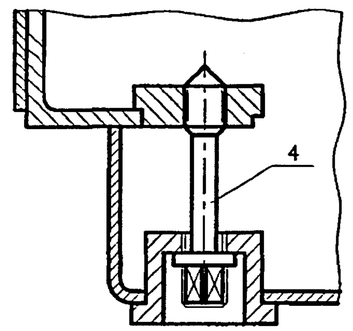

Б-Б
М 1:1

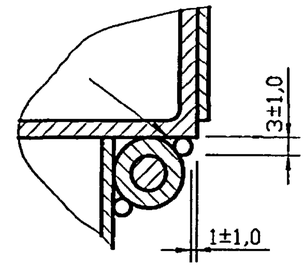

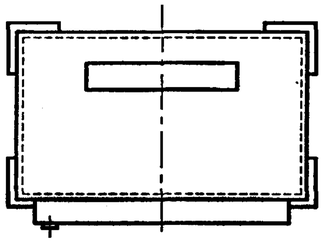

Обозначение	L*,мм	L_1*,мм	Масса,кг
СЗК18.03.00СБ	400	250	33,7
-01	650	400	41,0
-02	800	650	68,7
-03	950	625	74,2

В-В
М 1:1

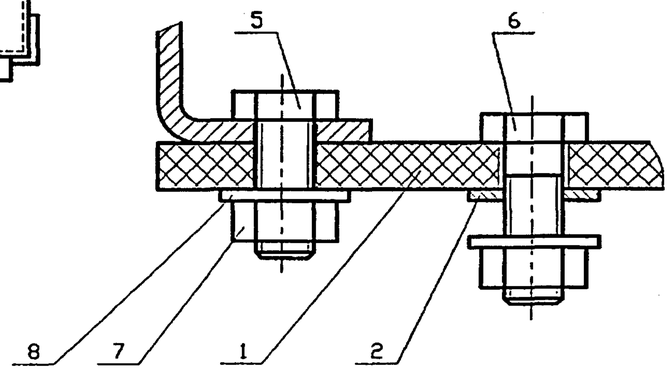

1. *Размеры для справок.
2. Сварка ручная электродуговая

Изм.	Лист	N докум.	Подпись	Дата
Разраб.		Тарасенко		01.07
Пров.		Крючков		01.07
Н. контр.		Панасенко		01.07
Утв.		Корж		01.07

СЗК18.03.00СБ

Постамент.
Сборочный чертеж

Лит.	Масса	Масштаб
	см. табл.	—
Лист	Листов 1	

СПКБ
"Газпроект"

Копировал

Формат А3

Инв. N подл. | Подпись и дата | Взам инв. N | Инв. N дубл. | Подпись и дата

Серия 5.905-17.07 вып. 1 ч.2

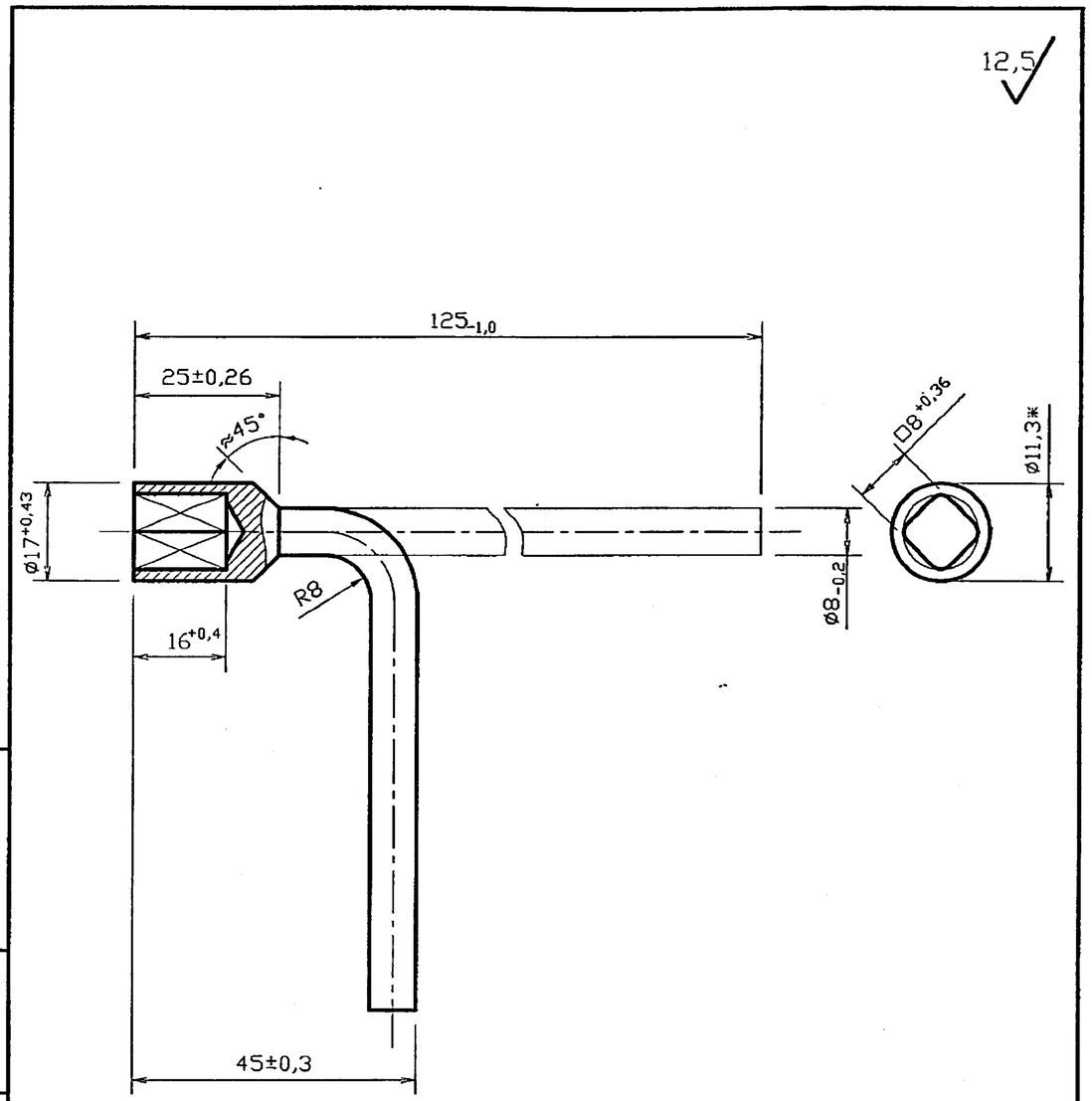

Размер для справок

Лист	N докум.	Подпись	Дата	С3К18.02		
Разраб.	Тарасенко		01.07	Ключ	Лит.	Масса: 0,06 / Масштаб: 1:1
Пров.	Крючков		01.07		Лист	Листов 1
Н. контр.	Панасенко		01.07	Ст3 ГОСТ 380-94	СПКБ "Газпроект"	
	Корж		01.07			

Копировал Формат А3

Подпись и дата | Инв. N дубл. | Взам инв. N | Инв. N подл. | Подпись и дата

Формат	Зона	Поз.	Обозначение	Наименование	Кол.	Примечание
				Документация		
А3			С3К18.03.00СБ	Сборочный чертеж		
				Детали		
А4		1	С3К18.03.01	Плата	1	
А4		2	С3К18.03.02	Пластина	5	
А4		3	С3К18.03.03	Втулка	2	
А4		4	С3К18.03.04	Болт специальный	2	
				Стандартные изделия		
				Болт М10х30.58.096 ГОСТ7798-70*	4	
				Болт М10х35.58.096 ГОСТ7798-70*	10	
				Гайка М10,5.096 ГОСТ5915-70*	14	
				Шайба 10.01.019 ГОСТ11371-78*	24	
				Переменные данные для исполнения		
				С3К18.03.00		
				Сборочные единицы		
А4		9	С3К18.03.05.00	Корпус	1	
А4		10	С3К18.03.06.00	Дверь	1	
				С3К18.03.00-1		
				Сборочные единицы		
А4		9	С3К18.03.05.00-01	Корпус	1	
А4		10	С3К18.03.06.00-01	Дверь	1	

Изм.	Лист	N докум.	Подпись	Дата	С3К18.03.00	
Разраб.		Тарасенко		01.07	Постамент	Лит. / Лист: 1 / Листов: 2
Пров.		Крючков		01.07		
Н. контр.		Панасенко		01.07		СПКБ "Газпроект"
Утв.		Корж		01.07		

Копировал Формат А4

Серия 5.905-17.07 вып. 1 ч.2

Инв. N подл. | Подпись и дата | Взам инв. N | Инв. N дубл. | Подпись и дата

Формат	Зона	Поз.	Обозначение	Наименование	Кол.	Приме-чание
				СЗК18.03.00-2		
				Сборочные единицы		
А4		9	СЗК18.03.05.00-02	Корпус	1	
А4		10	СЗК18.03.06.00-02	Дверь	1	
				СЗК18.03.00-3		
				Сборочные единицы		
А4		9	СЗК18.03.05.00-03	Корпус	1	
А4		10	СЗК18.03.06.00-03	Дверь	1	

Инв. N подл. | Подпись и дата | Взам инв. N | Инв. N дубл. | Подпись и дата

Изм.	Лист	N докум.	Подпись	Дата	СЗК18.03.00		
Разраб.		Тарасенко		01.07	Постамент	Лит.	Лист 2	Листов
Пров.		Крючков		01.07		СПКБ "Газпроект"	
Н. контр.		Панасенко		01.07			
Утв.		Корж		01.07			

Копировал

Формат А4

Серия 5.905-17.07 вып.1 ч.2

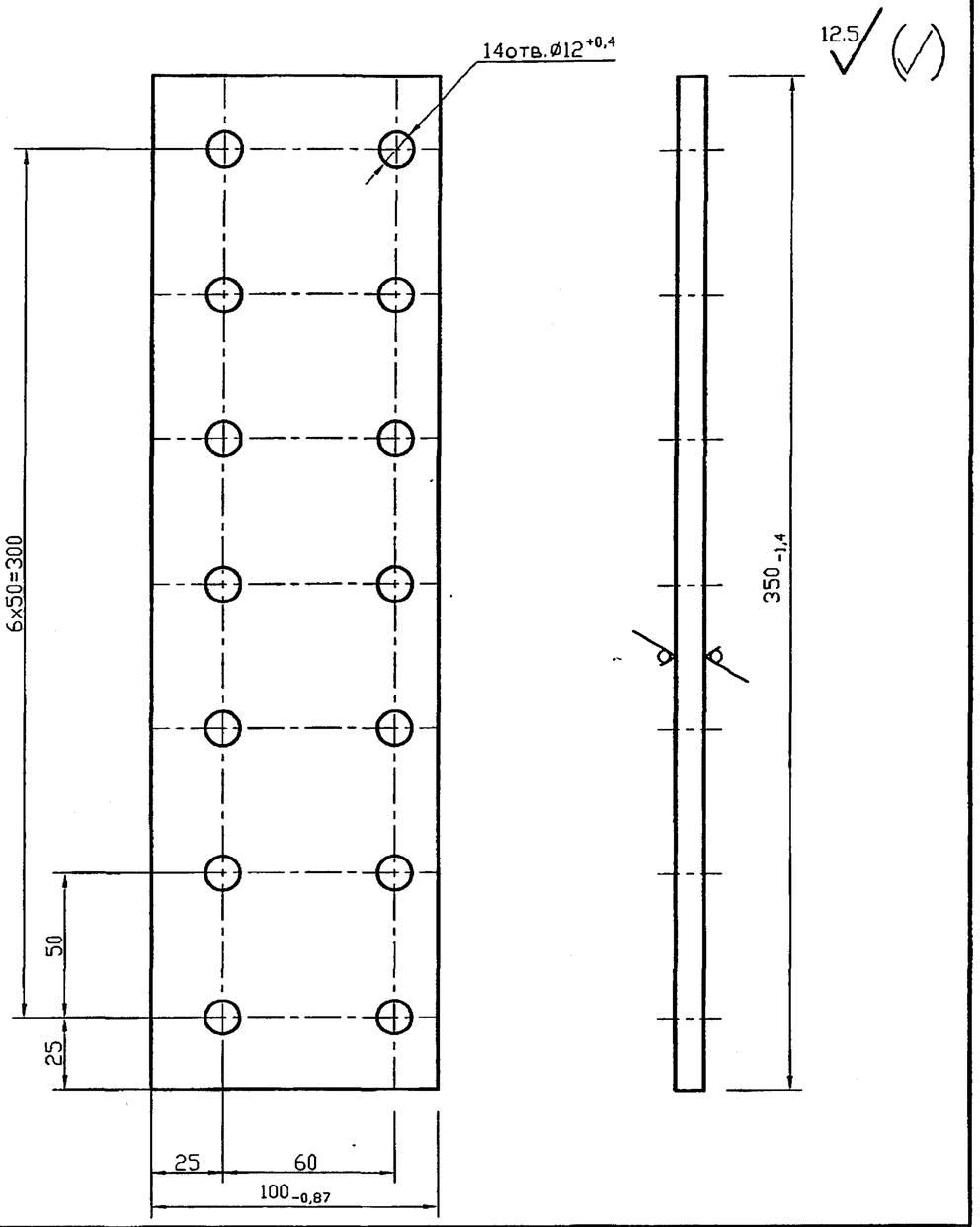

Подпись и дата	Инв. N дубл.	Взам инв. N	Подпись и дата	Инв. N подл.

Изм.	Лист	N докум.	Подпись	Дата	С3К18.03.01			
Разраб.		Тарасенко		01.07	Плата	Лит.	Масса 0.5	Масштаб 1:2
Пров.		Крючков		01.07		Лист	Листов 1	
Н. контр.		Панасенко		01.07	Текстолит А-10.0 ГОСТ 2910-74*	СПКБ "Газпроект"		
Утв.		Корж		01.07				

Копировал Формат А4

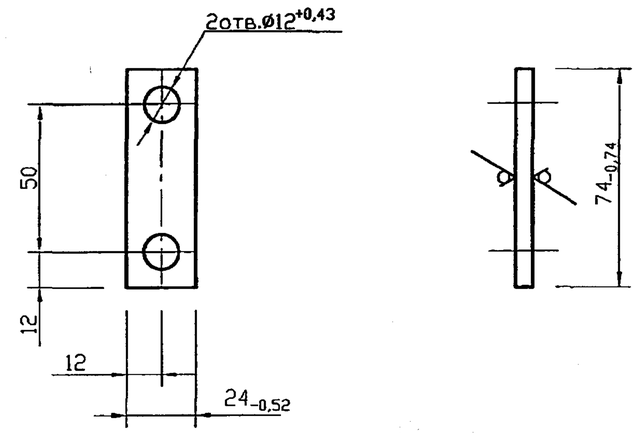

Подпись и дата	Инв. N дубл.	Взам инв. N	Подпись и дата	Инв. N подл.

Изм.	Лист	N докум.	Подпись	Дата	С3К18.03.02			
Разраб.		Тарасенко		01.07	Пластина	Лит.	Масса 0,043	Масштаб 1:2
Пров.		Крючков		01.07		Лист	Листов 1	
Н. контр.		Панасенко		01.07	Лист ДПРНТ 3.0 М1 ГОСТ495-92	СПКБ "Газпроект"		
Утв.		Корж		01.07				

Копировал Формат А4

Серия 5.905-17.07 вып. 1 ч. 2

12,5

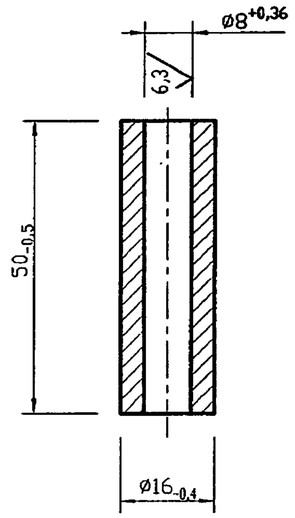

Изм.	Лист	N докум.	Подпись	Дата	С3К18.03.03		
Разраб.		Тарасенко		01.07	Втулка	Лит.	Масса: 0,06 / Масштаб: 1:1
Пров.		Крючков		01.07		Лист	Листов 1
Н. контр.		Панасенко		01.07	Ст3 ГОСТ 380-94	СПКБ "Газпроект"	
Утв.		Корж		01.07			

Подпись и дата | Инв. N дубл. | Взам инв. N | Подпись и дата | Инв. N подл.

Копировал | Формат А4

12,5

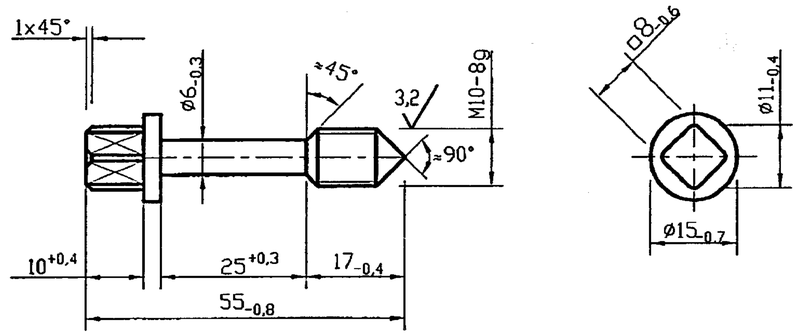

Изм.	Лист	N докум.	Подпись	Дата	С3К18.03.04		
Разраб.		Тарасенко		01.07	Болт специальный	Лит.	Масса: 0,042 / Масштаб: 1:1
Пров.		Крючков		01.07		Лист	Листов 1
Н. контр.		Панасенко		01.07	Ст3 ГОСТ 380-94	СПКБ "Газпроект"	
Утв.		Корж		01.07			

Подпись и дата | Инв. N дубл. | Взам инв. N | Подпись и дата | Инв. N подл.

Копировал | Формат А4

Серия 5.905-17.07 вып. 1 ч.2

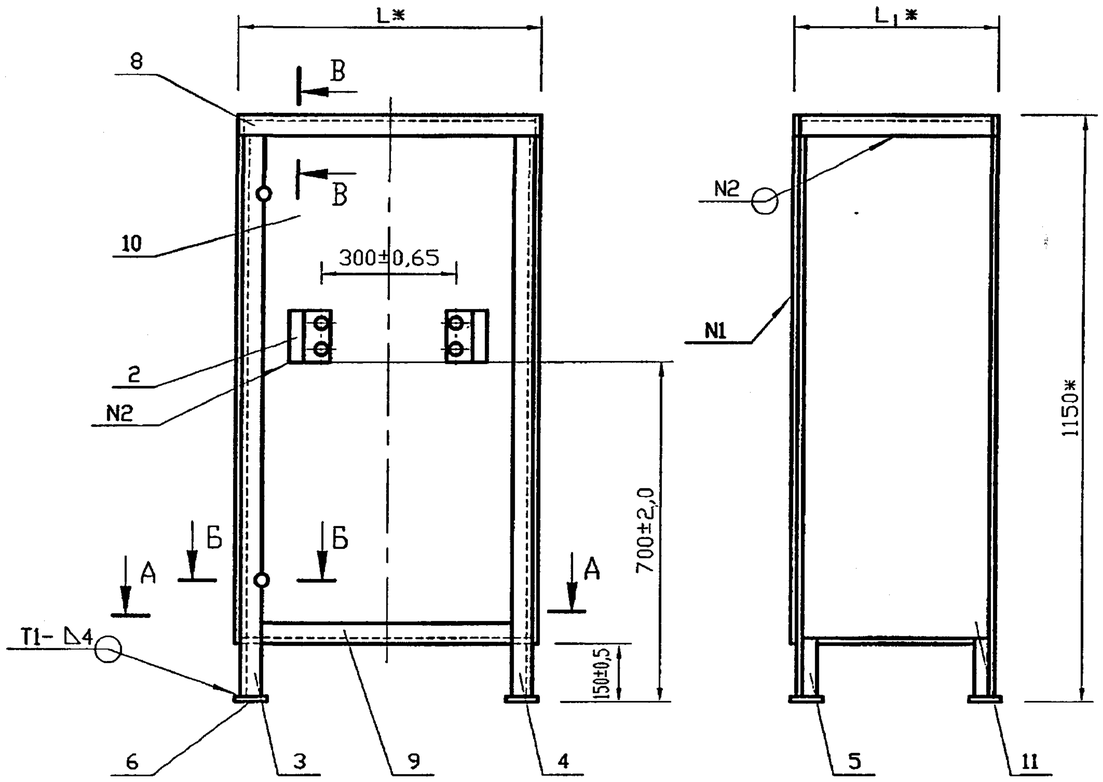

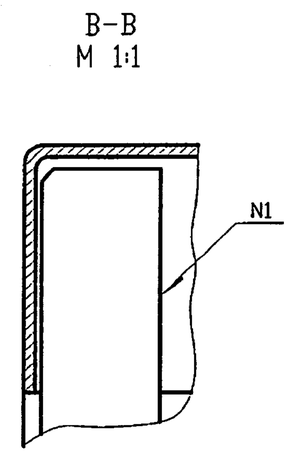

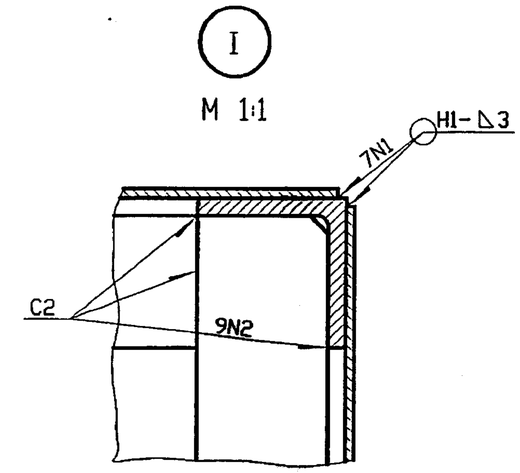

Обозначение	L*,мм	L_1*,мм	Масса,кг
С3К18.03.05.00	400	250	25,0
-01	650	400	38,2
-02	800	650	53,6
-03	950	625	56,8

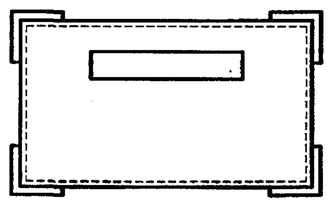

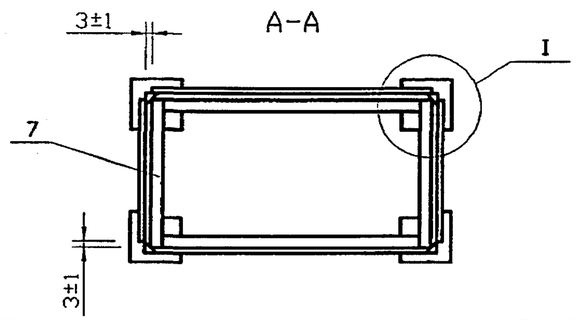

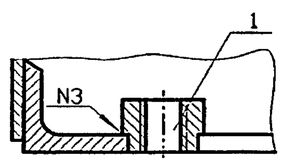

1. *Размеры для справок.
2. Сварные швы по ГОСТ 5264-80*

Изм.	Лист	N докум.	Подпись	Дата
Разраб.		Тарасенко		01.07
Пров.		Крючков		01.07
Н. контр.		Панасенко		01.07
Утв.		Корж		01.07

С3К18.03.05.00СБ

Корпус.
Сборочный чертеж

Лит.	Масса	Масштаб
	см. табл.	—

Лист | Листов 1

СПКБ "Газпроект"

Копировал | Формат А3

Инв. N подл. | Подпись и дата | Взам инв. N | Инв. N дубл. | Подпись и дата

Серия 5.905-17.07 вып. 1 ч.2

Формат	Зона	Поз.	Обозначение	Наименование	Кол.	Примечание
				Документация		
А3			СЗК18.03.05.00СБ	Сборочный чертеж		
				Детали		
А4		1	СЗК18.03.05.01	Втулка	2	
А4		2	СЗК18.03.05.02	Скоба	2	
А4		3	СЗК18.03.05.03	Стойка	1	
А4		4	СЗК18.03.05.04	Стойка	1	
БЧ		5	СЗК18.03.05.05	Стойка		
				Уголок 32х32х3-Б ГОСТ 8509-93 / Ст3-1-I ГОСТ 535-88*		
				L=1140$_{-2,6}$	2	1,67кг
БЧ		6	СЗК18.03.05.06	Пята		
				Лист Б-ПН-4,0 ГОСТ 19903-74* / Ст3 ГОСТ 14637-89*		
				(75х75)$_{-0,7}$	4	0,18кг
				Переменные данные для исполнения:		
				СЗК18.03.05.00		
				Детали		
А4		7	СЗК18.03.05.07	Уголок	2	
А3		8	СЗК18.03.05.08	Лист верхний	1	
БЧ		9	СЗК18.03.05.09	Уголок		
				Уголок 32х32х3-Б ГОСТ 8509-93 / Ст3-1-I ГОСТ 535-88*		
				L=332$_{-1,4}$	2	0,49кг

Подпись и дата | Инв. N дубл. | Взам. инв. N | Подпись и дата | Инв. N подл.

Изм.	Лист	N докум.	Подпись	Дата
Разраб.		Тарасенко		01.07
Пров.		Крючков		01.07
Н. контр.		Панасенко		01.07
Утв.		Корж		01.07

СЗК18.03.05.00

Корпус

Лит.	Лист	Листов
	1	3

СПКБ "Газпроект"

Копировал Формат А4

Формат	Зона	Поз.	Обозначение	Наименование	Кол.	Примечание
БЧ		10	СЗК18.03.05.10	Лист		
				Лист Б-ПН-2,0 ГОСТ 19903-74* / 1-IV-Ст3 ГОСТ 16523-97		
				94$Z_{2,2}$х390$_{-1,4}$	1	5,73кг
БЧ		11	СЗК18.03.05.11	Лист		
				Лист Б-ПН-2,0 ГОСТ 19903-74* / 1-IV-Ст3 ГОСТ 16523-97		
				94$Z_{2,2}$х242$_{-1,4}$	2	3,52кг
				СЗК18.03.05.00-01		
				Детали		
А4		7	СЗК18.03.05.07-01	Уголок	2	
А3		8	СЗК18.03.05.08-01	Лист верхний	1	
БЧ		9	СЗК18.03.05.09-01	Уголок		
				Уголок 32х32х3-Б ГОСТ 8509-93 / Ст3-1-I ГОСТ 535-88*		
				L=582$_{-1,75}$	2	0,85кг
БЧ		10	СЗК18.03.05.10-01	Лист		
				Лист Б-ПН-2,0 ГОСТ 19903-74* / 1-IV-Ст3 ГОСТ 16523-97		
				94$Z_{2,2}$х640$_{-2,0}$	1	9,44кг
БЧ		11	СЗК18.03.05.11-01	Лист		
				Лист Б-ПН-2,0 ГОСТ 19903-74* / 1-IV-Ст3 ГОСТ 16523-97		
				94$Z_{2,2}$х392$_{-1,4}$	2	5,80кг
				СЗК18.03.05.00-02		
				Детали		
А4		7	СЗК18.03.05.07-02	Уголок	2	
А3		8	СЗК18.03.05.08-02	Лист верхний	1	

Подпись и дата | Инв. N дубл. | Взам. инв. N | Подпись и дата | Инв. N подл.

Изм.	Лист	N докум.	Подпись	Дата

СЗК18.03.05.00

Лист 2

Копировал Формат А4

Серия 5.905-17.07 вып. 1 ч. 2

Формат	Зона	Поз.	Обозначение	Наименование	Кол.	Примечание
БЧ		9	СЗК18.03.05.09-02	Уголок		
				Уголок $\frac{32x32x3\text{-Б ГОСТ 8509-93}}{\text{Ст3-1-I ГОСТ 535-88*}}$		
				L=782 $_{-2,0}$	2	1,07кг
БЧ		10	СЗК18.03.05.10-02	Лист		
				Лист $\frac{\text{Б-ПН-2,0 ГОСТ 19903-74*}}{\text{1-IV-Ст3 ГОСТ 16523-97}}$		
				947 $Z_{2,2}$x790 $_{-2,0}$	1	11,67кг
БЧ		11	СЗК18.03.05.11-02	Лист		
				Лист $\frac{\text{Б-ПН-2,0 ГОСТ 19903-74*}}{\text{1-IV-Ст3 ГОСТ 16523-97}}$		
				947 $Z_{2,2}$x642 $_{-2,0}$	2	9,47кг
				СЗК18.03.05.00-03		
				Детали		
А4		7	СЗК18.03.05.07-03	Уголок	2	
А3		8	СЗК18.03.05.08-03	Лист верхний	1	
БЧ		9	СЗК18.03.05.09-03	Уголок		
				Уголок $\frac{32x32x3\text{-Б ГОСТ 8509-93}}{\text{Ст3-1-I ГОСТ 535-88*}}$		
				L=882 $_{-2,3}$	2	1,29кг
БЧ		10	СЗК18.03.05.10-03	Лист		
				Лист $\frac{\text{Б-ПН-2,0 ГОСТ 19903-74*}}{\text{1-IV-Ст3 ГОСТ 16523-97}}$		
				947 $Z_{2,2}$x940 $_{-2,2}$	1	13,90кг
БЧ		11	СЗК18.03.05.11-03	Лист		
				Лист $\frac{\text{Б-ПН-2,0 ГОСТ 19903-74*}}{\text{Ст3сп4 ГОСТ 14637-89*}}$		
				947 $Z_{2,2}$x617 $_{-1,75}$	2	9,10кг

Подпись и дата | Инв. N дубл. | Взам инв. N | Подпись и дата | Инв. N подл.

Изм.	Лист	N докум.	Подпись	Дата	СЗК18.03.05.00	Лист 3

Копировал Формат А4

12,5 (√)

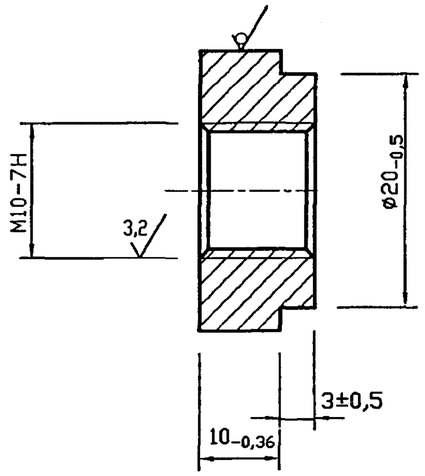

Подпись и дата | Инв. N дубл. | Взам инв. N | Подпись и дата | Инв. N подл.

Изм.	Лист	N докум.	Подпись	Дата	СЗК18.03.05.01			
Разраб.	Тарасенко			01.07	Втулка	Лит.	Масса 0,028	Масштаб 2:1
Пров.	Крючков			01.07		Лист	Листов 1	
Н. контр.	Панасенко			01.07	Круг $\frac{\text{24-В ГОСТ 2590-88}}{\text{Ст3-1-I ГОСТ 535-88*}}$	СПКБ "Газпроект"		
Утв.	Корж			01.07				

Копировал Формат А4

Серия 5.905-17.07 вып. 1 ч.2

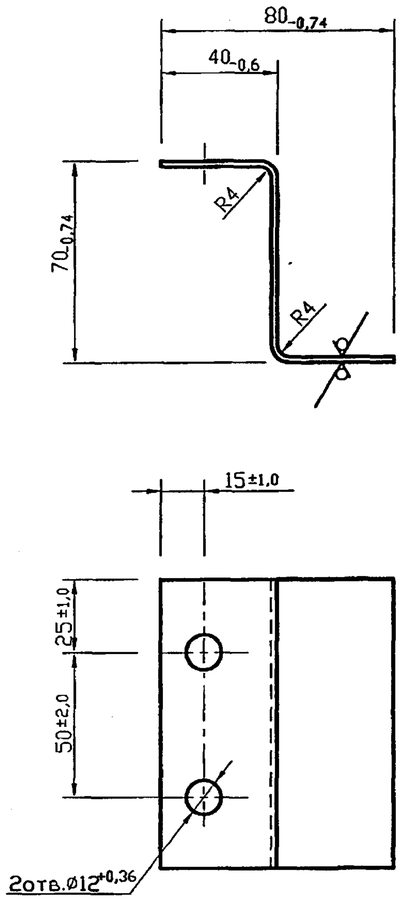

					С3К18.03.05.02			
Изм.	Лист	N докум.	Подпись	Дата	Скоба	Лит.	Масса	Масштаб
Разраб.		Тарасенко		01.07			0,47	1:2
Пров.		Крючков		01.07		Лист	Листов 1	
Н. контр.		Панасенко		01.07	Лист Б-ПН-2.0 ГОСТ 19903-74* / I-IV-Ст3 ГОСТ 16523-97	СПКБ "Газпроект"		
Утв.		Корж		01.07				

Копировал Формат А4

Подпись и дата | Инв. N дубл. | Взам инв. N | Подпись и дата | Инв. N подл.

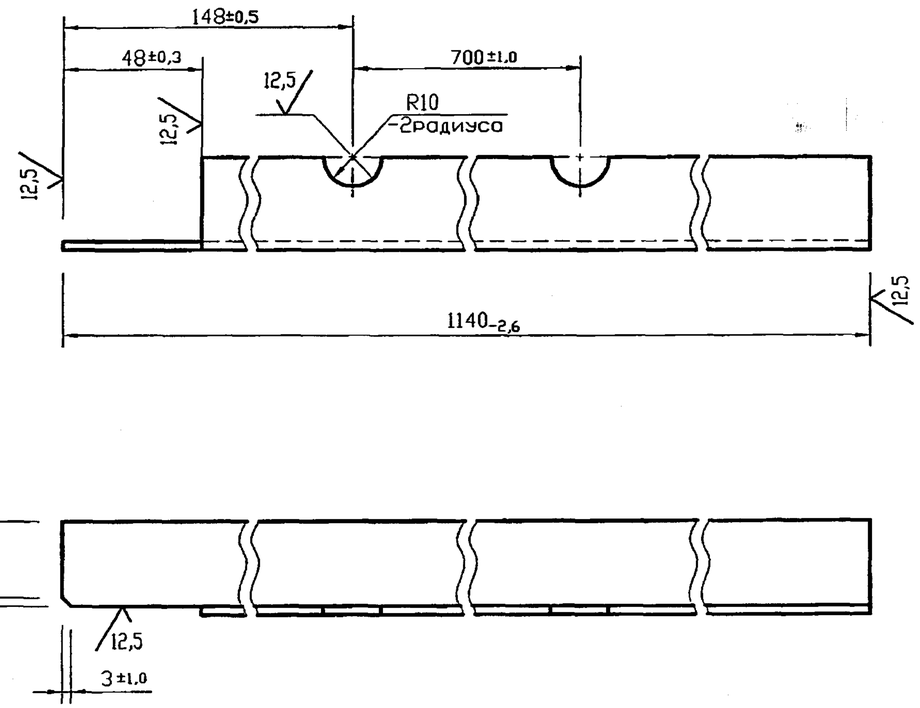

					С3К18.03.05.03			
Изм.	Лист	N докум.	Подпись	Дата	Стойка	Лит.	Масса	Масштаб
Разраб.		Тарасенко		01.07			1,65	1:2
Пров.		Крючков		01.07		Лист	Листов 1	
Н. контр.		Панасенко		01.07	Уголок 32х32х3-Б ГОСТ 2590-88 / Ст3-1-I ГОСТ 535-88*	СПКБ "Газпроект"		
Утв.		Корж		01.07				

Копировал Формат А4

Подпись и дата | Инв. N дубл. | Взам инв. N | Подпись и дата | Инв. N подл.

Серия 5.905-17.07 вып. 1 ч.2

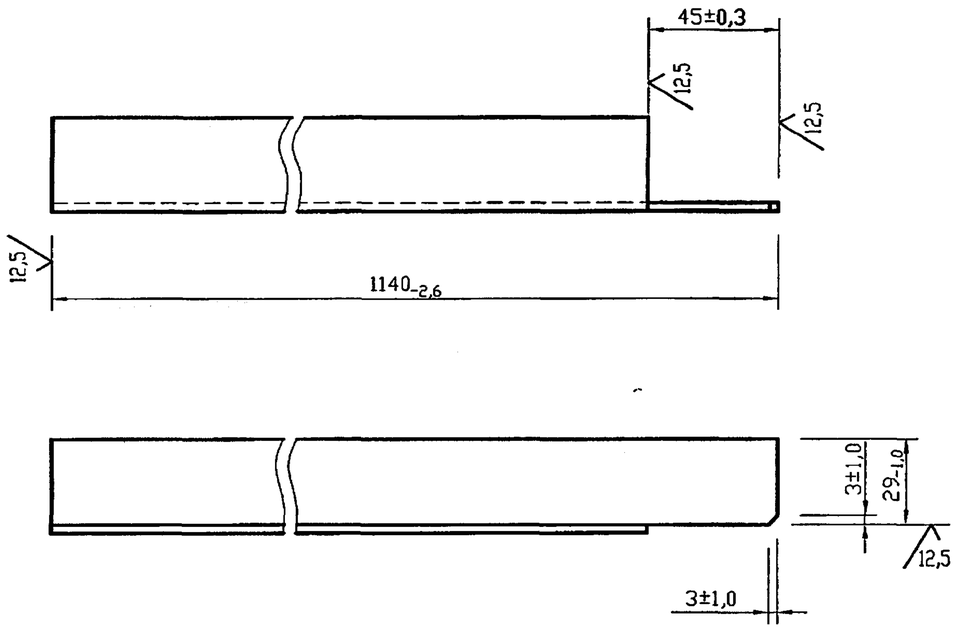

Изм.	Лист	N докум.	Подпись	Дата	С3К18.03.05.04			
Разраб.		Тарасенко		01.07	Стойка	Лит.	Масса	Масштаб
Пров.		Крючков		01.07			1,67	1:2
						Лист	Листов 1	
Н. контр.		Панасенко		01.07	Уголок 32х32х3-Б ГОСТ 8509-93 / Ст3-1-I ГОСТ 535-88*	СПКБ "Газпроект"		
Утв.		Корж		01.07				

Копировал Формат А4

Подпись и дата | Инв. N дубл. | Взам инв. N | Подпись и дата | Инв. N подл.

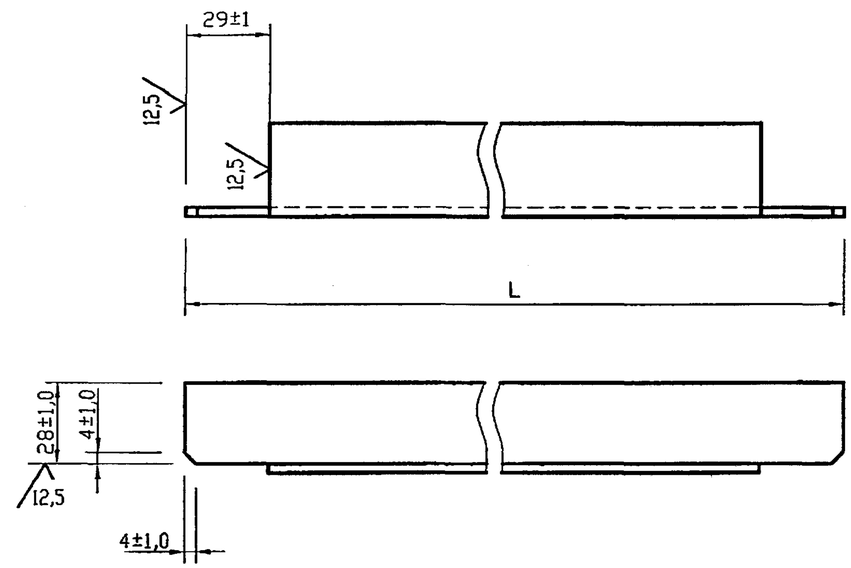

Обозначение	L, мм	Масса, кг
С3К18.03.05.07	$242_{-1,2}$	0,35
-0,1	$392_{-1,4}$	0,57
-0,2	$642_{-2,0}$	0,94
-0,3	$617_{-1,8}$	0,90

Изм.	Лист	N докум.	Подпись	Дата	С3К18.03.05.07			
Разраб.		Тарасенко		01.07	Уголок	Лит.	Масса	Масштаб
Пров.		Крючков		01.07			см.табл.	—
						Лист	Листов 1	
Н. контр.		Панасенко		01.07	Уголок 32х32х3-Б ГОСТ 8509-93 / Ст3-1-I ГОСТ 535-88*	СПКБ "Газпроект"		
Утв.		Корж		01.07				

Копировал Формат А4

Подпись и дата | Инв. N дубл. | Взам инв. N | Подпись и дата | Инв. N подл.

12,5 (√)

Серия 5.905-17.07 вып. 1 ч.2

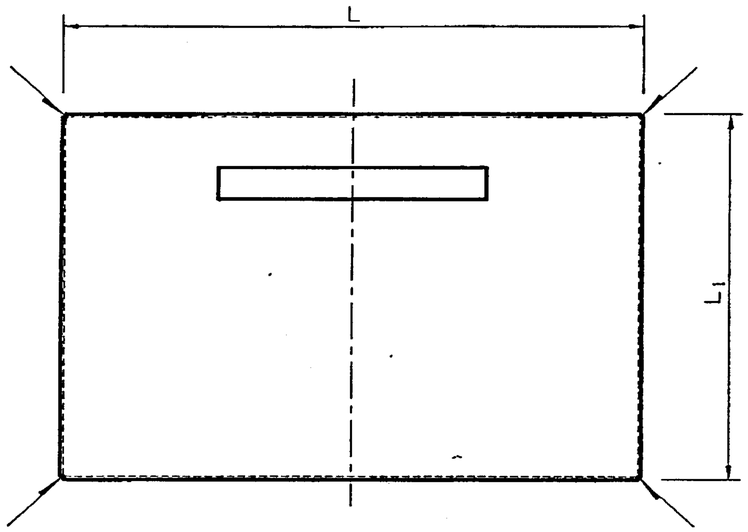

Развертка

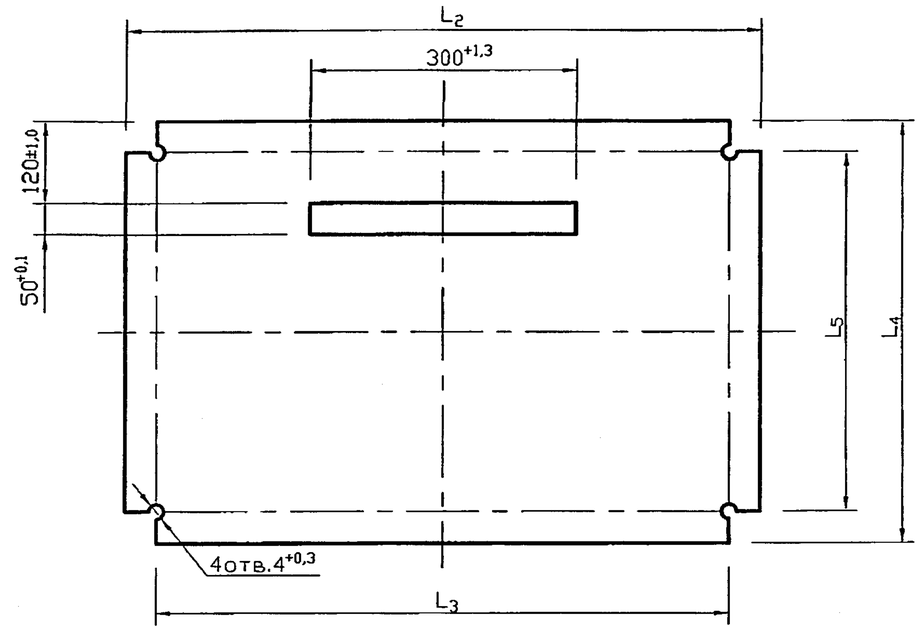

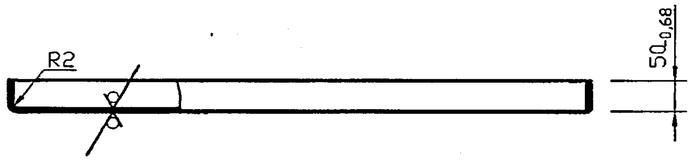

Сварные швы по ГОСТ 5264-80*-У4-△2

Обозначение	L,мм	L_1,мм	L_2,мм	L_3,мм	L_4,мм	L_5,мм	Масса,кг
С3К18.03.05.08	$400_{-1,4}$	$250_{-1,2}$	$494_{-1,6}$	$396_{-1,4}$	$344_{-1,4}$	$246_{-1,2}$	2.52
-01	$650_{-2,0}$	$400_{-1,4}$	$744_{-2,0}$	$646_{-2,0}$	$494_{-1,6}$	$396_{-1,4}$	5.77
-02	$800_{-2,0}$	$650_{-2,0}$	$894_{-2,3}$	$736_{-2,0}$	$744_{-2,0}$	$646_{-2,0}$	10.44
-03	$950_{-2,3}$	$625_{-1,8}$	$1044_{-2,6}$	$946_{-2,3}$	$719_{-2,0}$	$621_{-1,8}$	11.79

Изм.	Лист	N докум.	Подпись	Дата
Разраб.		Тарасенко		01.07
Пров.		Крючков		01.07
Н. контр.		Панасенко		01.07
Утв.		Корж		01.07

С3К18.03.05.08

Лист верхний

Лит.	Масса	Масштаб
	см. табл.	—

Лист | Листов 1

Лист Б-ПН-2.0 ГОСТ 19903-74*
1-II-ст3 ГОСТ 16523-97

СПКБ "Газпроект"

Копировал | Формат А3

Инв. N подл. | Подпись и дата | Взам инв. N | Инв. N дубл. | Подпись и дата

Серия 5.905-17.07 вып. 1 ч.2

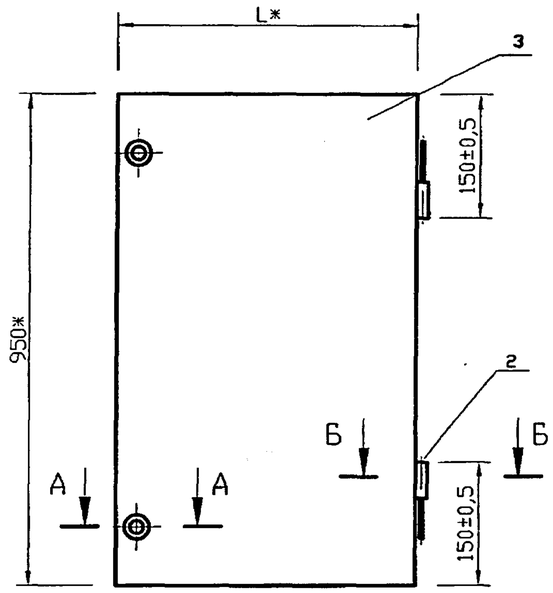

А-А
М1:1

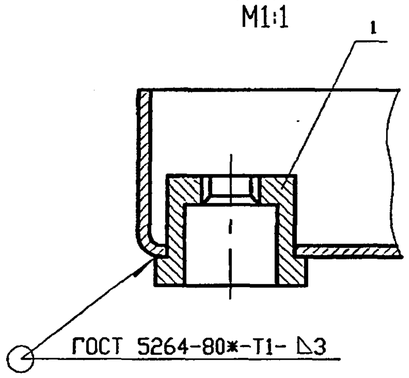

Б-Б
М1:1

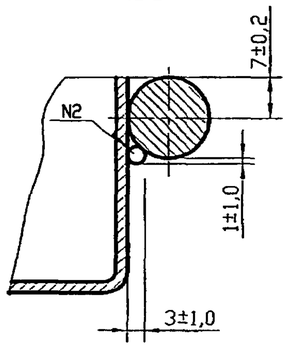

Обозначение	L*,мм	Масса,кг
СЗК18.03.06.00	366	7,12
-01	616	11,21
-02	766	13,49
-03	916	15,88

1. *Размеры для справок.
2. Сварка шва N2 ручная электродуговая

Изм.	Лист	N докум.	Подпись	Дата	СЗК18.03.06.00СБ		
Разраб.		Тарасенко		01.07	Дверь. Сборочный чертеж	Лит.	Масса: см. табл. / Масштаб: —
Пров.		Крючков		01.07		Лист	Листов 1
Н. контр.		Панасенко		01.07		СПКБ "Газпроект"	
Утв.		Корж		01.07			

Подпись и дата | Инв. N дубл. | Взам инв. N | Подпись и дата | Инв. N подл.

Копировал | Формат А4

Формат	Зона	Поз.	Обозначение	Наименование	Кол.	Примечание
				Документация		
А4			СЗК18.03.06.00СБ	Сборочный чертеж		
				Детали		
А4		1	СЗК18.03.06.01	Гайка специальная	2	
А4		2	СЗК18.03.06.02	Ось	2	
			Переменные данные для исполнителей			
				СЗК18.03.06.00		
				Детали		
А3		3	СЗК18.03.06.03	Лист	1	
				СЗК18.03.06.00-01		
				Детали		
А3		3	СЗК18.03.06.03-01	Лист	1	
				СЗК18.03.06.00-02		
				Детали		
А3		3	СЗК18.03.06.03-02	Лист	1	
				СЗК18.03.06.00-03		
				Детали		
А3		3	СЗК18.03.06.03-03	Лист	1	

Изм.	Лист	N докум.	Подпись	Дата	18.03.06.00			
Разраб.		Тарасенко		01.07	Дверь	Лит.	Лист	Листов 1
Пров.		Крючков		01.07		СПКБ "Газпроект"		
Н. контр.		Панасенко		01.07				
Утв.		Корж		01.07				

Подпись и дата | Инв. N дубл. | Взам инв. N | Подпись и дата | Инв. N подл.

Копировал | Формат А4

Серия 5.905-17.07 вып. 1 ч.1

12,5

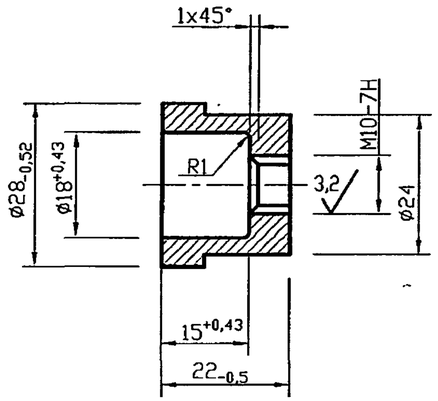

					С3К18.03.06.01			
Изм.	Лист	N докум.	Подпись	Дата	Гайка специальная	Лит.	Масса	Масштаб
Разраб.		Тарасенко		01.07			0,06	1:1
Пров.		Крючков		01.07		Лист	Листов 1	
Н. контр.		Панасенко		01.07	Ст3 ГОСТ 380-94	СПКБ "Газпроект"		
Утв.		Корж		01.07				

Копировал Формат А4

Подпись и дата | Инв. N дубл. | Взам инв. N | Подпись и дата | Инв. N подл.

12,5

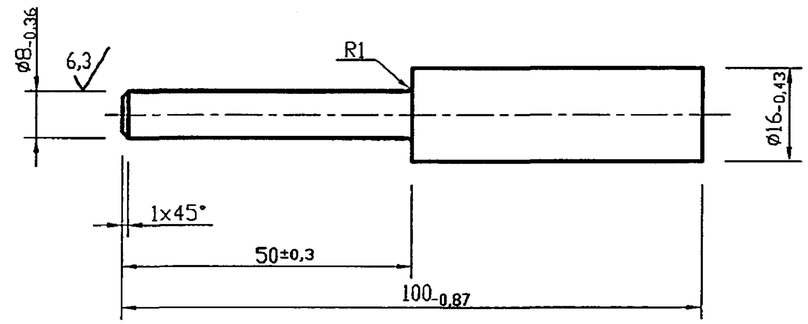

					С3К18.03.06.02			
Изм.	Лист	N докум.	Подпись	Дата	Ось	Лит.	Масса	Масштаб
Разраб.		Тарасенко		01.07			0,08	1:1
Пров.		Крючков		01.07		Лист	Листов 1	
Н. контр.		Панасенко		01.07	Ст3 ГОСТ 380-94	СПКБ "Газпроект"		
Утв.		Корж		01.07				

Копировал Формат А4

Подпись и дата | Инв. N дубл. | Взам инв. N | Подпись и дата | Инв. N подл.

Серия 5.905-17.07 вып. 1 ч.2

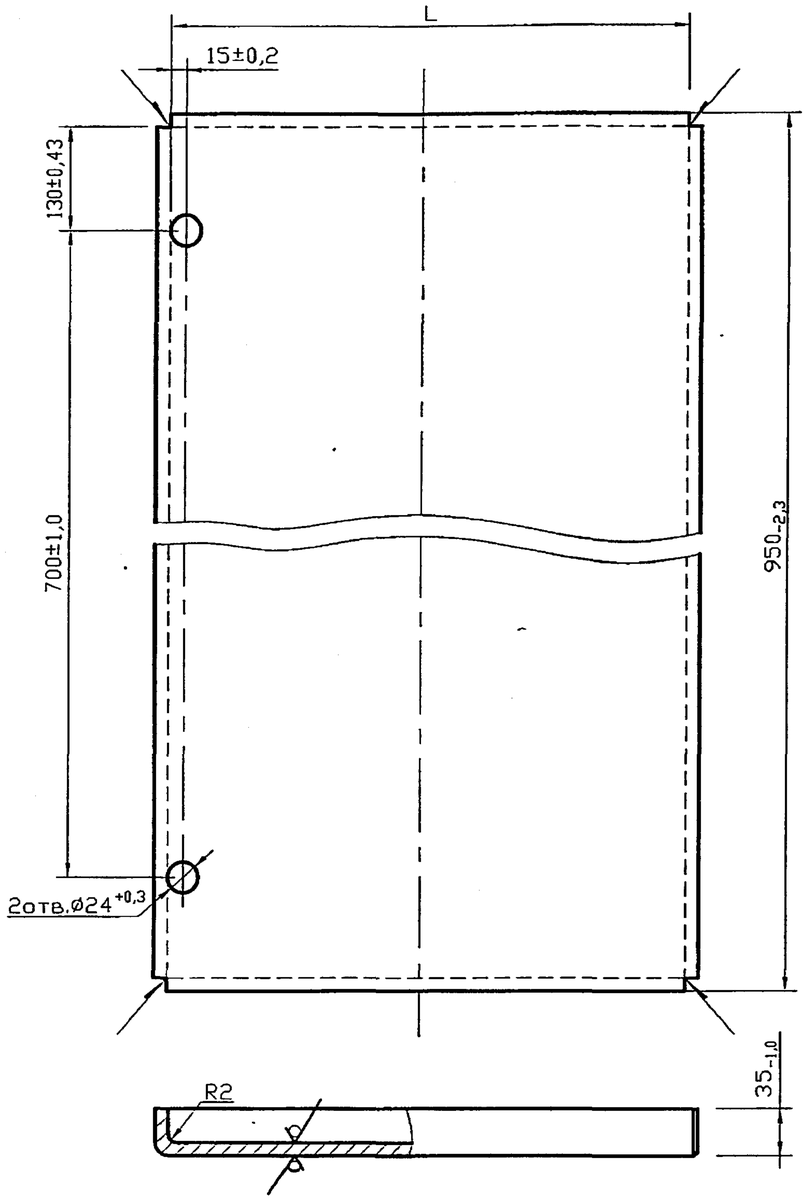

Развертка

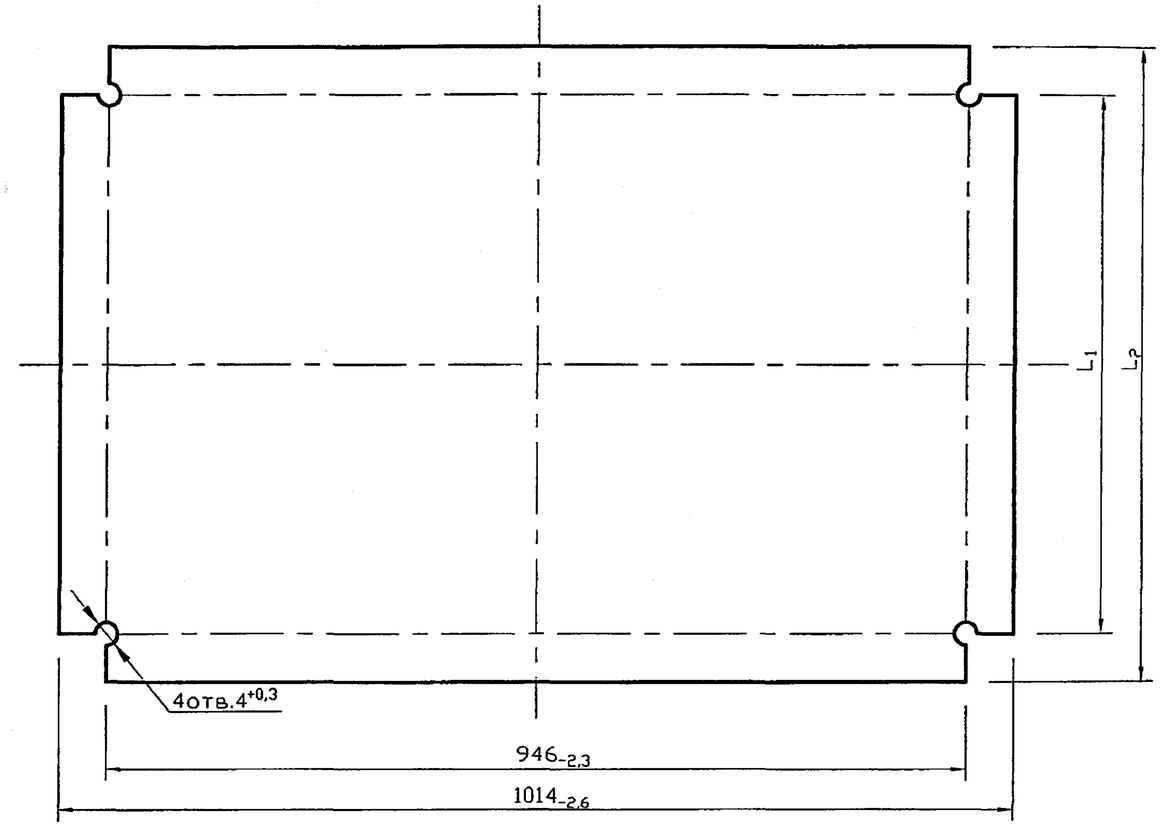

12,5

Сварные швы по ГОСТ 5264-80*-У4-Δ2

Обозначение	L,мм	L_1,мм	L_2,мм	Масса,кг
С3К18.03.06.03	$366_{-1,2}$	$430_{-1,35}$	$362_{-1,2}$	6,84
-01	$616_{-1,75}$	$680_{-2,0}$	$612_{-1,75}$	10,93
-02	$766_{-2,0}$	$830_{-2,3}$	$762_{-2,0}$	13,21
-03	$916_{-2,3}$	$580_{-2,3}$	$912_{-2,3}$	15,60

Изм.	Лист	N докум.	Подпись	Дата
Разраб.		Тарасенко		01.07
Пров.		Крючков		01.07
Н. контр.		Панасенко		01.07
Утв.		Корж		01.07

С3К18.03.06.03

Лист

Лит.	Масса	Масштаб
	см. табл.	—

Лист | Листов 1

Лист Б-ПН-2.0 ГОСТ 19903-74* / 1-IV-ст3 ГОСТ 16523-97

СПКБ "Газпроект"

Подпись и дата | Инв. N дубл. | Взам инв. N | Подпись и дата | Инв. N подл.

Копировал | Формат А3

Серия 5.905-17.07 вып. 1 ч.2

Рис. 1

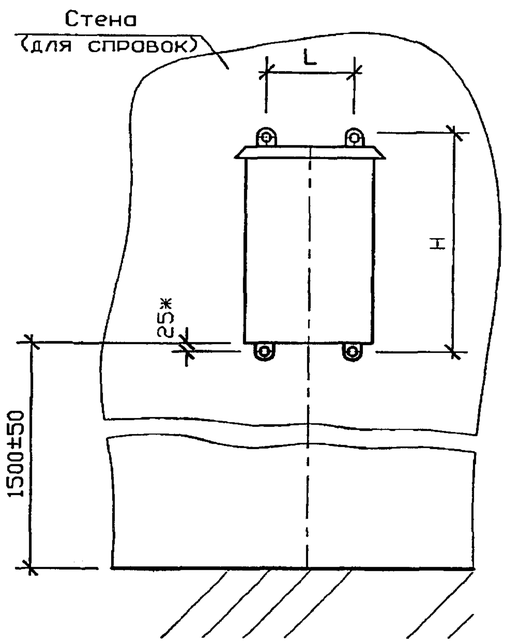

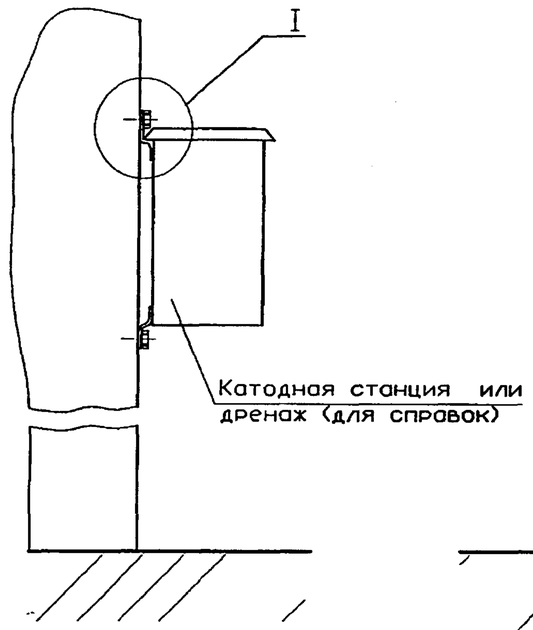

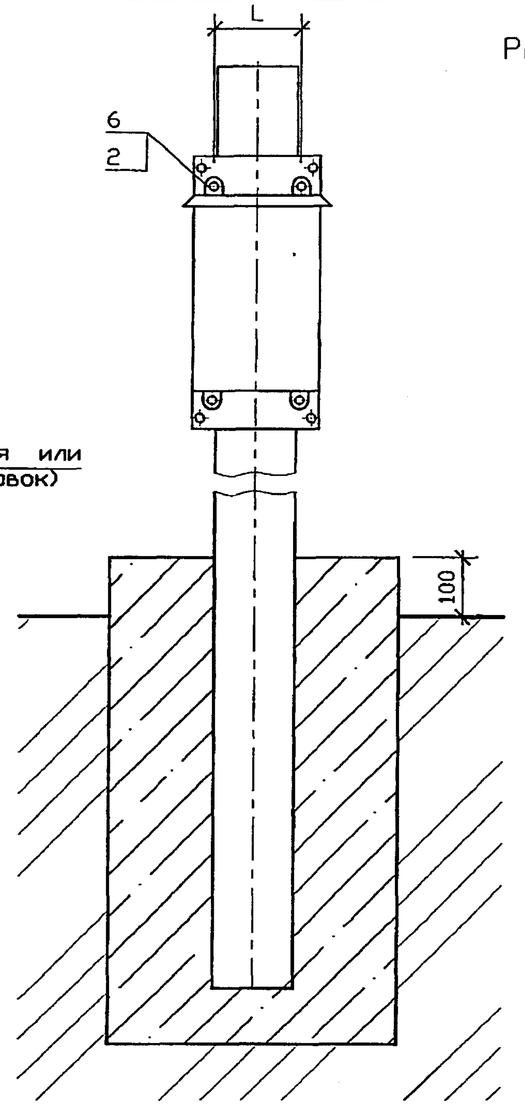

Рис. 2

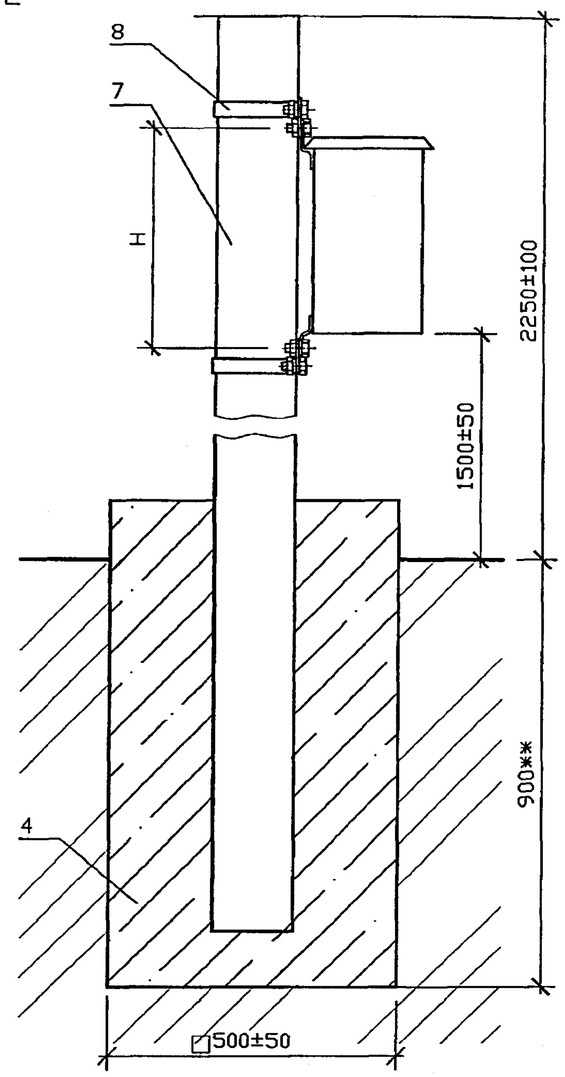

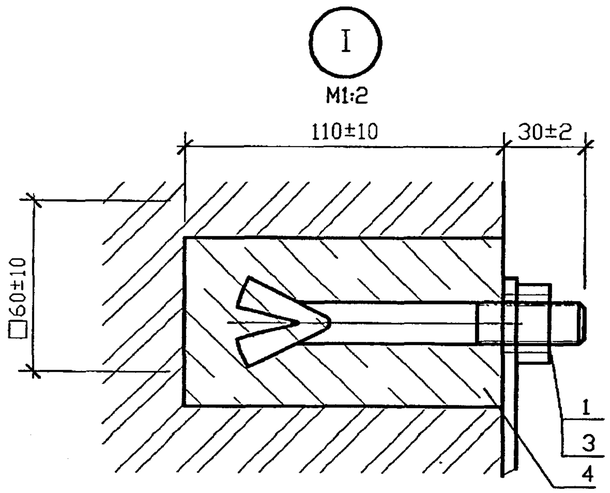

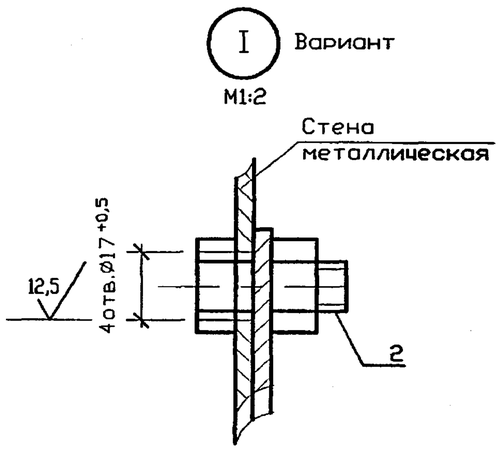

1. * Размеры для справок.
2. ** Глубина заложения фундамента на 100 мм ниже глубины промерзания грунта.
3. Масса дана без учета строительных материалов.

Обозначение	Место монтажа	Рис.	Тип станции	L*, мм	H, мм	Масса, кг
СЗК19.00	Стена	1	КСК-500	195±1	505±1	1,0
-01			КСК-1200	295±1	595±1	
-02			ПГД-200	265±1	565±1	
-03	Столб	2	КСК-500	195*	505*	4,0
-04			КСК-1200	295*	595*	5,0
-05			ПГД-200	265*	565*	4,5

Изм.	Лист	N докум.	Подпись	Дата
Разраб.		Тарасенко		01.07
Пров.		Крючков		01.07
Н. контр.		Панасенко		01.07
Утв.		Корж		01.07

СЗК19.00СБ

Установка катодных станций типа КСК, дренажа типа ПГД-200. Сборочный чертеж

Лит.	Масса	Масштаб
	см. табл.	-
Лист	Листов 1	

СПКБ "Газпроект"

Подпись и дата | Инв. N дубл. | Взам инв. N | Подпись и дата | Инв. N подл.

Копировал | Формат А3

Серия 5.905-17.07 вып. 1 ч. 2

Формат	Зона	Поз.	Обозначение	Наименование	Кол.	Примечание
				Документация		
А3			СЗК19.00СБ	Сборочный чертеж		
			Переменные	данные для исполнений:		
				СЗК19.00 -00; -01; -02		
				Детали		
А4		1	СЗК19.01	Болт анкерный		4шт. допуск. замена на поз.2
				Стандартные изделия		
		2		Болт М16х20.58.096 ГОСТ 7798-70*		4шт. допуск. замена на поз.1
		3		Гайка М16.5.096 ГОСТ 5915-70*	4	
				Материалы		
		4		БСГ В15 П3 ГОСТ 7473-94*	1,6	$дм^3$ см. примеч.
				СЗК19.00 -03		
				Детали		
А4		8	СЗК19.02	Скоба	2	
А4		5	СЗК19.03	Лист	2	
				Стандартные изделия		
		6		Болт М16х40.58.096 ГОСТ 7798-70*	8	
		3		Гайка М16.5.096 ГОСТ 5915-70*	8	
		7	Серия 3.017-3 вып. 1	Столб 3С30ж	1	150 кг
				Материалы		
		4		БСГ В15 П3 ГОСТ 7473-94*	250	$дм^3$ см. примеч.

Подпись и дата | Инв. N дубл. | Взам инв. N | Подпись и дата | Инв. N подл.

Изм.	Лист	N докум.	Подпись	Дата
Разраб.		Тарасенко		01.07
Пров.		Крючков		01.07
Н. контр.		Панасенко		01.07
Утв.		Корж		01.07

СЗК19.00

Установка катодных станций типа КСК, дренажа типа ПГД-200

Лит.	Лист	Листов
	1	2

СПКБ "Газпроект"

Копировал Формат А4

Формат	Зона	Поз.	Обозначение	Наименование	Кол.	Примечание
				СЗК19.00 -04		
				Детали		
А4		8	СЗК19.02	Скоба	2	
А4		5	СЗК19.03-02	Лист	2	
				Стандартные изделия		
		6		Болт М16х40.58.096 ГОСТ 7798-70*	8	
		3		Гайка М16.5.096 ГОСТ 5915-70*	8	
		7	Серия 3.017-3 вып. 1	Столб 3С30ж	1	150 кг
				Материалы		
		4		БСГ В15 П3 ГОСТ 7473-94*	250	$дм^3$ см. примеч.
				СЗК19.00 -05		
				Детали		
А4		8	СЗК19.02	Скоба	2	
А4		5	СЗК19.03-01	Лист	2	
				Стандартные изделия		
		6		Болт М16х40.58.096 ГОСТ 7798-70*	8	
		3		Гайка М16.5.096 ГОСТ 5915-70*	8	
		7	Серия 3.017-3 вып. 1	Столб 3С30ж	1	150 кг
				Материалы		
		4		БСГ В15 П3 ГОСТ 7473-94*	250	$дм^3$ см. примеч.

Марку бетона по морозостойкости и водонепроницаемости следует назначать в зависимости от грунтовых условий и значений расчетных температур наружного воздуха в районе строительства

Подпись и дата | Инв. N дубл. | Взам инв. N | Подпись и дата | Инв. N подл.

Изм.	Лист	N докум.	Подпись	Дата

СЗК19.00

Лист 2

Копировал Формат А4

Серия 5.905-17.07 вып. 1 ч.2

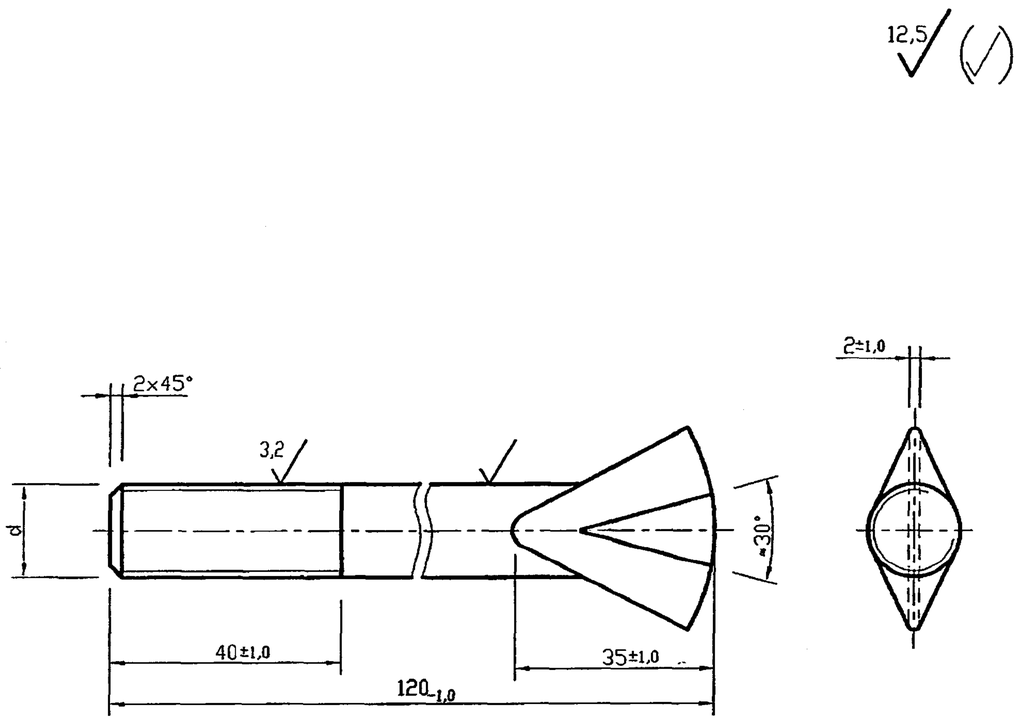

Обозначение	d,мм	Масса,кг
СЗК19.01	М16-8g	0,19
-01	М10-8g	0,08

Изм.	Лист	N докум.	Подпись	Дата	СЗК19.01			
Разраб.		Тарасенко		01.07	Болт анкерный	Лит.	Масса	Масштаб
Пров.		Крючков		01.07			см. табл.	—
						Лист	Листов 1	
Н. контр.		Панасенко		01.07	Круг $\frac{\text{d-В ГОСТ 2590-88}}{\text{Ст3-1-I ГОСТ 535-88*}}$	СПКБ "Газпроект"		
Утв.		Корж		01.07				

Подпись и дата | Инв. N дубл. | Взам инв. N | Подпись и дата | Инв. N подл.

Копировал Формат А4

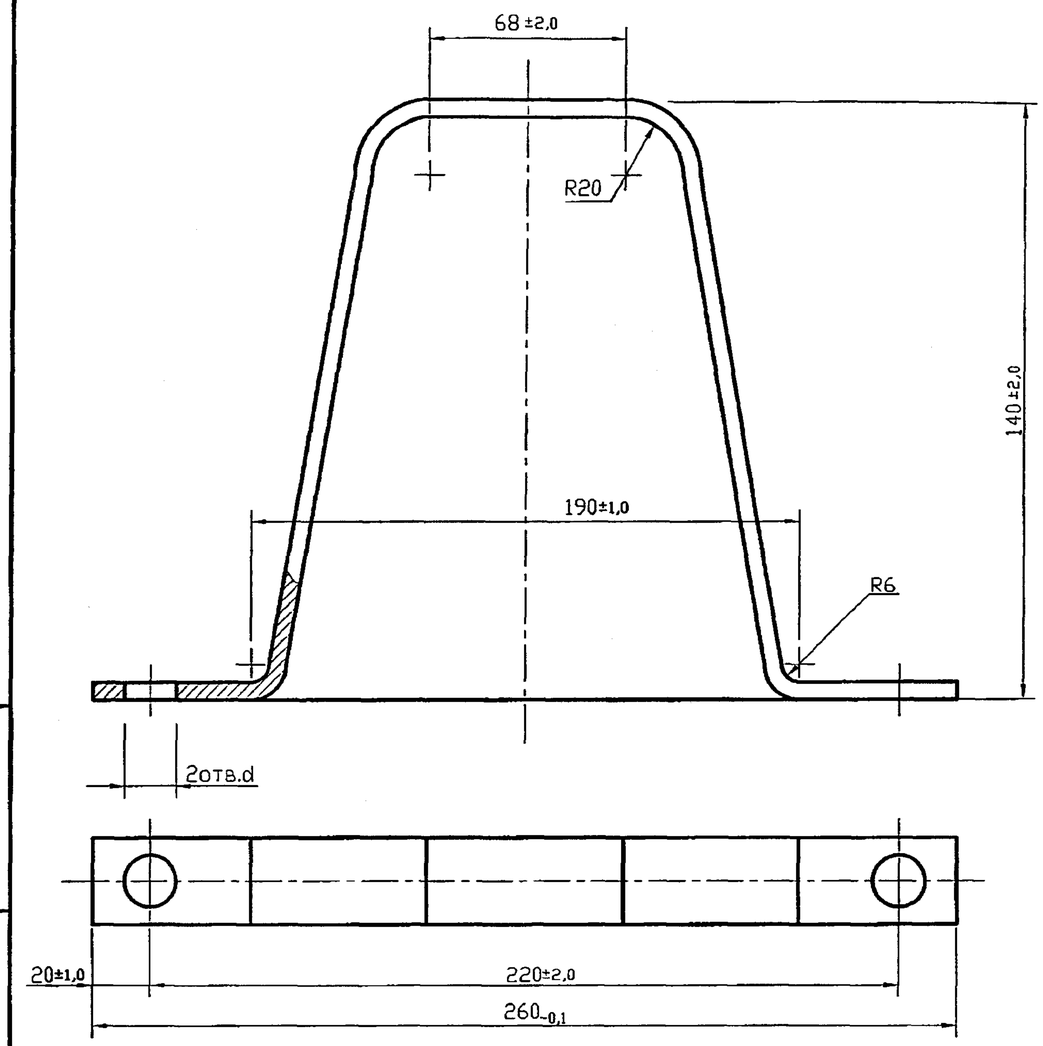

Обозначение	d,мм	Масса,кг
СЗК19.02	18 +0,4	0,74
-01	12 +0,4	0,75

Изм.	Лист	N докум.	Подпись	Дата	СЗК19.02			
Разраб.		Тарасенко		01.07	Скоба	Лит.	Масса	Масштаб
Пров.		Крючков		01.07			см. табл.	—
						Лист	Листов 1	
Н. контр.		Панасенко		01.07	Полоса $\frac{\text{6х60хБ-2 ГОСТ 103-76*}}{\text{Ст3-1-I ГОСТ 535-88*}}$	СПКБ "Газпроект"		
Утв.		Корж		01.07				

Подпись и дата | Инв. N дубл. | Взам инв. N | Подпись и дата | Инв. N подл.

Копировал Формат А4

Серия 5.905-17.07 вып. 1 ч.2

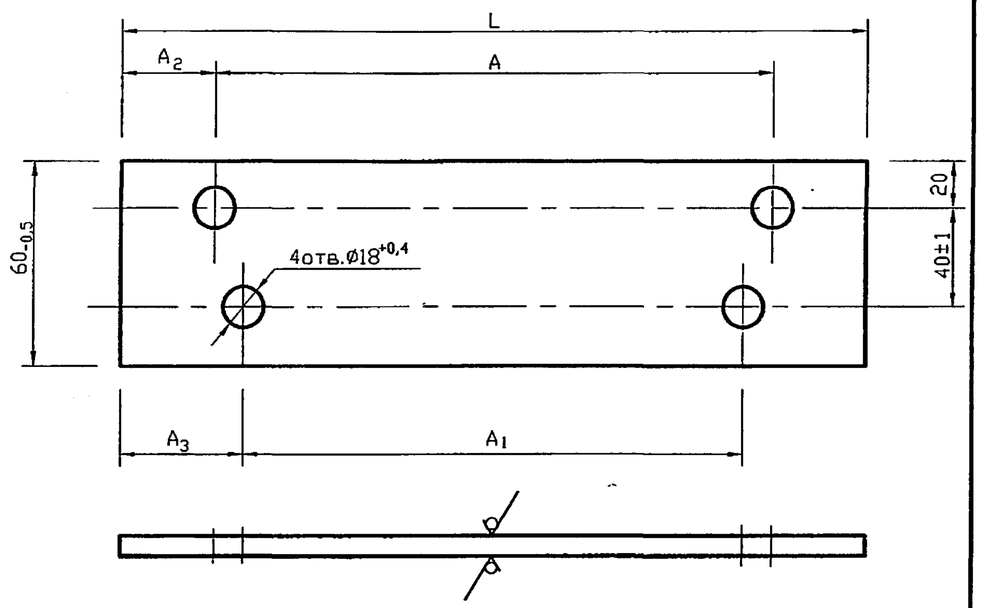

Обозначение	L,мм	A,мм	A_1,мм	A_2,мм	A_3,мм	Масса, кг
С3К19.03	$295_{-1,5}$	220±2	195±2	37,5±2	50±1	0,70
-01	$365_{-1,5}$		265±2	77,5±2		0,86
-02	$390_{-1,5}$		295±2	85±2	47,5±1	0,92

Изм.	Лист	N докум.	Подпись	Дата	С3К19.03			
Разраб.		Тарасенко		01.07	Лист	Лит.	Масса	Масштаб
Пров.		Крючков		01.07			см. табл.	—
						Лист	Листов 1	
Н. контр.		Панасенко		01.07	Лист Б-ПН-5 ГОСТ 19903-74* / Ст3 ГОСТ 14637-89*	СПКБ "Газпроект"		
Утв.		Корж		01.07				

Подпись и дата | Инв. N дубл. | Взам инв. N | Подпись и дата | Инв. N подл.

Копировал | Формат А4

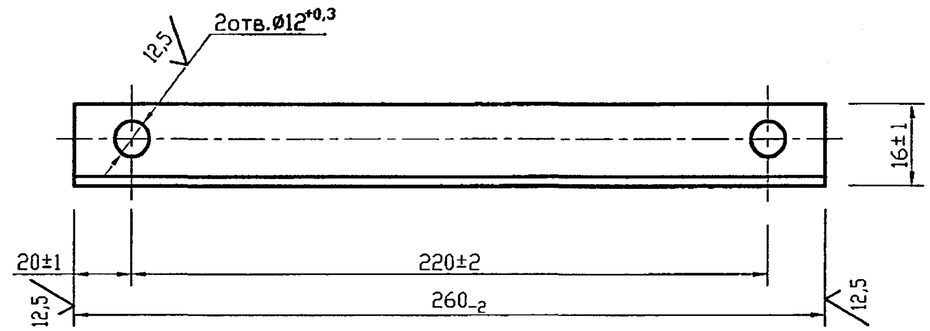

Изм.	Лист	N докум.	Подпись	Дата	С3К20.01			
Разраб.		Тарасенко		01.07	Уголок	Лит.	Масса	Масштаб
Пров.		Крючков		01.07			0,28	1:2
						Лист	Листов 1	
Н. контр.		Панасенко		01.07	Уголок 25х25х3-Б ГОСТ 8509-93 / Ст3-1-I-ГОСТ 535-88*	СПКБ "Газпроект"		
Утв.		Корж		01.07				

Подпись и дата | Инв. N дубл. | Взам инв. N | Подпись и дата | Инв. N подл.

Копировал | Формат А4

Серия 5.905-17.07 вып. 1 ч.2

Рис. 1

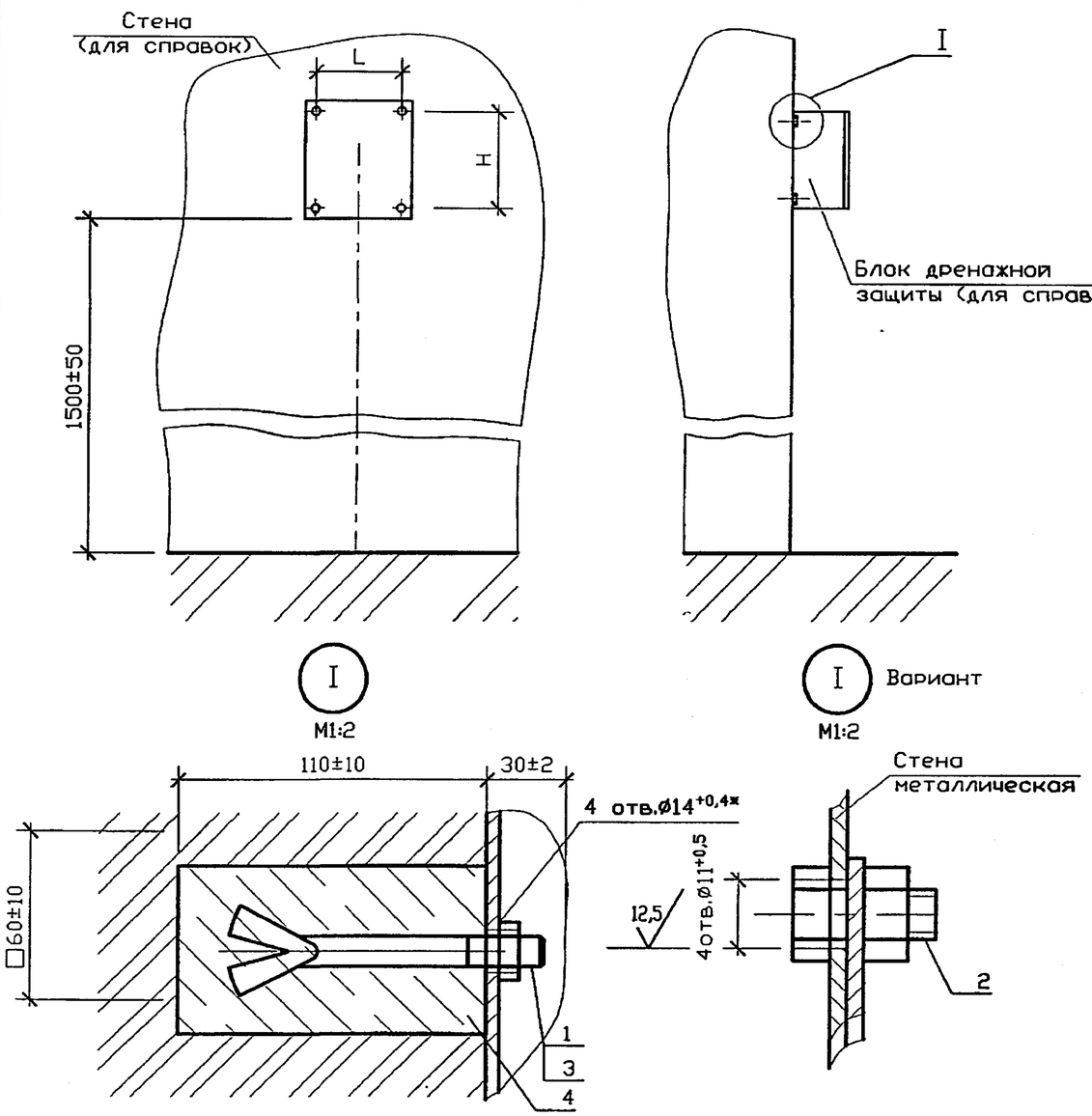

Рис. 2

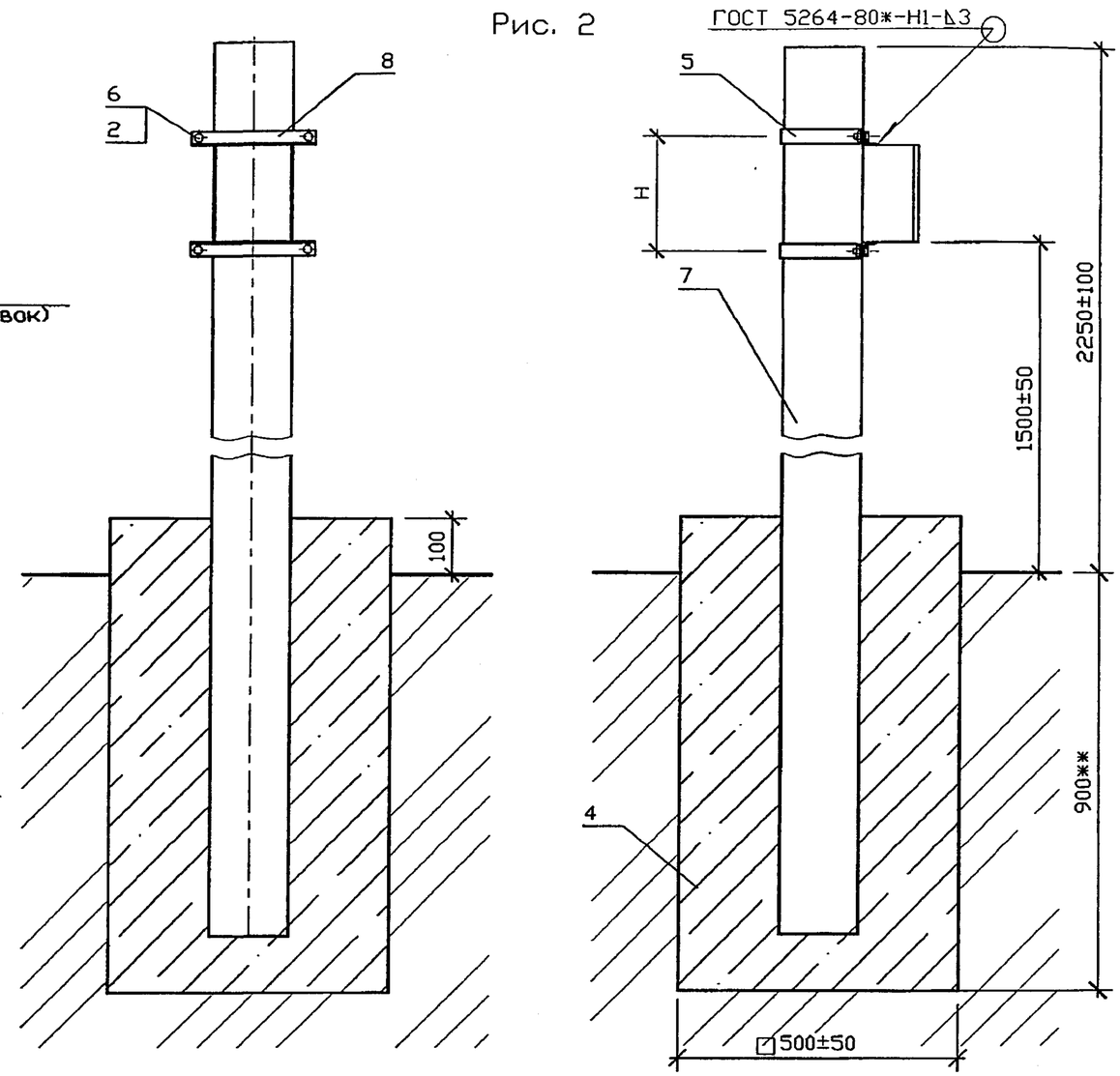

1. * Отверстие сверлить при монтаже в задней стенке блока.
2. ** Глубина заложения фундамента на 100 мм ниже глубины промерзания грунта.
3. Масса дана без учета строительных материалов.

Обозначение	Место монтажа	Рис.	Тип станции	L*, мм	H, мм	Масса, кг
С3К20.00	Стена	1	БЗК-10 БДЗ-10	100±0,5	130±0,5	0,3
-01			БЗК-50 БДЗ-50	150±0,5	200±0,5	
-02	Столб	2	БЗК-10 БДЗ-10	-	-	2,5
-03			БЗК-50 БДЗ-50	-	-	

Изм.	Лист	N докум.	Подпись	Дата
Разраб.		Тарасенко		01.07
Пров.		Крючков		01.07
Н. контр.		Панасенко		01.07
Утв.		Корж		01.07

С3К20.00СБ

Установка блоков защиты типа БЗК, БДЗ. Сборочный чертеж

Лит.	Масса	Масштаб
	см. табл.	-
Лист	Листов 1	

СПКБ "Газпроект"

Подпись и дата | Инв. N дубл. | Взам. инв. N | Подпись и дата | Инв. N подл.

Копировал

Формат А3

Серия 5.905-17.07 вып. 1 ч. 2

Формат	Зона	Поз.	Обозначение	Наименование	Кол.	Примечание
				Документация		
А3			СЗК20.00СБ	Сборочный чертеж		
			Переменные	данные для исполнений:		
				СЗК20.00 -00; -01		
				Детали		
А4		1	СЗК19.01-01	Болт анкерный		4шт. допуск. замена на поз.2
				Стандартные изделия		
		2		Болт М10х16.58.096 ГОСТ 7798-70*		4шт. допуск. замена на поз.1
		3		Гайка М10.5.096 ГОСТ 5915-70*	4	
				Материалы		
		4		БСГ В15 П3 ГОСТ 7473-94*	1,6	$дм^3$ см. примеч.
				СЗК20.00 -02		
				Детали		
А4		8	СЗК20.01	Уголок	2	
А4		5	СЗК19.02-01	Скоба	2	

Подпись и дата | Инв. N дубл. | Взам инв. N | Подпись и дата | Инв. N подл.

Изм.	Лист	N докум.	Подпись	Дата
Разраб.		Тарасенко		01.07
Пров.		Крючков		01.07
Н. контр.		Панасенко		01.07
Утв.		Корж		01.07

СЗК20.00

Установка блоков защиты типа БЗК; БДЗ

Лит.	Лист	Листов
	1	2

СПКБ "Газпроект"

Копировал Формат А4

Формат	Зона	Поз.	Обозначение	Наименование	Кол.	Примечание
				Стандартные изделия		
		6		Болт М10х30.58.096 ГОСТ 7798-70*	4	
		3		Гайка М10.5.096 ГОСТ 5915-70*	4	
		7	Серия 3.017-3 вып. 1	Столб 3С30ж	1	150 кг
				Материалы		
		8		БСГ В15 П3 ГОСТ 7473-94*	250	$дм^3$ см. примеч.
				СЗК20.00 -03		
				Детали		
А4		8	СЗК20.01	Уголок	2	
А4		5	СЗК19.02-01	Скоба	2	
				Стандартные изделия		
		6		Болт М10х30.58.096 ГОСТ 7798-70*	8	
		3		Гайка М10.5.096 ГОСТ 5915-70*	8	
		7	Серия 3.017-3 вып. 1	Столб 3С30ж	1	150 кг
				Материалы		
		4		БСГ В15 П3 ГОСТ 7473-94*	250	$дм^3$ см. примеч.

Подпись и дата | Инв. N дубл. | Взам инв. N | Подпись и дата | Инв. N подл.

Марку бетона по морозостойкости и водонепроницаемости следует назначать в зависимости от грунтовых условий и значений расчетных температур наружного воздуха в районе строительства

Изм.	Лист	N докум.	Подпись	Дата

СЗК20.00

Лист 2

Копировал Формат А4

Серия 5.905-17.07 вып. 1 ч.2

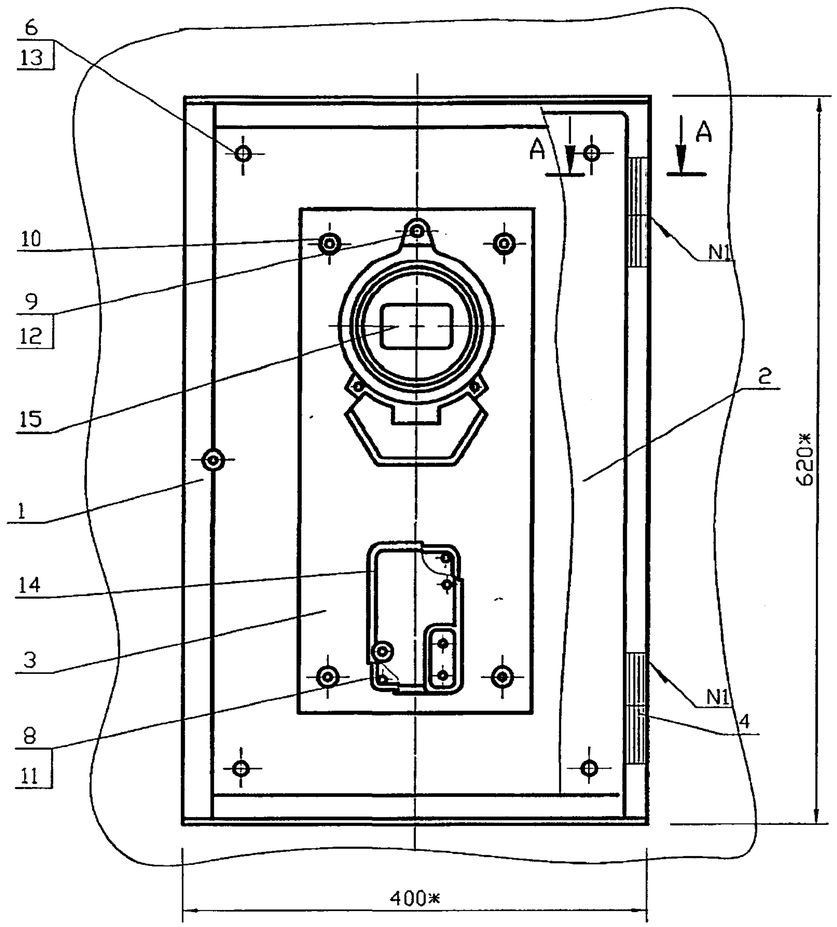

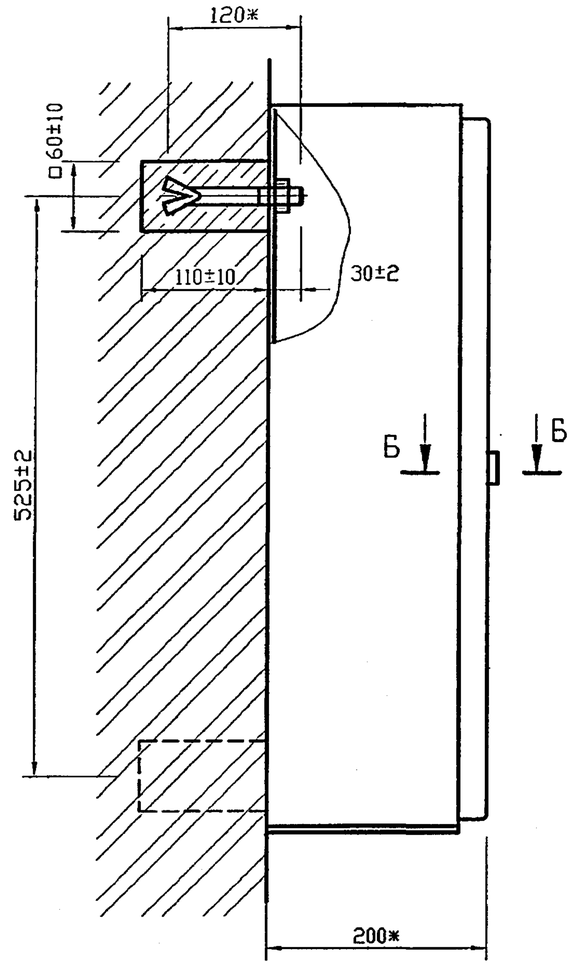

А-А
М 1:1

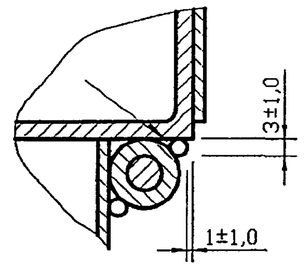

Б-Б
М 1:1

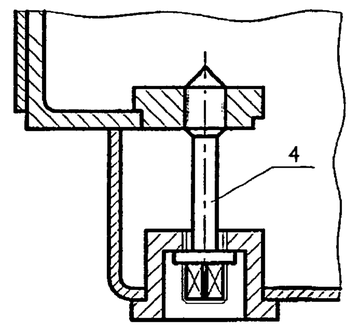

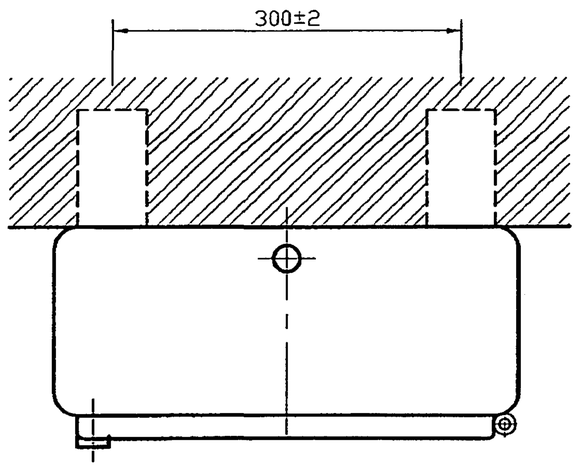

1. *Размеры для справок.
2. Сварка шва N1 ручная электродуговая.

Изм.	Лист	N докум.	Подпись	Дата	С3К21.00СБ		
Разраб.		Тарасенко		01.07	Установка счетчика и автоматического выключателя. Сборочный чертеж	Лит.	Масса 19,0	Масштаб 1:5
Пров.		Крючков		01.07		Лист	Листов 1
Н. контр.		Панасенко		01.07		СПКБ "Газпроект"	
Утв.		Корж		01.07			

Копировал

Формат А3

Инв. N подл. | Подпись и дата | Взам инв. N | Инв. N дубл. | Подпись и дата

Серия 5.905-17.07 вып. 1 ч.2

Формат	Зона	Поз.	Обозначение	Наименование	Кол.	Примечание
				Документация		
А3			СЗК21.00СБ	Сборочный чертеж		
				Сборочные единицы		
А4		1	СЗК21.01.00	Корпус	1	
А4		2	СЗК21.02.00	Дверь	1	
				Детали		
А3		3	СЗК21.03	Панель	1	
А4		4	СЗК18.03.03	Втулка	2	
А4		5	СЗК18.03.04	Болт специальный	1	
А4		6	СЗК19.01-01	Болт анкерный	4	
				Стандартные изделия		
				Винты ГОСТ 17473-80*		
		8		М4х20.58.096	2	
		9		М5х20.58.096	3	
		10		М8х12.58.096	4	
				Гайки ГОСТ 5927-70*		
		11		М4.5.096	2	
		12		М5.5.096	3	
		13		М10.5.096 ГОСТ 5915-70*	4	

Подпись и дата | Инв. N дубл. | Взам инв. N | Подпись и дата | Инв. N подл.

Изм.	Лист	N докум.	Подпись	Дата
Разраб.		Тарасенко		01.07
Пров.		Крючков		01.07
Н. контр.		Панасенко		01.07
Утв.		Корж		01.07

СЗК21.00

Установка счетчика и автоматического выключателя

Лит.	Лист	Листов
	1	2

СПКБ "Газпроект"

Копировал Формат А4

Формат	Зона	Поз.	Обозначение	Наименование	Кол.	Примечание
				Прочие изделия		
		14		Выключатель автоматический двухполюсный в пластмассовом корпусе типа АП 50 МРТУ 16-526.011-65	1	
		15		Электрический счетчик типа СО-2Мм ГОСТ 6570-96*	1	
				Комплекты		
А4		16	СЗК18.02	Ключ	1	

Подпись и дата | Инв. N дубл. | Взам инв. N | Подпись и дата | Инв. N подл.

Изм.	Лист	N докум.	Подпись	Дата

СЗК21.00

Лист 2

Копировал Формат А4

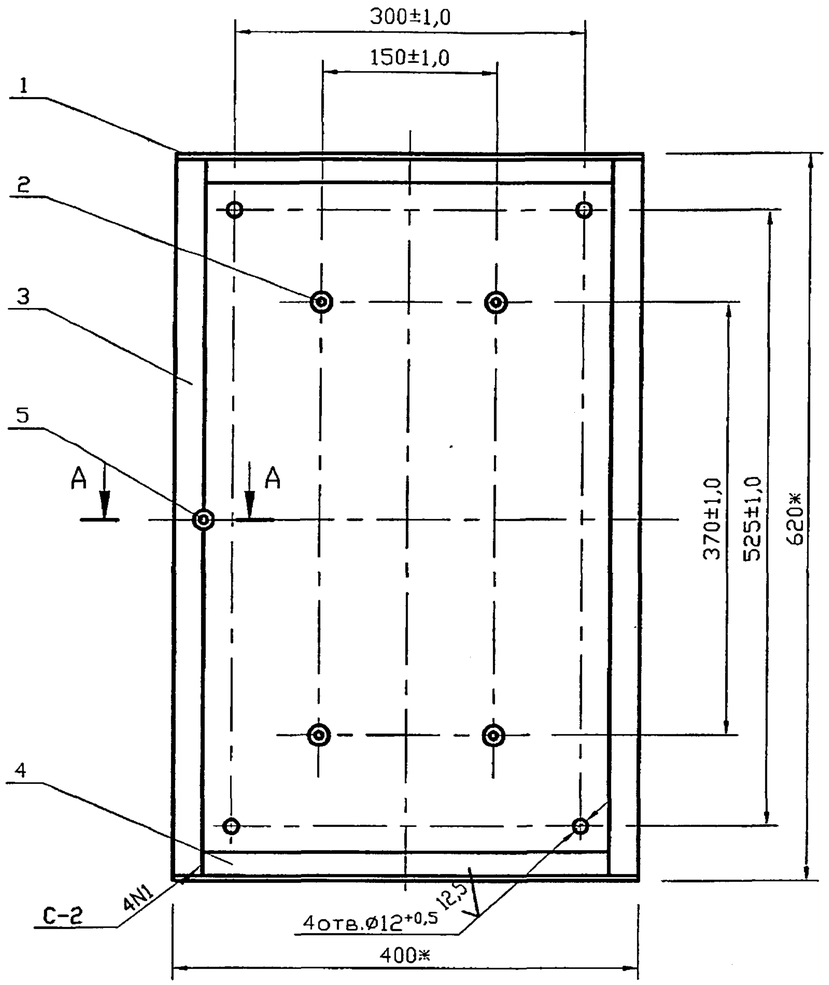

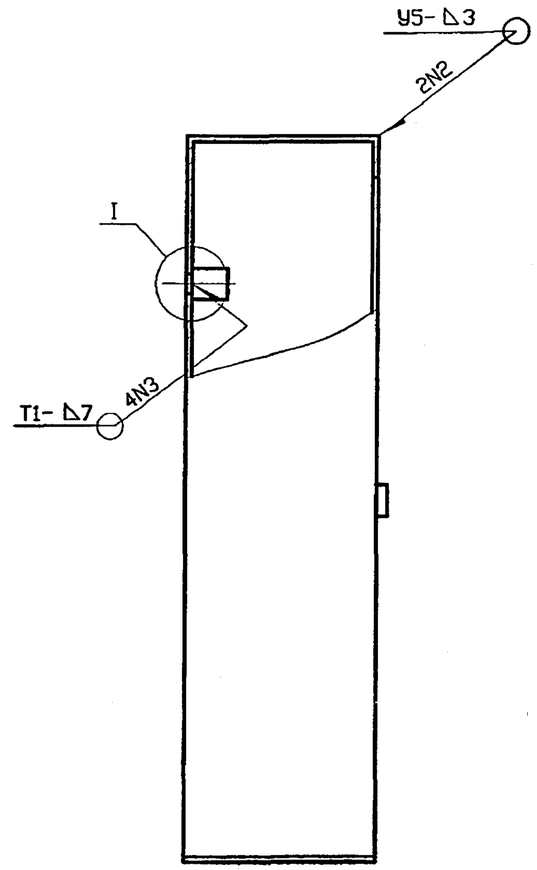

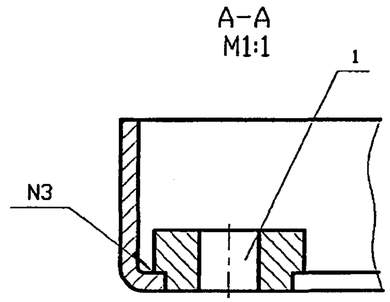

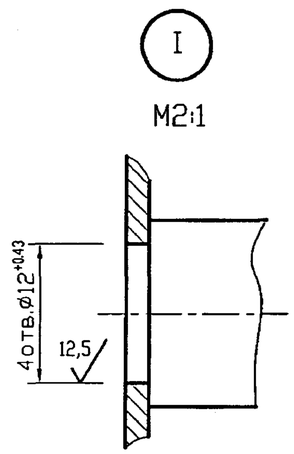

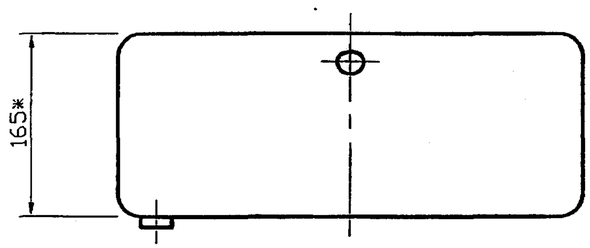

1. *Размеры для справок.
2. Сварные швы по ГОСТ 5264-80*

					С3К21.01.00СБ			
Изм.	Лист	N докум.	Подпись	Дата	Корпус. Сборочный чертеж	Лит.	Масса	Масштаб
Разраб.		Тарасенко		01.07			10,33	1:5
Пров.		Крючков		01.07		Лист	Листов 1	
Н. контр.		Панасенко		01.07		СПКБ "Газпроект"		
Утв.		Корж		01.07				

Серия 5.905-17.07 вып. 1 ч.2

Подпись и дата | Инв. N дубл. | Взам инв. N | Подпись и дата | Инв. N подл.

Копировал

Формат А3

Серия 5.905-17.07 вып.1 ч.2

Формат	Зона	Поз.	Обозначение	Наименование	Кол.	Примечание
				Документация		
А3			С3К21.01.00 СБ	Сборочный чертеж		
				Детали		
А4		1	С3К21.01.01	Лист	2	
А4		2	С3К21.01.02	Бобышка	4	
А4		3	С3К21.01.03	Каркас	1	
Б4		4	С3К21.01.04	Полоса		
				Лист $\frac{Б\text{-}ПН\text{-}2{,}0\ ГОСТ\ 19903\text{-}74*}{1\text{-}IV\text{-}Ст3\ ГОСТ\ 16523\text{-}97}$		
				$340_{-1,4} \times 50_{-0,74}$	2	0.27кг
А4		5		Втулка	1	

Подпись и дата | Инв. N дубл. | Взам инв. N | Подпись и дата | Инв. N подл.

Изм.	Лист	N докум.	Подпись	Дата	С3К21.01.00		
Разраб.		Тарасенко		01.07	Корпус	Лит.	Лист	Листов 1
Пров.		Крючков		01.07		СПКБ "Газпроект"	
Н. контр.		Панасенко		01.07			
Утв.		Корж		01.07			

Копировал Формат А4

12.5 (√)

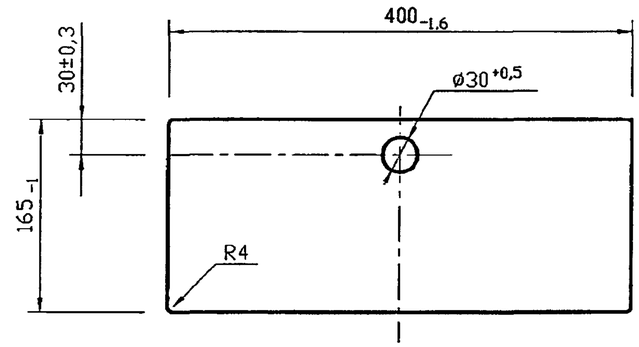

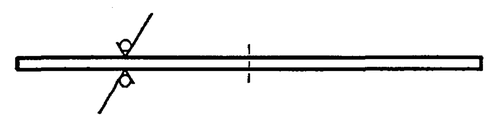

Подпись и дата | Инв. N дубл. | Взам инв. N | Подпись и дата | Инв. N подл.

Изм.	Лист	N докум.	Подпись	Дата	С3К21.01.01			
Разраб.		Тарасенко		01.07	Лист	Лит.	Масса 1.0	Масштаб 1:5
Пров.		Крючков		01.07		Лист	Листов 1	
Н. контр.		Панасенко		01.07	Лист $\frac{Б\text{-}ГН\text{-}2{,}0\ ГОСТ\ 19903\text{-}74*}{1\text{-}IV\text{-}Ст3\ ГОСТ\ 16523\text{-}97}$	СПКБ "Газпроект"		
Утв.		Корж		01.07				

Копировал Формат А4

Серия 5.905-17.07 вып. 1 ч.2

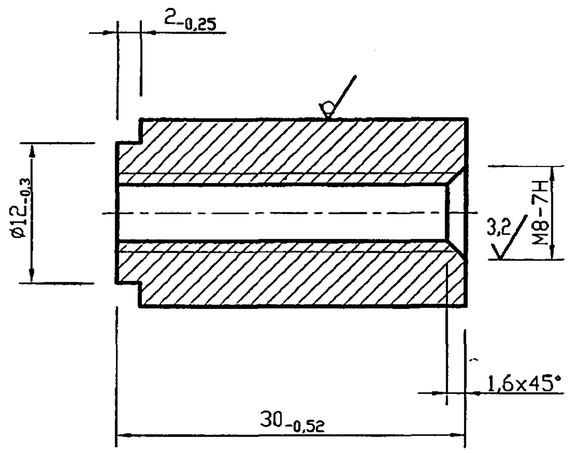

					С3К21.01.02		
Изм.	Лист	N докум.	Подпись	Дата			
Разраб.		Тарасенко		01.07	Бобышка	Лит. / Масса: 0,04 / Масштаб: 2:1	
Пров.		Крючков		01.07		Лист / Листов 1	
Н. контр.		Панасенко		01.07	Круг В16 ГОСТ 2590-88 / Ст3-1-I- ГОСТ 535-88*	СПКБ "Газпроект"	
Утв.		Корж		01.07			

Копировал Формат А4

Подпись и дата | Инв. N дубл. | Взам инв. N | Подпись и дата | Инв. N подл.

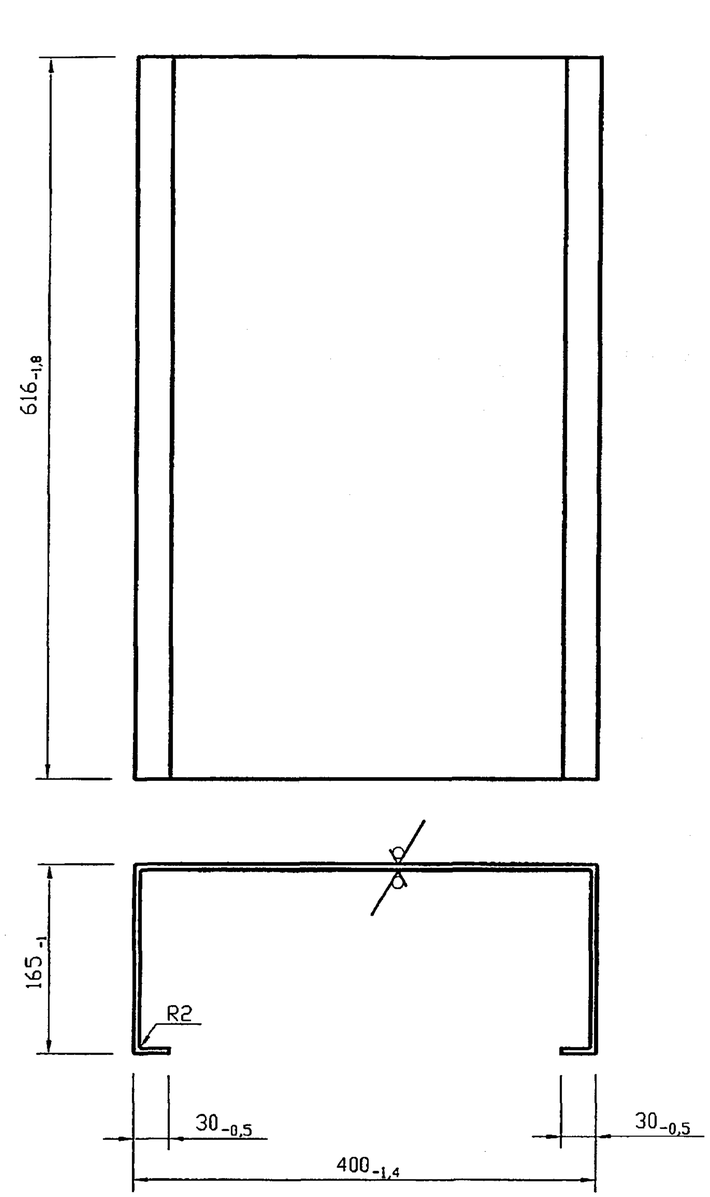

					С3К21.01.03		
Изм.	Лист	N докум.	Подпись	Дата			
Разраб.		Тарасенко		01.07	Каркас	Лит. / Масса: 7,6 / Масштаб: 1:5	
Пров.		Крючков		01.07		Лист / Листов 1	
Н. контр.		Панасенко		01.07	Лист Б-ПН-2,0 ГОСТ 19903-74* / 1-IV-Ст3 ГОСТ 16523-97	СПКБ "Газпроект"	
Утв.		Корж		01.07			

Копировал Формат А4

Подпись и дата | Инв. N дубл. | Взам инв. N | Подпись и дата | Инв. N подл.

Серия 5.905-17.07 вып. 1 ч. 2

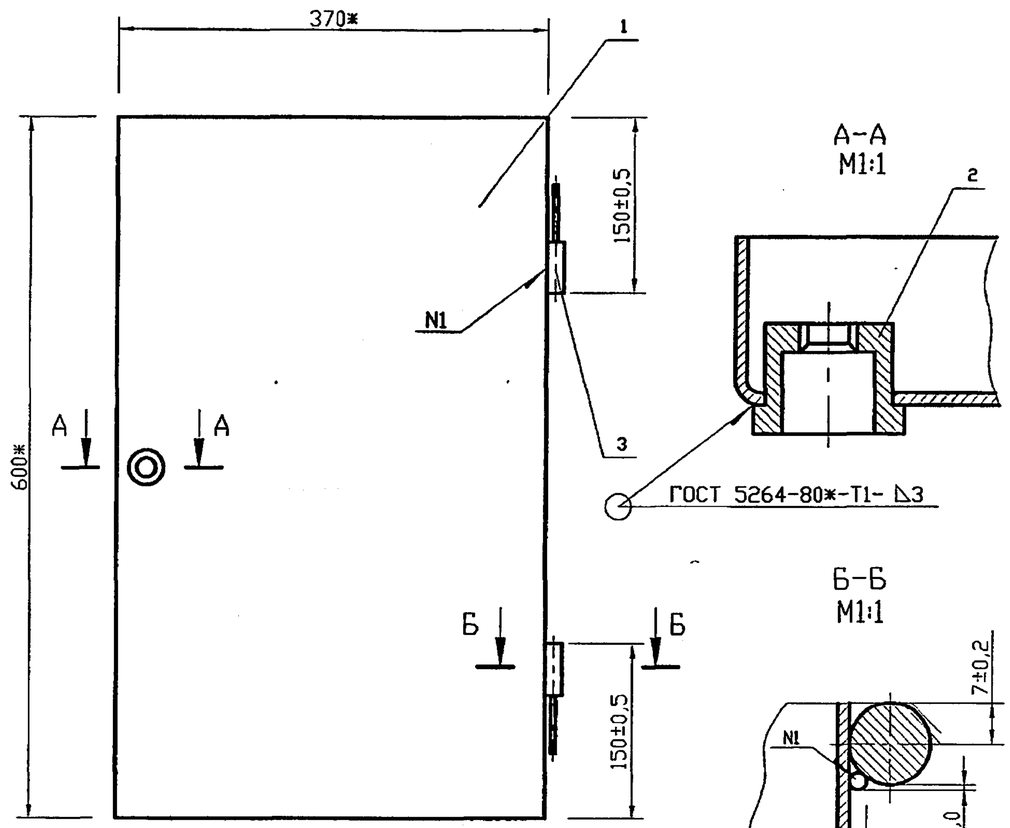

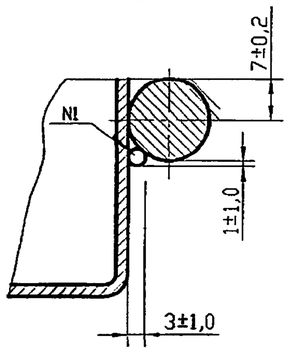

1. *Размеры для справок.
2. Сварка шва N1 ручная электродуговая

Формат	Зона	Поз.	Обозначение	Наименование	Кол.	Примечание
				Документация		
А4			СЗК21.02.00СБ	Сборочный чертеж		
				Детали		
А3		1	СЗК21.02.01	Лист	1	
А4		2	СЗК18.03.06.01	Гайка специальная	1	
А4		3	СЗК18.03.06.02	Ось	2	

Подпись и дата | Инв. N дубл. | Взам инв. N | Подпись и дата | Инв. N подл.

Изм.	Лист	N докум.	Подпись	Дата	СЗК21.02.00СБ			
Разраб.		Тарасенко		01.07	Дверь. Сборочный чертеж	Лит.	Масса 4,72	Масштаб 1:5
Пров.		Крючков		01.07		Лист	Листов 1	
Н. контр.		Панасенко		01.07		СПКБ "Газпроект"		
Утв.		Корж		01.07				

Копировал Формат А4

Изм.	Лист	N докум.	Подпись	Дата	СЗК21.02.00			
Разраб.		Тарасенко		01.07	Дверь	Лит.	Лист	Листов 1
Пров.		Крючков		01.07		СПКБ "Газпроект"		
Н. контр.		Панасенко		01.07				
Утв.		Корж		01.07				

Копировал Формат А4

12,5 (✓)

Серия 5.905-17.07 вып. 1 ч.2

Развертка

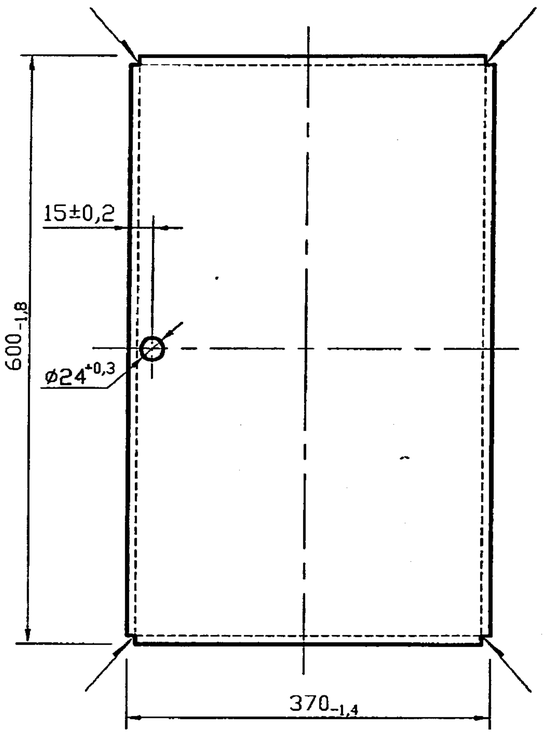

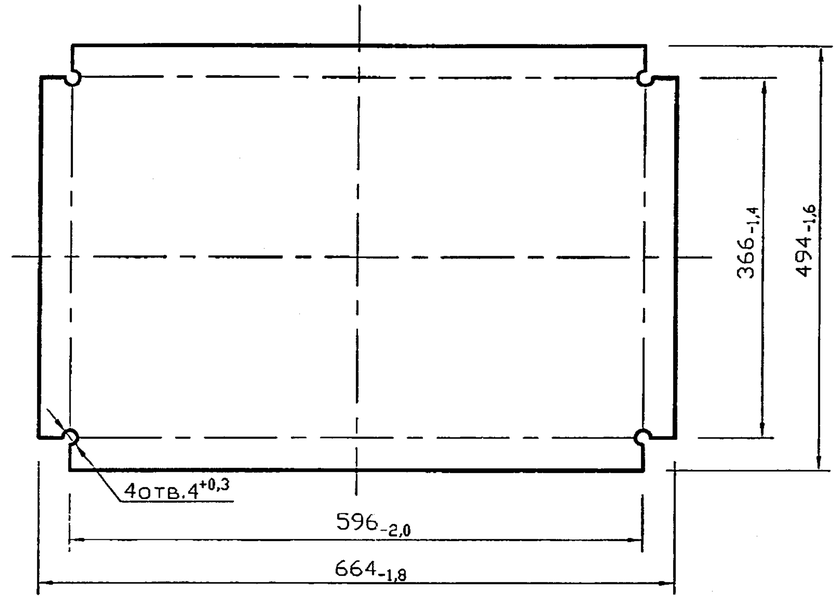

Сварные швы по ГОСТ 5264-80*-У4-∆2

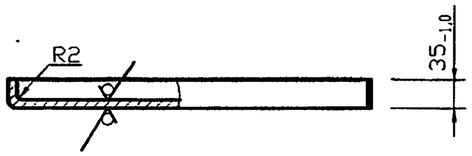

Изм.	Лист	N докум.	Подпись	Дата	С3К21.02.01			
Разраб.		Тарасенко		01.07	Лист	Лит.	Масса	Масштаб
Пров.		Крючков		01.07			4,5	1:5
						Лист	Листов 1	
Н. контр.		Панасенко		01.07	Лист Б-ПН-2.0 ГОСТ 19903-74* / 1-II-ст3 ГОСТ 16523-97	СПКБ "Газпроект"		
Утв.		Корж		01.07				

Подпись и дата | Инв. N дубл. | Взам инв. N | Подпись и дата | Инв. N подл.

Копировал

Формат А3

Серия 5.905-17.07 вып. 1 ч.2

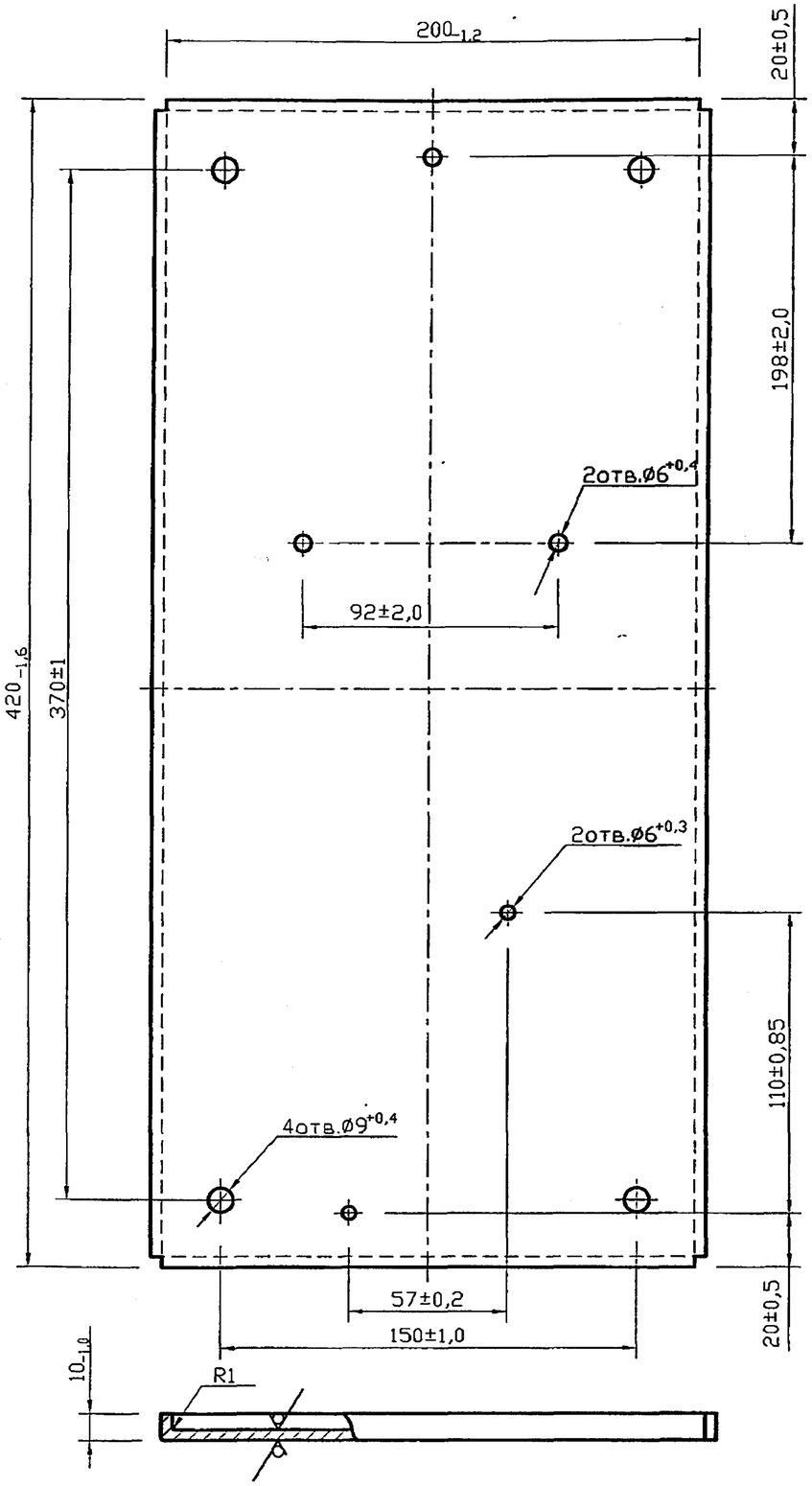

12,5

Развертка

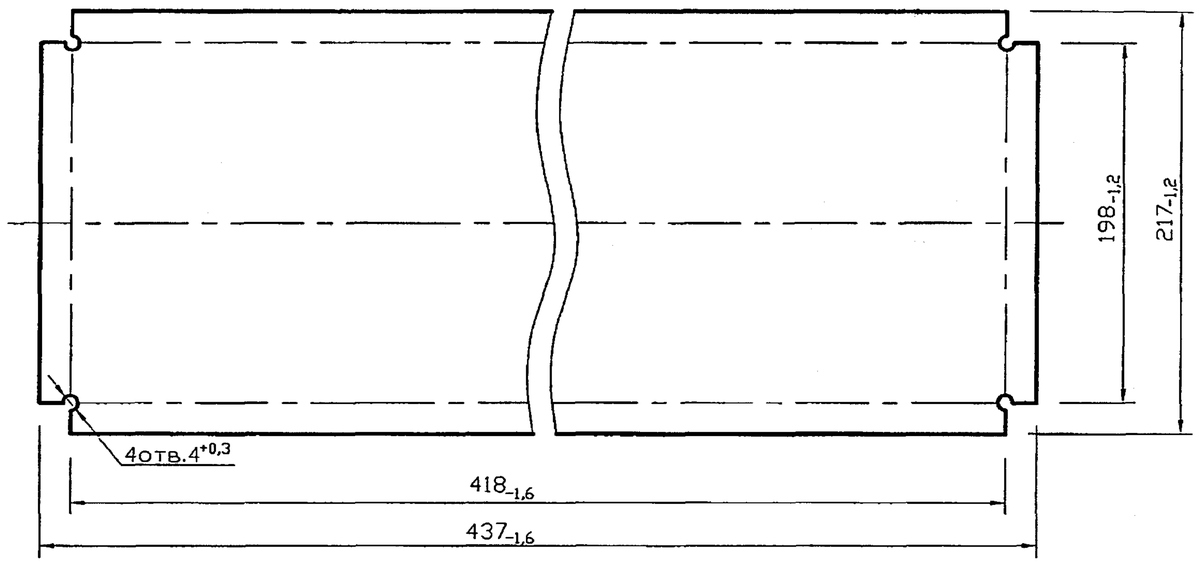

Сварные швы по ГОСТ 5264-80ж-У4-Δ2

					С3К21.03			
Изм.	Лист	N докум.	Подпись	Дата	Панель	Лит.	Масса	Масштаб
Разраб.		Тарасенко		01.07			0,74	1:2
Пров.		Крючков		01.07		Лист	Листов 1	
Н. контр.		Панасенко		01.07	Лист Б-ПН-1.0 ГОСТ 19904-90 I-IV ГОСТ 16523-97	СПКБ "Газпроект"		
Утв.		Корж		01.07				

Подпись и дата | Инв. N дубл. | Взам инв. N | Подпись и дата | Инв. N подл.

Копировал Формат А3

Обозначение	Проход условный Dy, мм	Рис.	L*, мм	Давление рабочее Pp, МПа(кгс/см²)	Масса ед., кг
С3К22.00	30	1	470	0,005 (0,05)	6,0
-01				0,6 (6)	6,1
-02				1,2 (12)	9,4
-03	65		480	0,005 (0,05)	6,7
-04				0,6 (6)	7,6
-05				1,2 (12)	12,1
-06	80			0,005 (0,05)	11,3
-07				0,6 (6)	10,8
-08				1,2 (12)	13,4
-09	100			0,005 (0,05)	12,8
-10				0,6 (6)	13,2
-11				1,2 (12)	17,8
-12	150		490	0,005 (0,05)	19,3
-13				0,6 (6)	20,8
-14				1,2 (12)	30,1
-15	200			0,005 (0,05)	24,4
-16				0,6 (6)	28,8
-17				1,2 (12)	41,6
-18	250		500	0,005 (0,05)	39,3
-19				0,6 (6)	38,1
-20				1,2 (12)	58,9
-21	300			0,005 (0,05)	52,0
-22				0,6 (6)	49,3
-23				1,2 (12)	71,5
-24	350		510	0,005 (0,05)	63,2
-25				0,6 (6)	64,3
-26				1,2 (12)	93,8

Обозначение	Проход условный Dy, мм	Рис.	L*, мм	Давление рабочее Pp, МПа(кгс/см²)	Масса ед., кг
-27	400	1	520	0,005 (0,05)	73,0
-28				0,6 (6)	77,1
-29				1,2 (12)	119,9
-30	500		540	0,6 (6)	104,5
-31				1,2 (12)	203,8
-32	600			0,6 (6)	135,5
-33				1,2 (12)	285,9
-34	800		510	0,6 (6)	213,6
-35		2	224	1,2 (12)	320,0
-36	1000		254	1,2 (12)	559,0
-37	1000		284	1,2 (12)	783,0

1. Изолирующее фланцевое соединения совмещенное с задвижкой.
2. * Размеры для справок.
3. Задвижки должны быть заводского изготовления класса не ниже В.

Изм.	Лист	N докум.	Подпись	Дата
Разраб.		Тарасенко		01.07
Пров.		Крючков		01.07
Н. контр.		Панасенко		01.07
Утв.		Корж		01.07

С3К22.00СБ

Соединение изолирующее фланцевое. Сборочный чертеж

Лит.	Масса	Масштаб
	см. табл.	—

Лист 1 | Листов 2

СПКБ "Газпроект"

Подпись и дата | Инв. N дубл. | Взам инв. N | Подпись и дата | Инв. N подл.

Копировал

Формат А3

Серия 5.905-17.07 вып. 1 ч.2

Рис. 1

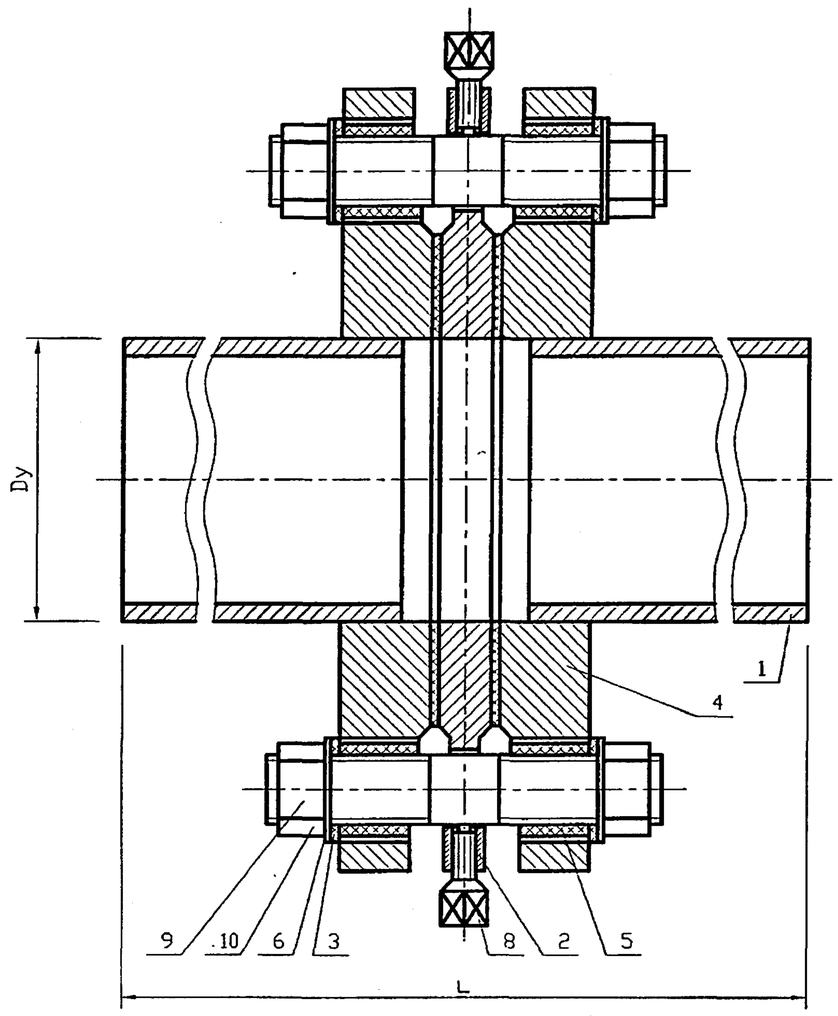

Рис. 2
остальное см. рис. 1

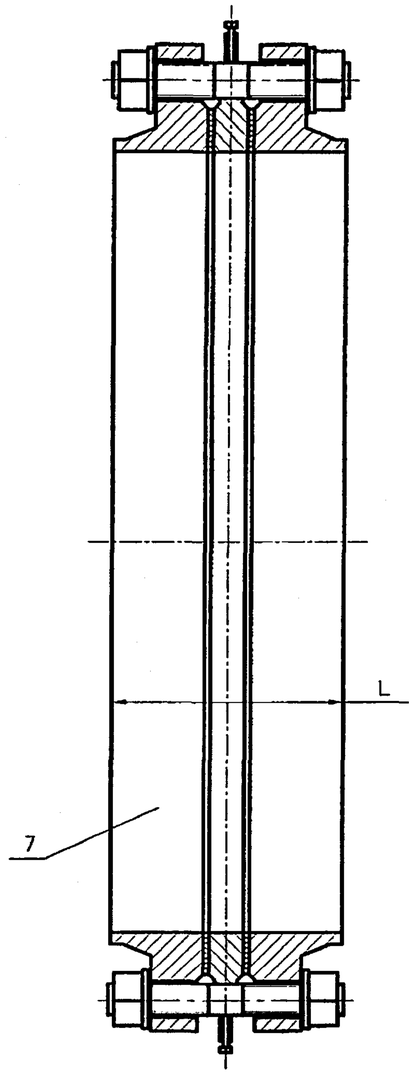

Изм.	Лист	N докум.	Подпись	Дата	С3К22.00СБ	Лист 2

Копировал

Формат А3

Инв. N подл. | Подпись и дата | Взам инв. N | Инв. N дубл. | Подпись и дата

Серия 5.905-17.07 вып. 1 ч 2

Формат	Зона	Поз.	Обозначение	Наименование	Кол.	Примечание
				Документация		
А3			СЗК22.00СБ	Сборочный чертеж		

Подпись и дата | Инв. N дубл. | Взам инв. N | Подпись и дата | Инв. N подл.

Изм.	Лист	N докум.	Подпись	Дата	СЗК22.00		
Разраб.		Тарасенко		01.07	Соединение изолирующее фланцевое	Лит.	Лист 1 / Листов 9
Пров.		Крючков		01.07		СПКБ "Газпроект"	
Н. контр.		Панасенко		01.07			
Утв.		Корж		01.07			

Копировал Формат А4

Формат	Зона	Для исполнения с порядковым номером	Обозначение	Кол.	Примечание
		Переменные данные			
		Сборочные единицы			
		Поз.1	Патрубок		
А4			СЗК22.01.00 -00	1	
		-01	-01	1	
		-02	-02	1	
		-03	-03	1	
		-04	-04	1	
		-05	-05	1	
		-06	-06	1	
		-07	-07	1	
		-08	-08	1	
		-09	-09	1	
		-10	-10	1	
		-11	-11	1	
		-12	-12	1	
		-13	-13	1	
		-14	-14	1	
		-15	-15	1	
		-16	-16	1	
		-17	-17	1	
		-18	-18	1	
		-19	-19	1	
		-20	-20	1	
		-21	-21	1	
		-22	-22	1	
		-23	-23	1	
		-24	-24	1	
		-25	-25	1	
		-26	-26	1	

Подпись и дата | Инв. N дубл. | Взам инв. N | Подпись и дата | Инв. N подл.

Изм.	Лист	N докум.	Подпись	Дата	СЗК22.00	Лист 2

Копировал Формат А4

Серия 5.905-17.07 вып. 1 ч.2

Формат	Зона	Для исполнения с порядковым номером	Обозначение	Кол.	Примечание
А3		-27	С3К22.01 -27	1	
		-28	-28	1	
		-29	-29	1	
		-30	-30	1	
		-31	-31	1	
		-32	-32	1	
		-33	-33	1	
		-34	-34	1	
		Детали			
		Поз.2	Фланец		
А3		-00; -01	С3К22.02.00 -00	1	
		-02	-01	1	
		-03; -04	-02	1	
		-05	-03	1	
		-06; -07	-04	1	
		-08	-05	1	
		-09; -10	-06	1	
		-11	-07	1	
		-12; -13	-08	1	
		-14	-09	1	
		-15; -16	-10	1	
		-17	-11	1	
		-18; -19	-12	1	
		-20	-13	1	
		-21; -22	-14	1	
		-23	-15	1	
		-24; -25	-16	1	
		-26	-17	1	
		-27; -28	-18	1	
		-29	-19	1	

Подпись и дата | Инв. N дубл. | Взам инв. N | Подпись и дата | Инв. N подл.

Формат	Зона	Для исполнения с порядковым номером	Обозначение	Кол.	Примечание
А3		-30	С3К22.02 -20	1	
		-31	-21	1	
		-32	-22	1	
		-33	-23	1	
		-34	-24	1	
		-35	-25	1	
		-36	-26	1	
		-37	-27	1	
		Поз.3	Прокладка		
А3		-00; -01; -03; -04	С3К22.03 -00	8	
		-02; -05; -06; -07; -08; -09; -10	-01	8	
		-11; -12; -13; -16	-01	16	
		-18; -19	-01	24	
		-14	-02	16	
		-17; -21; -22; -24; -25	-02	24	
		-27; -28; -30	-02	32	
		-20; -23	-03	24	
		-26	-03	32	
		-32	-03	40	
		-29	-04	32	
		-34	-04	48	
		-31	-05	40	
		-33	-05	40	
		-35	-06	48	
		-36	-07	56	
		-37	-08	64	
		Поз.4	Прокладка		
		-00; -01	С3К22.03 -09	2	
		-02	-10	2	
		-03; 04	-11	2	

Подпись и дата | Инв. N дубл. | Взам инв. N | Подпись и дата | Инв. N подл.

Формат	Зона	Для исполнения с порядковым номером	Обозначение	Кол.	Примечание
А3		-05	С3К22.03 -12	2	
		-06; -07	-13	2	
		-08	-14	2	
		-09; -10	-15	2	
		-11	-16	2	
		-12; -13	-17	2	
		-14	-18	2	
		-15; -16	-19	2	
		-17	-20	2	
		-18; -19	-21	2	
		-20	-22	2	
		-21; -22	-23	2	
		-23	-24	2	
		-24; -25	-25	2	
		-26	-26	2	
		-27; -28	-27	2	
		-29	-28	2	
		-30	-29	2	
		-31	-30	2	
		-32	-31	2	
		-33	-32	2	
		-34	-33	2	
		-35	-34	2	
		-36	-35	2	
		-37	-36	2	
		Поз.5	Втулка		
		-00; -03	С3К22.04 -00	8	
		-01; -04	-01	8	
		-06; -09	-02	8	
		-12	-03	16	

Подпись и дата | Инв. N дубл. | Взам инв. N | Подпись и дата | Инв. N подл.

Формат	Зона	Для исполнения с порядковым номером	Обозначение	Кол.	Примечание
А3		-07; -10	С3К22.04 -04	8	
		-15	-04	16	
		-13	-05	16	
		-18	-06	24	
		-02	-07	8	
		-16	-07	16	
		-19	-11	24	
		05; -08	-06	8	
		-11	-10	16	
		-21; -24	-11	24	
		-27	-11	32	
		-22	-12	24	
		-25	-13	24	
		-14	-14	15	
		-28	-14	32	
		-30	-15	32	
		-17	-16	24	
		-32	-17	40	
		-20	-18		
		-23	-19	24	
		-25	-20	32	
		-34	-21	48	
		-29	-22	32	
		-31	-23	40	
		-33	-24	40	
		-35	-24	46	
		-36	-25	50	
		-37	-26	64	
		Поз.6	Шайба		
		-00; -01; -03; -04	С3К22.05 -00	8	

Подпись и дата | Инв. N дубл. | Взам инв. N | Подпись и дата | Инв. N подл.

Серия 5.905-17.07 вып. 1 ч.2

Формат	Зона	Для исполнения с порядковым номером	Обозначение	Кол.	Примечание
А3		-02; -05; -06; -07; -08; -09; -10	СЗК22.05 -01	8	
		-11; -12; -13; -16	-01	16	
		-18; -19	-01	24	
		-14	-02	16	
		-17; -21; -22; -24; -25	-02	24	
		-27; -28; -30	-02	32	
		-20; -23	-03	24	
		-26	-03	32	
		-32	-03	40	
		-29	-04	32	
		-34	-04	48	
		-31	-05	40	
		-33	-06	40	
		-35	-06	40	
		-36	-07	56	
		-37	-08	64	
		Поз.7	Фланец		
А3		-35	СЗК22.01.01 -35	2	
		-36	-36	2	
		-37	-37	2	
		Стандартные	изделия		
		Поз.8 Винт М6х16.58.096. ГОСТ 1482-84*			
		-00; -01; -02; -03; -04; -05; -06			
		-07; -08; -09; -10		4	
		-11; -12; -13; -14; -15; -16		8	
		-17; -18; -19; -20; -21; -22; -23; -24; -25		12	
		-26; -27; -28; -29; -30		16	
		-31; -32; -33		20	

Подпись и дата | Инв. N дубл. | Взам инв. N | Подпись и дата | Инв. N подл.

Изм. | Лист | N докум. | Подпись | Дата

Копировал Формат А4

Формат	Зона	Для исполнения с порядковым номером	Обозначение	Кол.	Примечание
		Поз.8 Винт М6х16.58.096. ГОСТ 1482-84*			
		-34; -35		24	
		-36		28	
		-37		32	
		Поз.9 Шпильки	ГОСТ 22042-76*		
		-00 -01; -03; -04	М12х95.58.096	4	
		-6; -9	М16х90.58.096	4	
		-12	М16х90.58.096	8	
		-7; -10	М16х100.58.096	4	
		-02;-05;;-08	М16х110.58.096	4	
		-13	М16х110.58.096	8	
		-16	М16х110.58.096	8	
		-18	М16х110.58.096	12	
		-11	М16х120.58.096	8	
		-19	М16х120.58.096	12	
		-14	М20х120.58.096	8	
		-21;-22;-24	М20х120.58.096	12	
		-27	М20х120.58.096	16	
		-17; -25	М20х130.58.096	12	
		-28;-30	М20х130.58.096	16	
		-20;-23	М24х140.58.096	12	
		-26	М24х150.58.096	16	
		-32	М24х150.58.096	20	
		-34	М27х150.58.096	24	
		-29	М27х150.58.096	16	
		-31	М30х190.58.096	20	
		-33	М36х220.58.096	20	
		-35	М36х220.58.096	24	
		-36	М42х240.58.096	28	
		-37	М48х240.58.096	32	

Подпись и дата | Инв. N дубл. | Взам инв. N | Подпись и дата | Инв. N подл.

Изм. | Лист | N докум. | Подпись | Дата

Копировал Формат А4

Серия 5.905-17.07 вып. 1 ч. 2

Формат	Зона	Для исполнения с порядковым номером	Обозначение	Кол.	Примечание
		Поз.10	Гики ГОСТ 5915-70*		
		-00;--01;-03;-04	М12.5.58.096	8	
		-02;-05;-06;-07;-08;-09;-10	М16.5.58.096	8	
		-11;-12;-13;-15;-16	М16.5.58.096	16	
		-18-19	М16.5.58.096	24	
		-14	М20.5.58.096	16	
		-17;-21;-22;-24;-25	М20.5.58.096	24	
		-27;-28;-30	М20.5.58.096	32	
		-20;-23	М24.5.58.096	24	
		-26	М24.5.58.096	32	
		-32	М24.5.58.096	40	
		-29	М27.5.58.096	32	
		-34	М27.5.58.096	48	
		-31	М30..5.58.096	40	
		-33	М36.5.58.096	40	
	А3	-35	М36.5.58.096	48	
		-36	М42.5.58.096	56	
		-37	М42.5.58.096	64	

Подпись и дата | Инв. N дубл. | Взам инв. N | Подпись и дата | Инв. N подл.

Изм.	Лист	N докум.	Подпись	Дата	С3К22.00	Лист 9

Копировал Формат А4

40

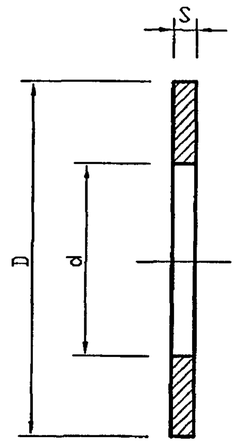

Обозначение	Размеры, мм			Масса ед. кг
	d	D	S	
С3К22.05	$13^{+0,4}$	$30_{-0.5}$	2.5±0.1	0,007
-01	$17^{+0,4}$	$36_{-0.5}$	3,0±0.1	0,012
-02	$21^{+0,5}$	$44_{-0.5}$		0,016
-03	$25^{+0,5}$	$50_{-0.6}$	4.0±0.15	0,043
-04	$28^{+0,5}$	$56_{-0.7}$		0,054
-05	$31^{+0,6}$	$62_{-0.7}$		0,062
-06	$37^{+0,6}$	$72_{-0.7}$	5±0.2	0,093
-07	$43^{+0,6}$	$84_{-0.9}$	7±0.2	0,190
-08	$49^{+0,6}$	$98_{-0.9}$	8±0.2	0,312

Подпись и дата | Инв. N дубл. | Взам инв. N | Подпись и дата | Инв. N подл.

Изм.	Лист	N докум.	Подпись	Дата	С3К22.05			
Разраб.		Тарасенко		01.07	Шайба	Лит.	Масса	Масштаб
Пров.		Крючков		01.07			См. табл.	—
						Лист	Листов 1	
Н. контр.		Панасенко		01.07	Ст3 ГОСТ 380-94*	СПКБ "Газпроект"		
Утв.		Корж		01.07				

Копировал Формат А4

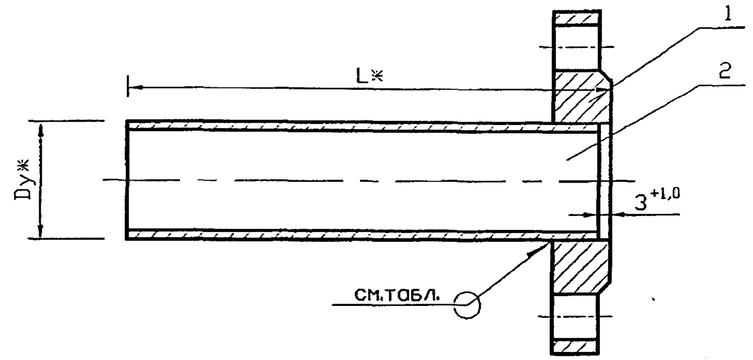

Обозначение	Проход условный Dy*,мм	L*,мм	Тип и размер сварного шва	Масса,кг
СЗК22.01.00	50	225	У5-◺3	1,90
-01				2,23
-02			У7-◺4	3,50
-03	65	230	У5-◺3	2,40
-04				2,73
-05			У7-◺5	4,52
-06	80		У5-◺3	3,20
-07				3,84
-08			У7-◺5	5,11
-09	100		У5-◺3	3,80
-10				4,55
-11			У7-◺5	6,25
-12	150	235	У5-◺3	6,10
-13				7,10
-14			У7-◺5	10,51
-15	200		У5-◺4	9,00
-16				10,20
-17			У7-◺7	14,40
-18	250	239	У5-◺4	13,00
-19				13,77
-20			У7-◺9	20,60

продолжение

Обозначение	Проход условный Dy*,мм	L*,мм	Тип и размер сварного шва	Масса,кг
-21	300	240	У5-◺5	18,40
-22				19,40
-23			У7-◺9	26,90
-24	350	244	У5-◺6	23,00
-25				25,20
-26			У7-◺10	35,50
-27	400	249	У5-◺6	26,50
-28				30,10
-29			У7-◺10	45,90
-30	500	259	У5-◺7	42,30
-31			У7-◺10	79,60
-32	600	258	У5-◺7	52,84
-33			У7-◺10	106,9
-33	800	243	У5-◺10	83,34

1. Сварные швы по ГОСТ 16037-80*.
2. * Размеры для справок

Изм.	Лист	N докум.	Подпись	Дата
Разраб.		Тарасенко		01.07
Пров.		Крючков		01.07
Н. контр.		Панасенко		01.07
Утв.		Корж		01.07

СЗК22.01.00СБ

Патрубок. Сборочный чертеж

Лит.	Масса	Масштаб
	см. табл.	—
Лист	Листов 1	

СПКБ "Газпроект"

Подпись и дата | Инв. N дубл. | Взам инв. N | Подпись и дата | Инв. N подл.

Копировал

Формат А3

Серия 5.905-17.07 вып. 1 ч.2

Формат	Зона	Поз.	Обозначение	Наименование	Кол.	Примечание
				Документация		
А3			СЗК22.01.00СБ	Сборочный чертеж		

Подпись и дата | Инв. N дубл. | Взам инв. N | Подпись и дата | Инв. N подл.

Изм.	Лист	N докум.	Подпись	Дата	СЗК22.01.00		
Разраб.		Тарасенко		01.07	Патрубок	Лит.	Лист 1 / Листов 3
Пров.		Крючков		01.07		СПКБ "Газпроект"	
Н. контр.		Панасенко		01.07			
Утв.		Корж		01.07			

Копировал Формат А4

Формат	Зона	Для исполнения с порядковым номером	Обозначение	Кол.	Примечание
		Переменные данные			
		Сборочные единицы			
		Поз.1	Фланец		
А3		-00	СЗК22.01.00 -00	1	
		-01	-01	1	
		-02	-02	1	
		-03	-03	1	
		-04	-04	1	
		-05	-05	1	
		-06	-06	1	
		-07	-07	1	
		-08	-08	1	
		-09	-09	1	
		-10	-10	1	
		-11	-11	1	
		-12	-12	1	
		-13	-13	1	
		-14	-14	1	
		-15	-15	1	
		-16	-16	1	
		-17	-17	1	
		-18	-18	1	
		-19	-19	1	
		-20	-20	1	
		-21	-21	1	
		-22	-22	1	
		-23	-23	1	
		-24	-24	1	
		-25	-25	1	
		-26	-26	1	

Подпись и дата | Инв. N дубл. | Взам инв. N | Подпись и дата | Инв. N подл.

Изм.	Лист	N докум.	Подпись	Дата	СЗК22.01.00	Лист 2

Копировал Формат А4

Серия 5.905-17.07 вып. 1 ч. 2

Формат	Зона	Для исполнения с порядковым номером	Обозначение	Кол.	Примечание
А3		-27	С3К22.01.01.00 -27	1	
		-28	-28	1	
		-29	-29	1	
		-30	-30	1	
		-31	-31	1	
		-32	-32	1	
		-33	-33	1	
		-34	-34	1	
		Детали			
		Поз.2	Труба		
А3		-00; -01; -02	С3К21.01.02 -00	1	
		-03; -04; -05	-01	1	
		-06; -07; -08	-02	1	
		-09; -10; -11	-03	1	
		-12; -13; -14	-04	1	
		-15; -16; -17	-05	1	
		-18; -19; -20	-06	1	
		-21; -22;- 23	-07	1	
		-24; -25; -26	-08	1	
		-27; -28; -29	-09	1	
		-30; -31	-10	1	
		-32; -33	-11	1	
		-34	-12	1	

Подпись и дата | Инв. N дубл. | Взам инв. N | Подпись и дата | Инв. N подл.

Изм.	Лист	N докум.	Подпись	Дата	С3К22.01.00	Лист 3

12,5

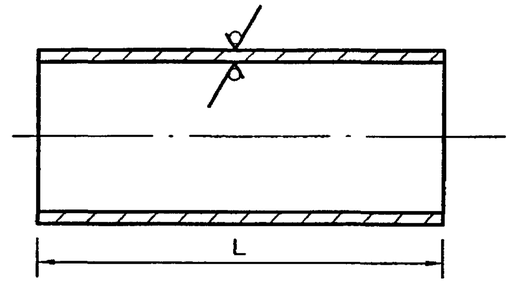

Обозначение	Материал	L, мм	Масса, кг
С3К22.01.02	Труба 57х3 ГОСТ 10704-91 / В-10 ГОСТ 10705-80*	$222_{-1,15}$	0,9
-01	Труба 76х3 ГОСТ 10704-91 / В-10 ГОСТ 10705-80*	$227_{-1,15}$	1,1
-02	Труба 89х3 ГОСТ 10704-91 / В-10 ГОСТ 10705-80*		1,4
-03	Труба 108х3 ГОСТ 10704-91 / В-10 ГОСТ 10705-80*		1,7
-04	Труба 159х3 ГОСТ 10704-91 / В-10 ГОСТ 10705-80*	$232_{-1,15}$	2,7
-05	Труба 219х3,5 ГОСТ 10704-91 / В-10 ГОСТ 10705-80*	$232_{-1,15}$	4,3
-06	Труба 273х4 ГОСТ 10704-91 / В-10 ГОСТ 10705-80*	$236_{-1,15}$	6,1
-07	Труба 325х5 ГОСТ 10704-91 / В-10 ГОСТ 10705-80*	$237_{-1,15}$	9,1
-08	Труба 377х6 ГОСТ 10704-91 / В-10 ГОСТ 10705-80*	$241_{-1,15}$	12,6
-09	Труба 426х6 ГОСТ 10704-91 / В-10 ГОСТ 10705-80*	$246_{-1,15}$	14,9
-10	Труба 530х7 ГОСТ 10704-91 / В-10 ГОСТ 10705-80*	$256_{-1,15}$	22,6
-11	Труба 630х7 ГОСТ 10704-91 / В-10 ГОСТ 10705-80*	$255_{-1,15}$	26,6
-12	Труба 820х8 ГОСТ 10704-91 / В-10 ГОСТ 10705-80*	$240_{-1,15}$	37,2

Подпись и дата | Инв. N дубл. | Взам инв. N | Подпись и дата | Инв. N подл.

Изм.	Лист	N докум.	Подпись	Дата	С3К22.01.02		
Разраб.		Тарасенко		01.07	Труба	Лит. / Масса: См. табл. / Масштаб: —	
Пров.		Крючков		01.07		Лист / Листов 1	
Н. контр.		Панасенко		01.07	См. табл.	СПКБ "Газпроект"	
Утв.		Корж		01.07			

Серия 5.905-17.07 вып. 1 ч.2

Рис.1

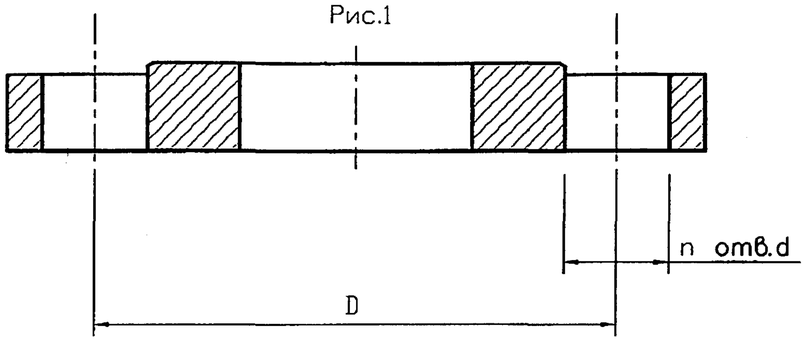

Рис.2
остальное см.рис.1

Обозначение	Рис.	Материал, заготовка	D, мм	d, мм	n	Δ, мм	Масса ед., кг
СЗК22.01.01	1	Фланец I-50-1 Ст 25 ГОСТ 12820-80*	110	18 +0.4	4	1,0	1.0
-01		Фланец I-50-6 Ст 25 ГОСТ 12820-80*					1,33
-02		Фланец I-50-16 Ст 25 ГОСТ 12820-80*	125	22 +0.5			2,58
-03		Фланец I-65-1 Ст 25 ГОСТ 12820-80*	130	18 +0.4			1,3
-04		Фланец I-65-6 Ст 25 ГОСТ 12820-80*					1,63
-05		Фланец I-65-16 Ст 25 ГОСТ 12820-80*	145	22 +0.5			3,42
-06		Фланец I-80-1 Ст 25 ГОСТ 12820-80*	150				1,8
-07		Фланец I-80-6 Ст 25 ГОСТ 12820-80*					2,44
-08		Фланец I-80-16 Ст 25 ГОСТ 12820-80*	160				3,71
-09		Фланец I-100-1 Ст 25 ГОСТ 12820-80*	170				2,1
-10		Фланец I-100-6 Ст 25 ГОСТ 12820-80*					2,85
-11		Фланец I-100-16 Ст 25 ГОСТ 12820-80*	180		8		4,55
-12		Фланец I-150-1 Ст 25 ГОСТ 12820-80*	225				3,4
-13		Фланец I-150-6 Ст 25 ГОСТ 12820-80*					4,4
-14		Фланец I-150-16 Ст 25 ГОСТ 12820-80*	240	27 +0.5		1,5	7,81
-15		Фланец I-200-1 Ст 25 ГОСТ 12820-80*	280	22 +0.5		1,0	4,7
-16		Фланец I-200-6 Ст 25 ГОСТ 12820-80*					5,9
-17		Фланец I-200-16 Ст 25 ГОСТ 12820-80*	295	27 +0.5	12	1,5	10,1
-18		Фланец I-250-1 Ст 25 ГОСТ 12820-80*	335	22 +0.5		1,0	6,9
-19		Фланец I-250-6 Ст 25 ГОСТ 12820-80*					7,67
-20		Фланец I-250-16 Ст 25 ГОСТ 12820-80*	355	31 +0.6		1,5	14,5
-21		Фланец I-300-1 Ст 25 ГОСТ 12820-80*	395	27 +0.5			9,3
-22		Фланец I-300-6 Ст 25 ГОСТ 12820-80*					10,3

Обозначение	Рис.	Материал, заготовка	D, мм	d, мм	n	Δ, мм	Масса ед., кг
-23	1	Фланец I-300-16 Ст 25 ГОСТ 12820-80*	410	31 +0.6	12	1,5	17,8
-24		Фланец I-350-1 Ст 25 ГОСТ 12820-80*	445	27 +0.5			10,4
-25		Фланец I-350-6 Ст 25 ГОСТ 12820-80*					12,6
-26		Фланец I-350-16 Ст 25 ГОСТ 12820-80*	470	31 +0.6	16		22,88
-27		Фланец I-400-1 Ст 25 ГОСТ 12820-80*	495	27 +0.5			11,6
-28		Фланец I-400-6 Ст 25 ГОСТ 12820-80*					15,2
-29		Фланец I-400-16 Ст 25 ГОСТ 12820-80*	525	34 +0.6			31,0
-30		Фланец I-500-6 Ст 25 ГОСТ 12820-80*	600	27 +0.5			19,7
-31		Фланец I-500-16 Ст 25 ГОСТ 12820-80*	650	37 +0.6	20		57,0
-32		Фланец I-600-6 Ст 25 ГОСТ 12820-80*	705	31 +0.6			26,24
-33		Фланец I-600-16 Ст 25 ГОСТ 12820-80*	770	44 +0.6		2,0	80,3
-34		Фланец I-800-6 Ст 25 ГОСТ 12820-80*	920	34 +0.6	24	1,5	45,14
-35	2	Фланец I-800-16 Ст 25 ГОСТ 12821-80*	950	44 +0.6		2,0	130,5
-36		Фланец I-1000-16 Ст 25 ГОСТ 12821-80*	1170	50 +0.7	28		203,0
-37		Фланец I-1200-16 Ст 25 ГОСТ 12821-80*	1390	56 +0.7	32		285,0

Изм.	Лист	N докум.	Подпись	Дата
Разраб.		Тарасенко		01.07
Пров.		Крючков		01.07
Н. контр.		Панасенко		01.07
Утв.		Корж		01.07

СЗК22.01.01

Фланец

Лит.	Масса	Масштаб
	см. табл.	-

Лист | Листов 1

см.ТАБЛ.

СПКБ "Газпроект"

Подпись и дата | Инв. N дубл. | Взам инв. N | Подпись и дата | Инв. N подл.

Копировал

Формат А3

Серия 5.905-17.07 вып. 1 ч.2

6,3 (✓)

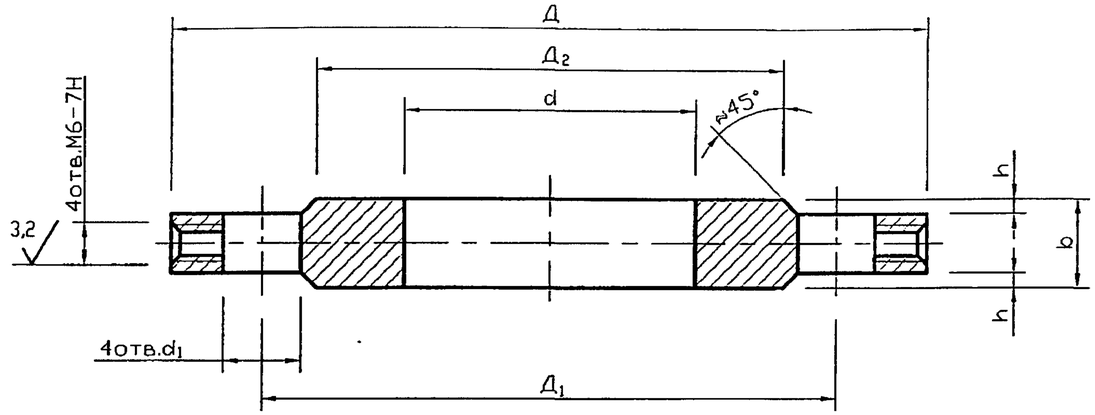

Обозначение	Размеры, мм									Масса,кг
	Д	$Д_1$	$Д_2$	d_1	d_2	b	h	n	△	
С3К22.02	$140_{-1,0}$	110±0,4	$90_{-0,9}$	$59^{+0,7}$	$14^{+0,4}$	18±0,2	3±1,0	4	1,0	1,1
-01	$160_{-1,0}$	128±0,5	$102_{-0,9}$		$18^{+0,4}$					1,4
-02		130±0,5	$110_{-1,0}$	$78^{+0,7}$	$14^{+0,4}$					1,4
-03	$180_{-1,0}$	145±0,5	$122_{-1,0}$		$18^{+0,4}$					1,8
-04	$185_{-1,2}$	150±0,5	$128_{-1,0}$	$91^{+0,9}$						1,8
-05	$195_{-1,2}$	160±0,5	$138_{-1,0}$							2,1
-06	$205_{-1,2}$	170±0,5	$148_{-1,0}$	$110^{+0,9}$						2,3
-07	$215_{-1,2}$	180±0,6	$158_{-1,0}$					8		2,3
-08	$260_{-1,3}$	225±0,6	$202_{-1,2}$	$161^{+1,0}$						2,9
-09	$280_{-1,3}$	240±0,6	$212_{-1,2}$		$23^{+0,5}$				1,5	3,5
-10	$315_{-1,3}$	280±0,7	$258_{-1,3}$	$222^{+1,2}$	$18^{+0,4}$				1,0	3,5
-11	$335_{-1,3}$	295±0,7	$268_{-1,3}$		$23^{+0,5}$			12	1,5	4,1
-12	$376_{-1,4}$	335±0,7	$312_{-1,3}$	$273^{+1,3}$	$18^{+0,4}$				1,0	4,4
-13	$405_{-1,4}$	355±0,7	320_{-13}		$27^{+0,5}$				1,5	5,7
-14	$435_{-1,6}$	395±0,7	$365_{-1,4}$	$325^{+1,4}$	$23^{+0,5}$	18±0,2	4±1,0			5,1
-15	$460_{-1,6}$	410±0,8	$378_{-1,4}$		$27^{+0,5}$					7,3

продолжение

Обозначение	Размеры, мм									Масса,кг
	Д	$Д_1$	$Д_2$	d_1	d_2	b	h	n	△	
-16	$485_{-1,6}$	445±0,8	$415_{-1,6}$	$377^{+1,4}$	$23^{+0,5}$	18±0,2	4±1,0	12	1,5	6,2
-17	$520_{-1,6}$	470±0,8	$438_{-1,6}$		$27^{+0,5}$					9,0
-18	$535_{-1,8}$	495±0,8	$465_{-1,6}$	$426^{+1,5}$	$23^{+0,5}$			16		7,6
-19	$580_{-1,8}$	525±0,9	$490_{-1,6}$		$30^{+0,5}$					10,0
-20	$630_{-2,0}$	600±0,9	$570_{-0,9}$	$530^{+1,8}$	$23^{+0,5}$					9,7
-21	$710_{-2,0}$	650±1,0	$610_{-0,9}$		$33^{+0,6}$			20		16,0
-22	$755_{-2,0}$	705±1,0	$670_{-2,0}$	$630^{+2,0}$	$27^{+0,5}$	18±0,2	5±1,0			11,3
-23	$840_{-2,0}$	770±1,0	$720_{-2,0}$		$40^{+0,6}$				2,0	24,0
-24	$975_{-2,3}$	920±1,2	$880_{-2,3}$	$820^{+1,2}$	$30^{+0,5}$			24	1,5	22,3
-25	$1020_{-2,3}$	950±1,2	$900_{-2,3}$	$900^{+1,2}$	$40^{+0,6}$				2,0	30,5
-26	$1255_{-2,3}$	1170±1,3	$1100_{-2,3}$	$1000^{+2,3}$	$45^{+0,6}$			28		41,5
-27	$1485_{-2,3}$	1330±1,5	$1325_{-2,3}$	$1200^{+2,3}$	$52^{+0,6}$			32		54,2

Изм.	Лист	N докум.	Подпись	Дата
Разраб.		Тарасенко		01.07
Пров.		Крючков		01.07
Н. контр.		Панасенко		01.07
Утв.		Корж		01.07

С3К22.02

Фланец

Лит.	Масса	Масштаб
	см. табл.	—
Лист	Листов 1	

Ст3 сп4 ГОСТ 380-94

СПКБ "Газпроект"

Копировал

Формат А3

Подпись и дата | Инв. N дубл. | Взам инв. N | Подпись и дата | Инв. N подл.

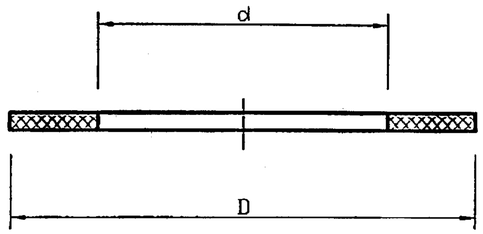

Обозначение	d,мм	D,мм	Масса, кг
С3К22.03	13	30	0,002
-01	17	36	0,003
-02	21	44	0,005
-03	25	50	0,006
-04	28	56	
-05	31	62	
-06	37	72	0,01
-07	43	84	0,013
-08	49	98	0,016
-09	59	90	0,015
-10		102	0,017
-11	78	110	0,019
-12		122	
-13	91	128	0,026
-14		138	
-15	110	148	0,032
-16		158	
-17	161	202	0,048
-18		212	
-19	222	258	0,055
-20		268	
-21	273	312	0,076
-22		320	

Обозначение	d,мм	D,мм	Масса, кг
-23	325	365	0,09
-24		378	
-25	377	415	0,095
-26		438	
-27	426	465	0,11
-28		490	
-29	530	570	0,14
-30		610	
-31	630	670	0,17
-32		720	
-33	820	880	0,38
-34	800	900	0,4
-35	1000	1100	0,5
-36	1200	1325	0,75

1. Прокладку пропитать бакелитовым лаком марки л.БС-1 ГОСТ 901-78*.
2. Размеры обеспечить инструментом

Изм.	Лист	N докум.	Подпись	Дата
Разраб.		Тарасенко		01.07
Пров.		Крючков		01.07
Н. контр.		Панасенко		01.07
Утв.		Корж		01.07

С3К22.03

Прокладка

Лит.	Масса	Масштаб
	см. табл.	-
Лист	Листов 1	

Перонит ПМБ-4,0 ГОСТ 481-80*

СПКБ "Газпроект"

Копировал

Формат А3

Подпись и дата | Инв. N дубл. | Взам инв. N | Подпись и дата | Инв. N подл.

6,3

Серия 5.905-17.07 вып. 1 ч.2

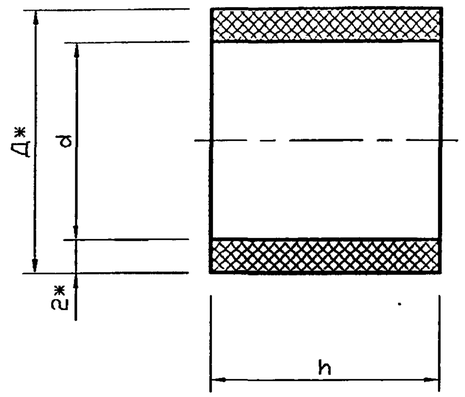

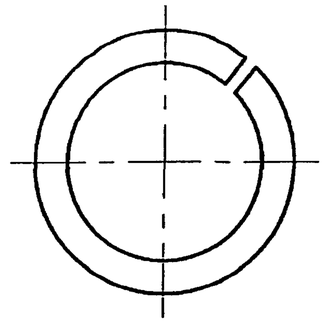

Обозначение	Размеры, мм				Масса,кг
	d	Д*	h	Длина развертки	
С3К22.04	$12^{+0,4}$	16	$14_{-0,4}$	$42_{-0,6}$	0,002
-01			$16_{-0,4}$		
-02	$16^{+0,4}$	20	$14_{-0,4}$	$55_{-0,7}$	0,0024
-03			$16_{-0,4}$		0,0028
-04			$18_{-0,4}$		0,0032
-05			$20_{-0,5}$		0,0034
-06			$21_{-0,5}$		0,0038
-07			$22_{-0,5}$		0,004
-08			$23_{-0,5}$		0,0042
-09			$24_{-0,5}$		0,004
-10			$26_{-0,5}$		0,005
-11	$20^{+0,5}$	24	$22_{-0,5}$	$67_{-0,7}$	0,0048
-12			$24_{-0,5}$		
-13			$26_{-0,5}$		0,0056

продолжение

Обозначение	Размеры, мм				Масса,кг
	d	Д*	h	Длина развертки	
-14	$20^{+0,5}$	24	$28_{-0,5}$	$67_{-0,7}$	0,006
-15			$29_{-0,5}$		0,0064
-16			$30_{-0,5}$		0,007
-17	$24^{+0,5}$	28		$80_{-0,7}$	0,0078
-18			$31_{-0,6}$		0,008
-19			$32_{-0,6}$		0,009
-20			$34_{-0,6}$		
-21	$27^{+0,5}$	31	$32_{-0,6}$	$89_{-0,9}$	
-22			$38_{-0,6}$		0,011
-23	$30^{+0,6}$	34	$48_{-0,6}$	$98_{-0,9}$	0,014
-24	$36^{+0,6}$	40	$50_{-0,6}$	$117_{-0,9}$	0,019
-25	$42^{+0,6}$	46	$54_{-0,7}$	$136_{-1,0}$	0,022
-26	$48^{+0,6}$	52	$56_{-0,7}$	$155_{-1,0}$	0,028

* Размеры для справок

Изм.	Лист	N докум.	Подпись	Дата
Разраб.		Тарасенко		01.07
Пров.		Крючков		01.07
Н. контр.		Панасенко		01.07
Утв.		Корж		01.07

С3К22.04

Втулка

Лит.	Масса	Масштаб
	см. табл.	—
Лист	Листов 1	

Ф-4 сорт1 ГОСТ 10007-80*

СПКБ "Газпроект"

Копировал

Формат А3

Инв. N подл. | Подпись и дата | Взам. инв. N | Инв. N дубл. | Подпись и дата

Серия 5.905-17.07 вып. 1 ч.2

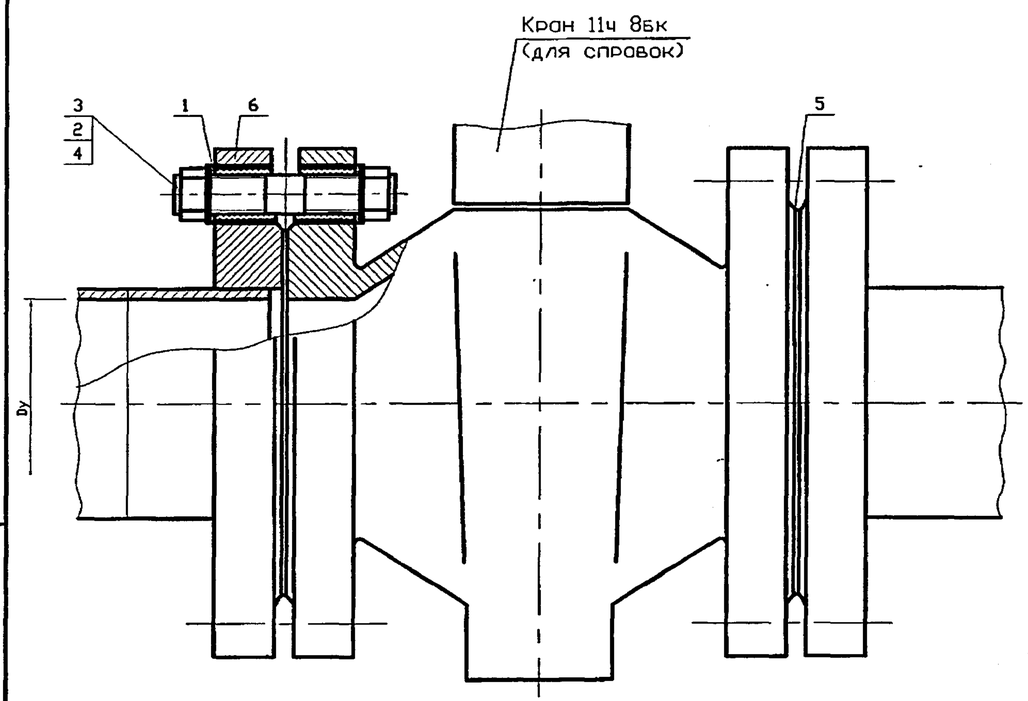

Обозначение	Проход условный Dy,мм	Масса,кг
С3К23.00	50	1,20
-01	65	1,22

Размеры для справок

Изм.	Лист	N докум.	Подпись	Дата
Разраб.		Тарасенко		01.07
Пров.		Крючков		01.07
Н. контр.		Панасенко		01.07
Утв.		Корж		01.07

С3К23.00СБ

Соединение изолирующее на кране 11ч 8бк на Рр 0,6Мпа (6кгс/см2). Сборочный чертеж

Лит.	Масса	Масштаб
	см. табл.	—

Лист | Листов 1

СПКБ "Газпроект"

Копировал | Формат А4

Подпись и дата | Инв. N дубл. | Взам инв. N | Подпись и дата | Инв. N подл.

Формат	Зона	Поз.	Обозначение	Наименование	Кол.	Примечание
				Документация		
А3			С3К23.00СБ	Сборочный чертеж		
				Детали		
А3		1	С3К22.03	Прокладка	16	
А4		2	С3К22.05	Шайба	16	
				Стандартные изделия		
		3		Шпилька М12х75.58	8	
				ГОСТ 22042-76*		
		4		Гайка М12.5.58	16	
				ГОСТ 5915-70*		
				Примененные данные для исполнения		
				С3К23.00		
				Детали		
А3		5	С3К22.03-10	Прокладка	2	
А3		6	С3К22.04	Втулка	16	
				С3К23.00-01		
				Детали		
А3		5	С3К22.03-12	Прокладка	2	
А3		6	С3К22.04-01	Втулка	16	

Изм.	Лист	N докум.	Подпись	Дата
Разраб.		Тарасенко		01.07
Пров.		Крючков		01.07
Н. контр.		Панасенко		01.07
Утв.		Корж		01.07

С3К23.00

Соединение изолирующее на кране 11ч 8бк на Рр 0,6Мпа (6кгс/см2)

Лит.	Лист	Листов
		1

СПКБ "Газпроект"

Копировал | Формат А4

Серия 5.905-17.07 вып. 1 ч.2

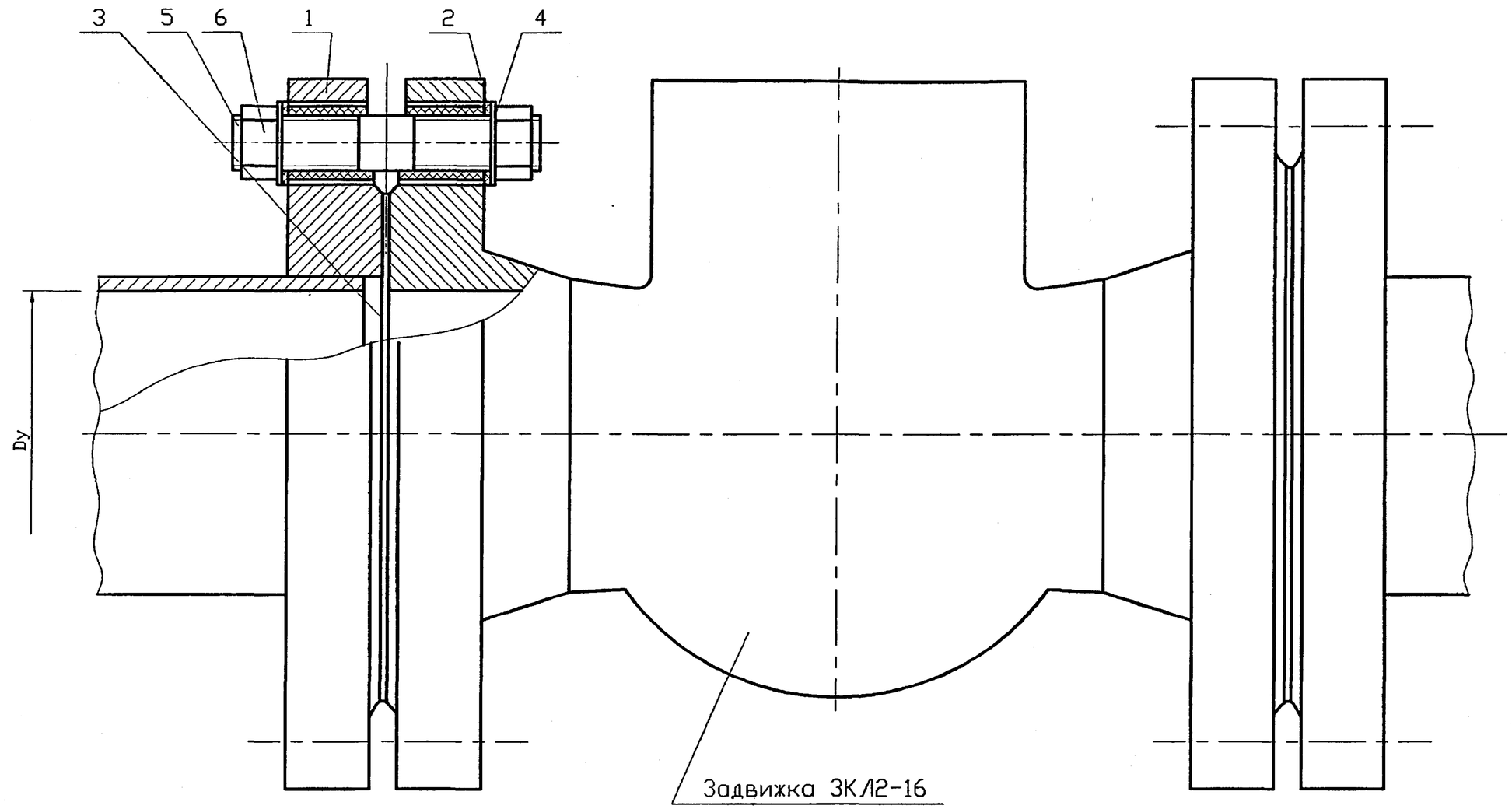

Обозначение	Проход условный Dy,мм	Масса,кг
СЗК24.00	200	4,0
-01	250	7,0
-02	300	7,0
-03	350	9,0

Размеры для справок

Изм.	Лист	N докум.	Подпись	Дата
Разраб.		Тарасенко		01.07
Пров.		Крючков		01.07
Н. контр.		Панасенко		01.07
Утв.		Корж		01.07

СЗК24.00СБ

Соединение изолирующее на задвижке ЗКЛ2-16 на Рр 0,6Мпа (6кгс/см2). Сборочный чертеж

Лит.	Масса	Масштаб
	см. табл.	—

Лист | Листов 1

СПКБ "Газпроект"

Инв. N подл. | Подпись и дата | Взам инв. N | Инв. N дубл. | Подпись и дата

Копировал

Формат А3

Серия 5.905-17.07 вып. 1 ч. 2

Формат	Зона	Поз.	Обозначение	Наименование	Кол.	Примечание
				Документация		
А3			СЗК24.00СБ	Сборочный чертеж		
				Переменные данные для исполнений		
				СЗК24.00		
				Детали		
А3		1	СЗК22.03-01	Прокладка	48	
		2	-20	Прокладка	2	
А3		3	СЗК22.04-10	Втулка	48	
А4		4	СЗК22.05-01	Шайба	48	
				Стандартные изделия		
		5		Шпилька М16х110.58.096		
				ГОСТ 22042-76*	24	
		6		Гайка М16.5.096		
				ГОСТ 5915-70*	48	
				СЗК24.00-01		
				Детали		
А3		1	СЗК22.03-02	Прокладка	48	
		2	-22	Прокладка	2	
А3		3	СЗК22.04-16	Втулка	48	
А4		4	СЗК22.05-02	Шайба	48	

Подпись и дата | Инв. N дубл. | Взам инв. N | Подпись и дата | Инв. N подл.

Изм.	Лист	N докум.	Подпись	Дата	СЗК24.00		
Разраб.		Тарасенко		01.07	Соединение изолирующее на задвижке ЗКЛ2-16 на Рр 0,6МПа (кгс/см²)	Лит.	Лист 1 / Листов 2
Пров.		Крючков		01.07		СПКБ "Газпроект"	
Н. контр.		Панасенко		01.07			
Утв.		Корж		01.07			

Копировал Формат А4

Формат	Зона	Поз.	Обозначение	Наименование	Кол.	Примечание
				Стандартные изделия		
		5		Шпилька М20х120.58.096		
				ГОСТ 22042-76*	24	
		6		Гайка М20.5.096		
				ГОСТ 5915-70*	48	
				СЗК24.00-02		
				Детали		
А3		1	СЗК22.03-02	Прокладка	48	
		2	-24	Прокладка	2	
А3		3	СЗК22.04-16	Втулка	48	
А4		4	СЗК22.05-02	Шайба	48	
				Стандартные изделия		
		5		Шпилька М20х120.58.096		
				ГОСТ 22042-76*	24	
		6		Гайка М20.5.096		
				ГОСТ 5915-70*	48	
				СЗК24.00-03		
				Детали		
А3		1	СЗК22.03-02	Прокладка	64	
		2	-26	Прокладка	2	
А3		3	СЗК22.04-16	Втулка	64	
А4		4	СЗК22.05-02	Шайба	64	
				Стандартные изделия		
		5		Шпилька М20х120.58.096		
				ГОСТ 22042-76*	32	
		6		Гайка М20.5.096		
				ГОСТ 5915-70*	84	

Подпись и дата | Инв. N дубл. | Взам инв. N | Подпись и дата | Инв. N подл.

Изм.	Лист	N докум.	Подпись	Дата	СЗК24.00	Лист 2

Копировал Формат А4

Серия 5.905-17.07 вып. 1 ч.2

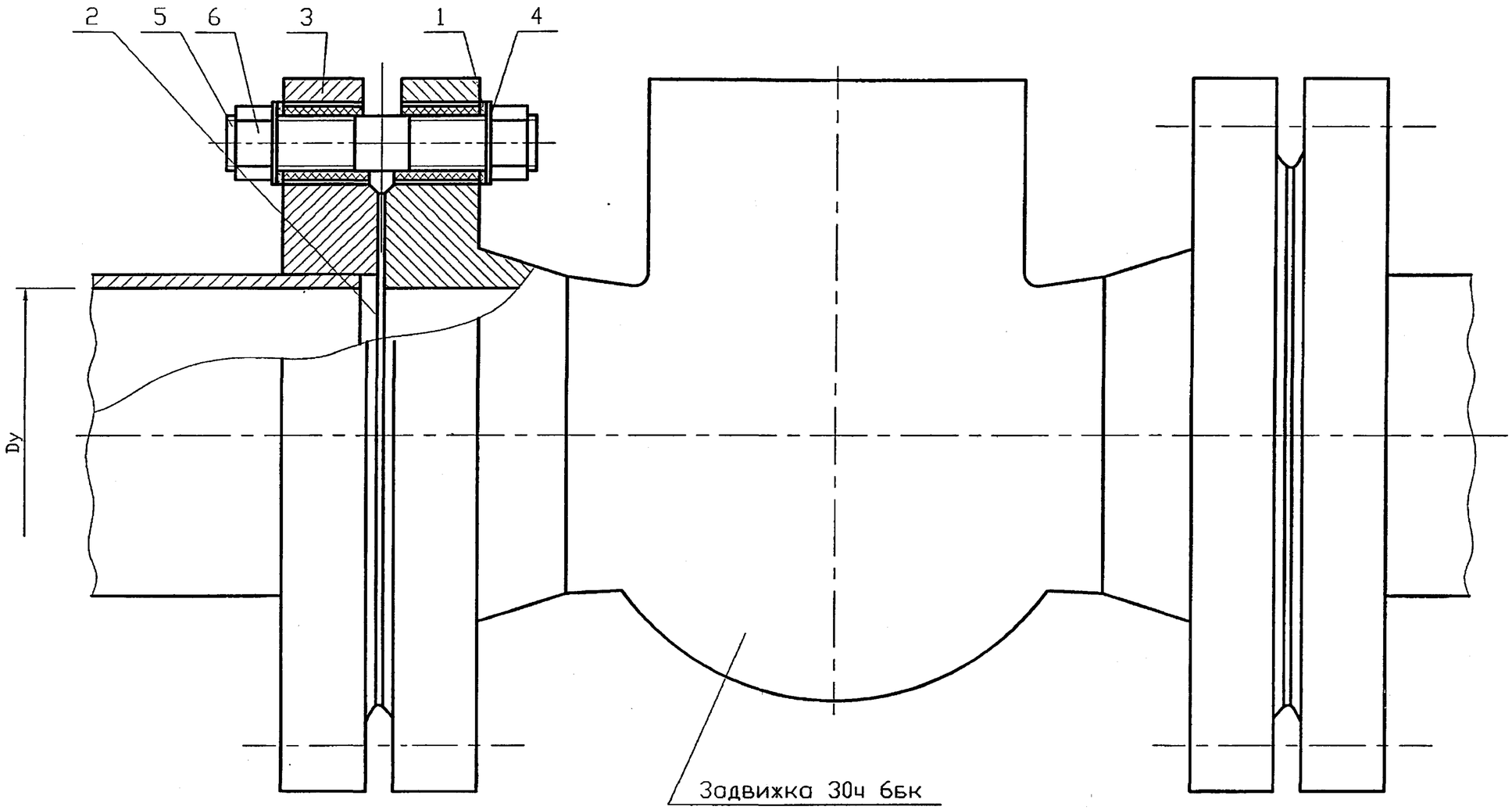

Обозначение	Проход условный Dy,мм	Масса,кг
С3К25.00	50	1,0
-01	150	3,8
-02	200	3,8
-03	250	5,2

Размеры для справок

Изм.	Лист	N докум.	Подпись	Дата
Разраб.		Тарасенко		01.07
Пров.		Крючков		01.07
Н. контр.		Панасенко		01.07
Утв.		Корж		01.07

С3К25.00СБ

Соединение изолирующее на задвижке 30ч 6бк на Рр 0,6Мпа (6кгс/см2). Сборочный чертеж

Лит.	Масса	Масштаб
	см. табл.	—
Лист	Листов 1	

СПКБ "Газпроект"

Копировал

Формат А3

Подпись и дата | Инв. N дубл. | Взам инв. N | Подпись и дата | Инв. N подл.

Серия 5.905-17.07 вып. 1 ч. 2

Формат	Зона	Поз.	Обозначение	Наименование	Кол.	Примечание
				Документация		
А3			СЗК25.00СБ	Сборочный чертеж		
				Переменные данные для исполнений		
				СЗК25.00		
				Детали		
А3		1	СЗК22.03	Прокладка	16	
		2	-10	Прокладка	2	
А3		3	СЗК22.04-01	Втулка	16	
А4		4	СЗК22.05	Шайба	16	
				Стандартные изделия		
		5		Шпилька М12х75.58.096		
				ГОСТ 22042-76*	2	
		6		Гайка М12.5.096		
				ГОСТ 5915-70*	16	
				СЗК25.00-01		
				Детали		
А3		1	СЗК22.03-01	Прокладка	32	
		2	-18	Прокладка	2	
А3		3	СЗК22.04-09	Втулка	32	
А4		4	СЗК22.05-01	Шайба	32	

Подпись и дата | Инв. N дубл. | Взам. инв. N | Подпись и дата | Инв. N подл.

Изм.	Лист	N докум.	Подпись	Дата	СЗК25.00			
Разраб.		Тарасенко		01.07	Соединение изолирующее на задвижке 30ч6бк на Рр 0,6МПа (6кгс/см²)	Лит.	Лист 1	Листов 2
Пров.		Крючков		01.07		СПКБ "Газпроект"		
Н. контр.		Панасенко		01.07				
Утв.		Корж		01.07				

Копировал Формат А4

Формат	Зона	Поз.	Обозначение	Наименование	Кол.	Примечание
				Стандартные изделия		
		5		Шпилька М16х100.58.096		
				ГОСТ 22042-76*	16	
		6		Гайка М16.5.096		
				ГОСТ 5915-70*	32	
				СЗК25.00-02		
				Детали		
А3		1	СЗК22.03-01	Прокладка	32	
		2	-20	Прокладка	2	
А3		3	СЗК22.04-09	Втулка	32	
А4		4	СЗК22.05-01	Шайба	32	
				Стандартные изделия		
		5		Шпилька М16х100.58.096		
				ГОСТ 22042-76*	16	
		6		Гайка М16.5.096		
				ГОСТ 5915-70*	32	
				СЗК25.00-03		
				Детали		
А3		1	СЗК22.03-01	Прокладка	48	
		2	-22	Прокладка	2	
А3		3	СЗК22.04-10	Втулка	48	
А4		4	СЗК22.05-01	Шайба	48	
				Стандартные изделия		
		5		Шпилька М16х100.58.096		
				ГОСТ 22042-76*	24	
		6		Гайка М16.5.096		
				ГОСТ 5915-70*	48	

Подпись и дата | Инв. N дубл. | Взам. инв. N | Подпись и дата | Инв. N подл.

Изм.	Лист	N докум.	Подпись	Дата	СЗК25.00	Лист 2

Копировал Формат А4

Серия 5.905-17.07 вып. 1 ч.1

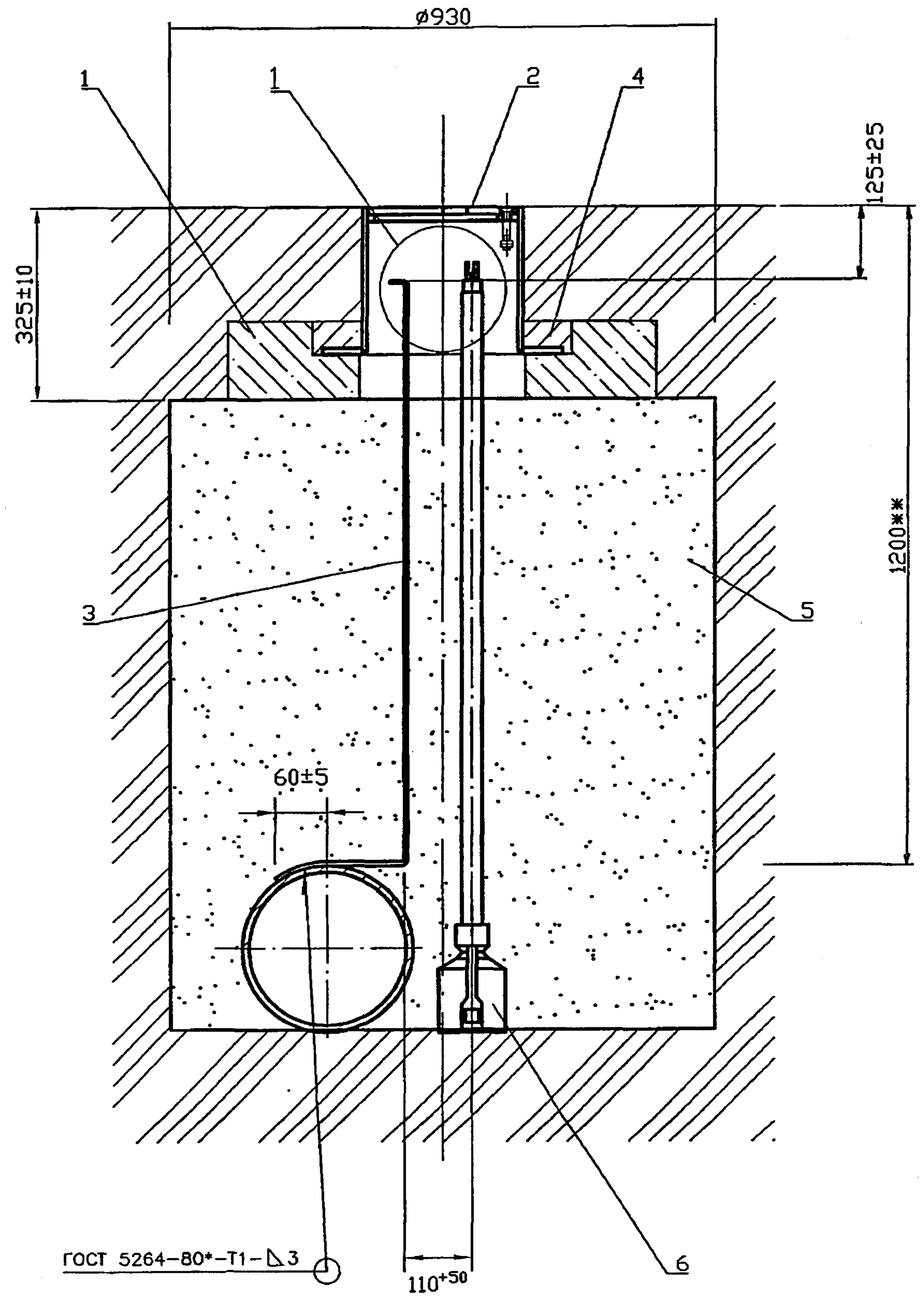

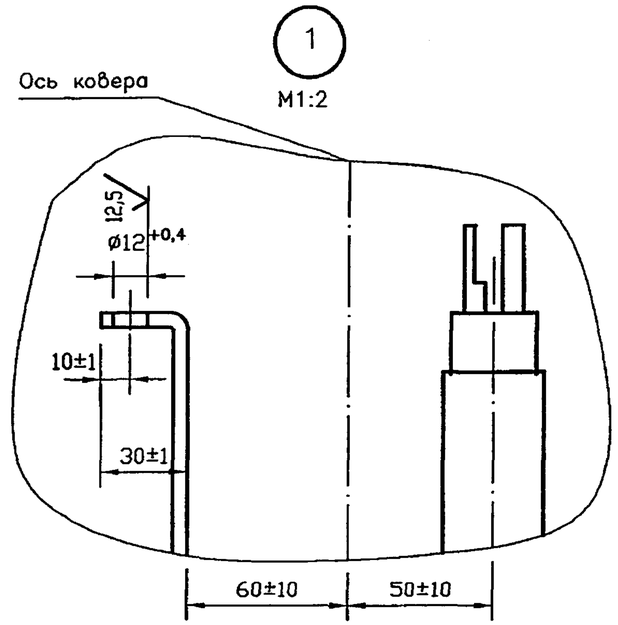

1. Покрытие детали поз.3 битумно-полимерное или битуно-минеральное весьма усиленного типа по ГОСТ 9.602-2005.
2. * Размер уточнить при проектировании.
3. Масса дана без учета строительных материалов.

Изм.	Лист	N докум.	Подпись	Дата				
Разраб.		Тарасенко		01.07	Контрольно-измерительный пункт на трубопроводе. Сборочный чертеж	Лит.	Масса	Масштаб
Пров.		Крючков		01.07			136	1:10
						Лист	Листов 1	
Н. контр.		Панасенко		01.07		СПКБ "Газпроект"		
Утв.		Корж		01.07				

3К26.00СБ

Копировал

Формат А3

Инв. N подл. | Подпись и дата | Взам инв. N | Инв. N дубл. | Подпись и дата

Серия 5.905-17.07 вып. 1 ч. 2

Формат	Зона	Поз.	Обозначение	Наименование	Кол.	Примечание
				Документация		
А3			СЗК26.00СБ	Сборочный чертеж		
				Сборочные единицы		
А4		1	СЗК26.01.00	Подушка	1	
А4		2	СЗК26.03.00	Ковер	1	
				Материалы		
		3		Полоса 5х30х6-2 ГОСТ 103-76* / Ст3-1-I ГОСТ 535-88*		1,2м
		4		БСГ В15 П3 ГОСТ 7473-94*	0,001	$м^3$ см. примеч.
		5		Песок природный для строительных работ ГОСТ 8736-93*		$0,6м^3$
				Прочие изделия		
		6		Электрод стационарный ЭНЕС-1 ТУ47 3994-002-10244915-95	1	ТОО "ЭНЕС" г.Ставрополь

Марку бетона по морозостойкости и водонепроницаемости следует назначать в зависимости от грунтовых условий и значения расчетных температур наружного воздуха в районе строительства

Изм.	Лист	N докум.	Подпись	Дата
Разраб.		Тарасенко		01.07
Пров.		Крючков		01.07
Н. контр.		Панасенко		01.07
Утв.		Корж		01.07

СЗК26.00

Контрольно-измерительный пункт на трубопроводе

Лит.	Лист	Листов
		1

СПКБ "Газпроект"

Подпись и дата | Инв. N дубл. | Взам инв. N | Подпись и дата | Инв. N подл.

Копировал

Формат А4

Серия 5.905-17.07 вып. 1 ч.2

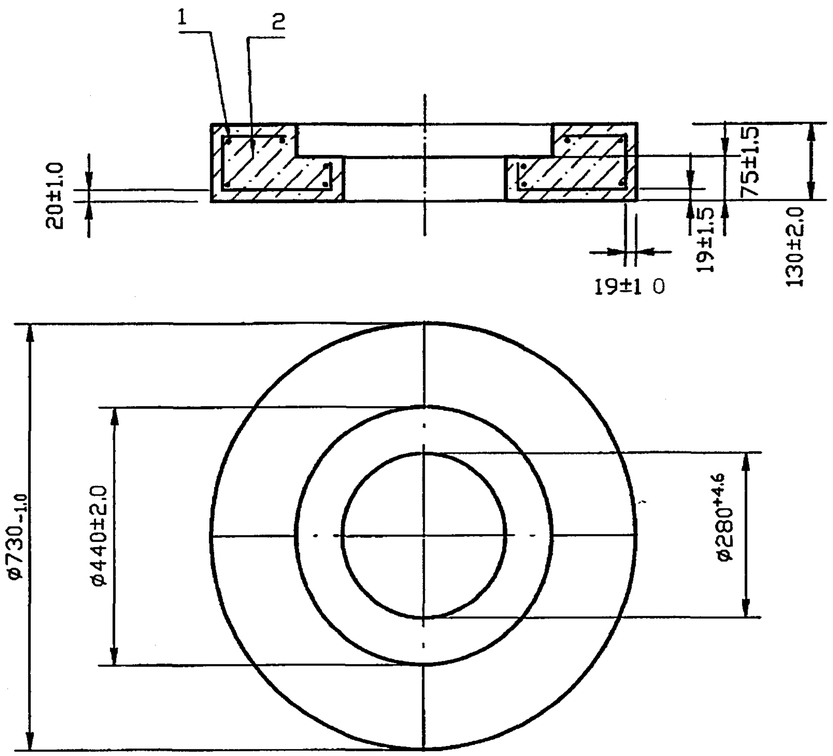

Изм.	Лист	N докум.	Подпись	Дата
Разраб.		Тарасенко		01.07
Пров.		Крючков		01.07
Н. контр.		Панасенко		01.07
Утв.		Корж		01.07

С3К26.01.00 СБ

Подушка.
Сборочный чертеж

Лит.	Масса	Масштаб
	90	1:10

Лист | Листов 1

СПКБ "Газпроект"

Подпись и дата | Инв. N дубл. | Взам инв. N | Подпись и дата | Инв. N подл.

Копировал | Формат А3

Формат	Зона	Поз.	Обозначение	Наименование	Кол.	Примечание
				Документация		
А4			С3К26.01.00 СБ	Сборочный чертеж		
				Сборочные единицы		
А4		1	С3К26.01.01.00	Каркас	1	
				Материалы		
		2		БСГ В15 П3 ГОСТ 7473-94*	0.04 $м^3$	см. примеч.

Марку бетона по морозостойкости и водонепроницаемости следует назначать в зависимости от грунтовых условий и значений расчетных температур наружного воздуха в районе строительства

Изм.	Лист	N докум.	Подпись	Дата
Разраб.		Тарасенко		01.07
Пров.		Крючков		01.07
Н. контр.		Панасенко		01.07
Утв.		Корж		01.07

С3К26.01.00

Подушка

Лит.	Лист	Листов
		1

СПКБ "Газпроект"

Подпись и дата | Инв. N дубл. | Взам инв. N | Подпись и дата | Инв. N подл.

Копировал | Формат А4

Серия 5.905-17.07 вып. 1 ч. 2

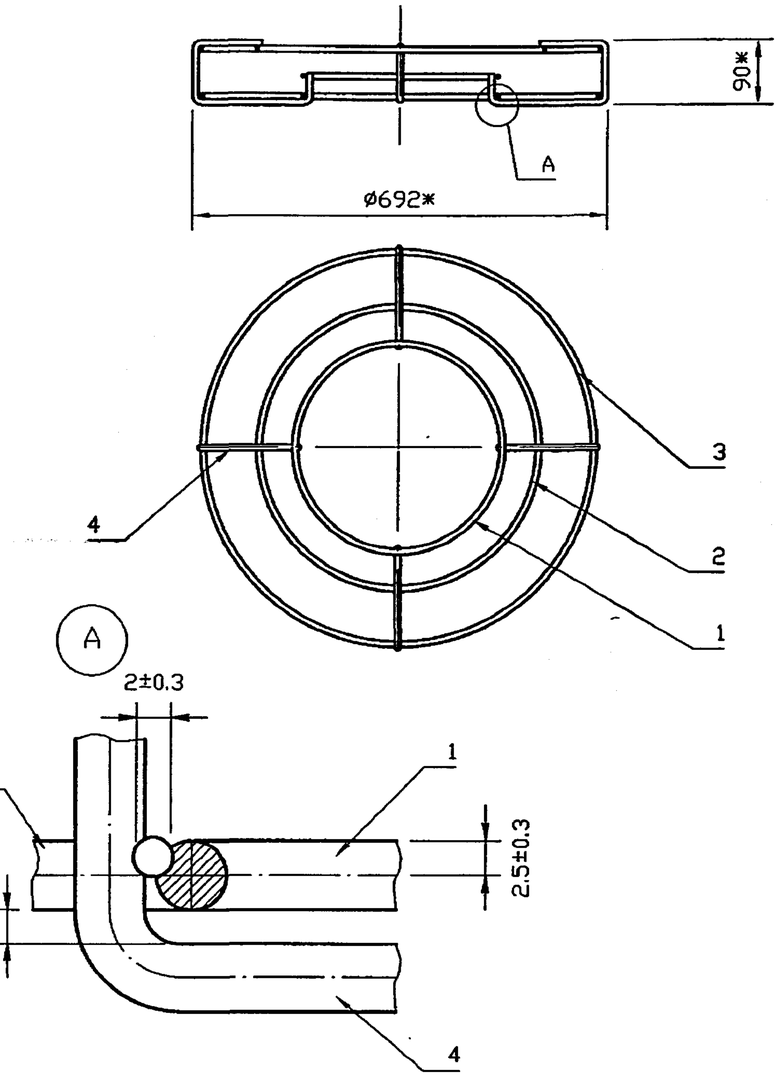

1. ж Размер для справок.
2. Сварка ручная электродуговая

Изм.	Лист	N докум.	Подпись	Дата	С3К26.01.01.00 СБ		
Разраб.		Тарасенко		01.07	Каркас. Сборочный чертеж	Лит.	Масса: 2.1 / Масштаб: 1:10
Пров.		Крючков		01.07		Лист	Листов 1
Н. контр.		Панасенко		01.07	СПКБ "Газпроект"		
Утв.		Корж		01.07			

Копировал Формат А3

Подпись и дата | Инв. N дубл. | Взам инв. N | Подпись и дата | Инв. N подл.

Формат	Зона	Поз.	Обозначение	Наименование	Кол.	Примечание
				Документация		
А4			С3К26.01.01.00 СБ	Сборочный чертеж		
				Детали		
А4		1	С3К26.01.01.01	Кольцо	2	
		2	-01	Кольцо	1	
		3	-02	Кольцо	2	
А4		4	С3К26.01.01.02	Связка	4	

Изм.	Лист	N докум.	Подпись	Дата	С3К26.01.01.00		
Разраб.		Тарасенко		01.07	Каркас	Лит.	Лист / Листов 1
Пров.		Крючков		01.07			
Н. контр.		Панасенко		01.07	СПКБ "Газпроект"		
Утв.		Корж		01.07			

Копировал Формат А4

Серия 5.905-17.07 вып. 1 ч. 2

50

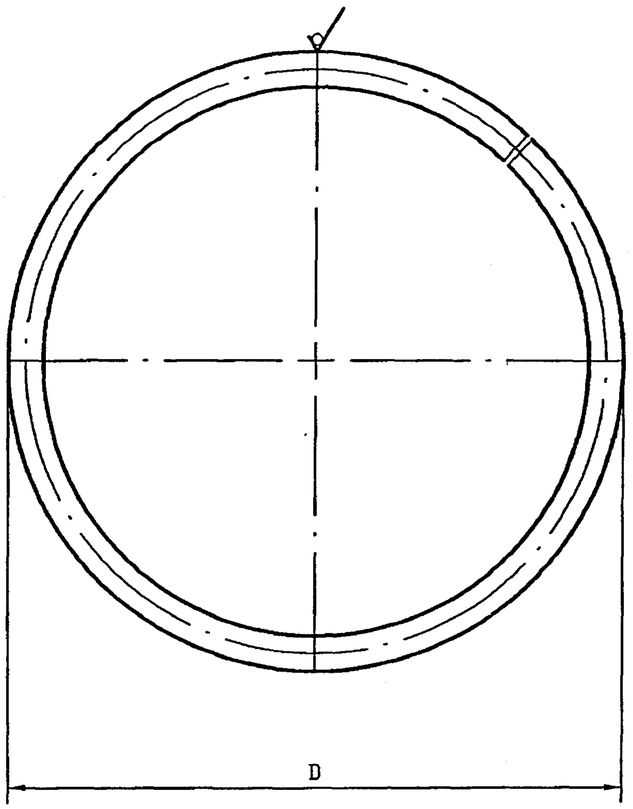

Обозначение	D, мм	Масса, кг
СЗК26.01.01.01	$346_{-5.4}$	0.2
-01	$490_{-6.3}$	0.3
-02	$680_{-7.0}$	0.5

Изм.	Лист	N докум.	Подпись	Дата	СЗК26.01.01.01			
Разраб.		Тарасенко		01.07	Кольцо	Лит.	Масса	Масштаб
Пров.		Крючков		01.07			См. табл.	—
						Лист	Листов 1	
Н. контр.		Панасенко		01.07	6-А-II ГОСТ 5781-82*	СПКБ "Газпроект"		
Утв.		Корж		01.07				

Подпись и дата | Инв. N дубл. | Взам инв. N | Подпись и дата | Инв. N подл.

Копировал Формат А3

12,5

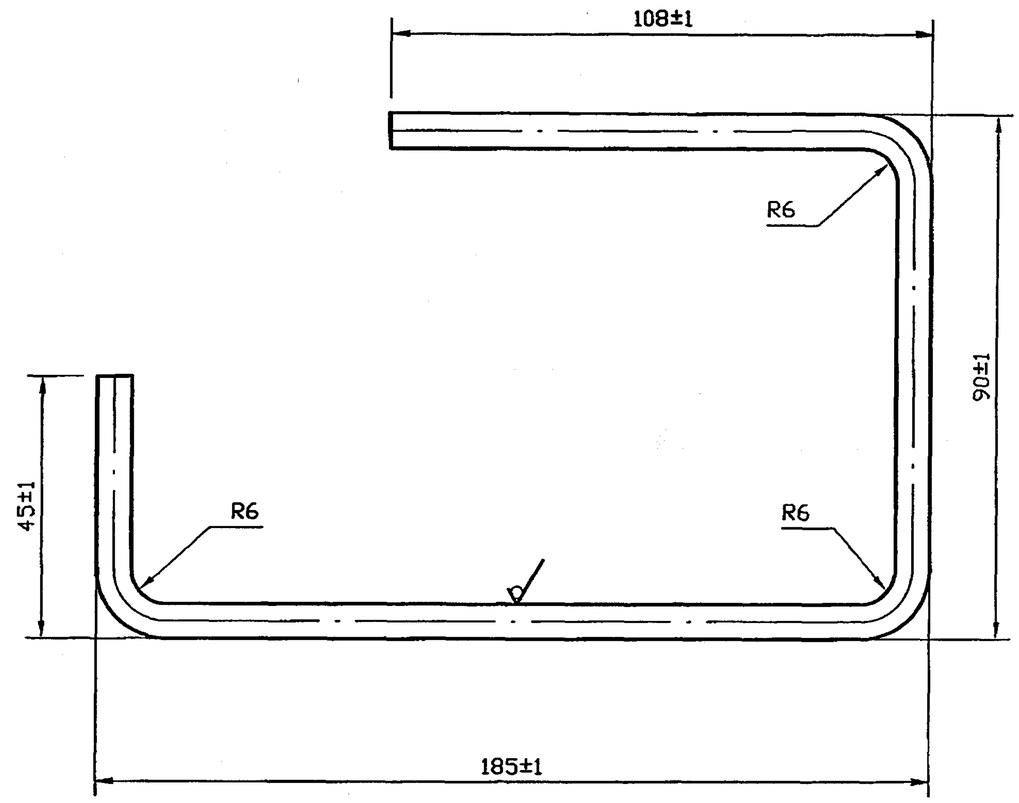

Изм.	Лист	N докум.	Подпись	Дата	СЗК26.01.01.02			
Разраб.		Тарасенко		01.07	Связка	Лит.	Масса	Масштаб
Пров.		Крючков		01.07			0.1	1:1
						Лист	Листов 1	
Н. контр.		Панасенко		01.07	6-А-II ГОСТ 5781-82*	СПКБ "Газпроект"		
Утв.		Корж		01.07				

Подпись и дата | Инв. N дубл. | Взам инв. N | Подпись и дата | Инв. N подл.

Копировал Формат А3

Серия 5.905-17.07 вып. 1 ч.2

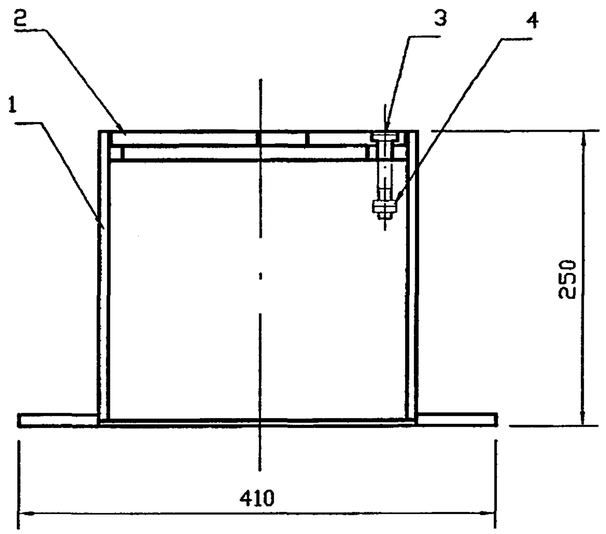

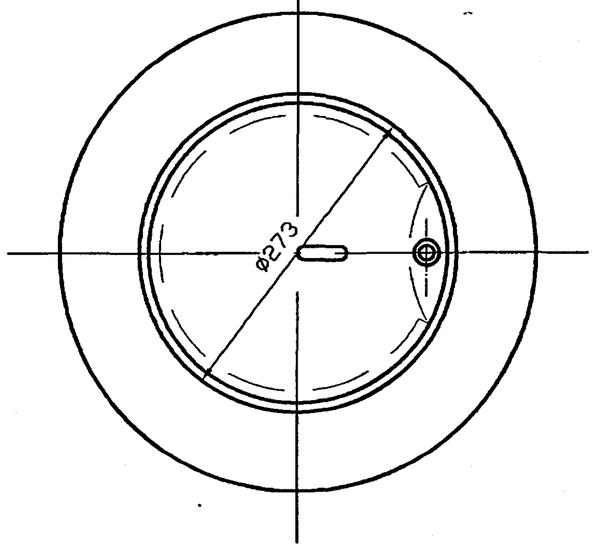

Формат	Зона	Поз.	Обозначение	Наименование	Кол.	Примечание
				Документация		
А4			СЗК26.03.00 СБ	Сборочный чертеж		
				Сборочные единицы		
А4		1	СЗК26.03.01.00	Корпус	1	
А4		2	СЗК26.03.02.00	Крышка	1	
		3		Болт М12х70.58 ГОСТ 7805-70*	1	
		4		Гайка М12.5 ГОСТ 5915-70*	2	

Подпись и дата | Инв. N дубл. | Взам инв. N | Инв. N подл. Подпись и дата

Лист	N докум.	Подпись	Дата	СЗК26.03.00 СБ		
Разраб.	Тарасенко		01.07	Ковер. Сборочный чертеж	Лит. / Масса 24,31 / Масштаб —	
Пров.	Крючков		01.07		Лист / Листов 1	
Н. контр.	Панасенко		01.07		СПКБ "Газпроект"	
	Корж		01.07			

Копировал Формат А3

Подпись и дата | Инв. N дубл. | Взам инв. N | Инв. N подл. Подпись и дата

Изм.	Лист	N докум.	Подпись	Дата	СЗК26.03.00		
Разраб.		Тарасенко		01.07	Ковер	Лит. / Лист / Листов 1	
Пров.		Крючков		01.07		СПКБ "Газпроект"	
Н. контр.		Панасенко		01.07			
Утв.		Корж		01.07			

Копировал Формат А4

Серия 5.905-17.07 вып. 1 ч.2

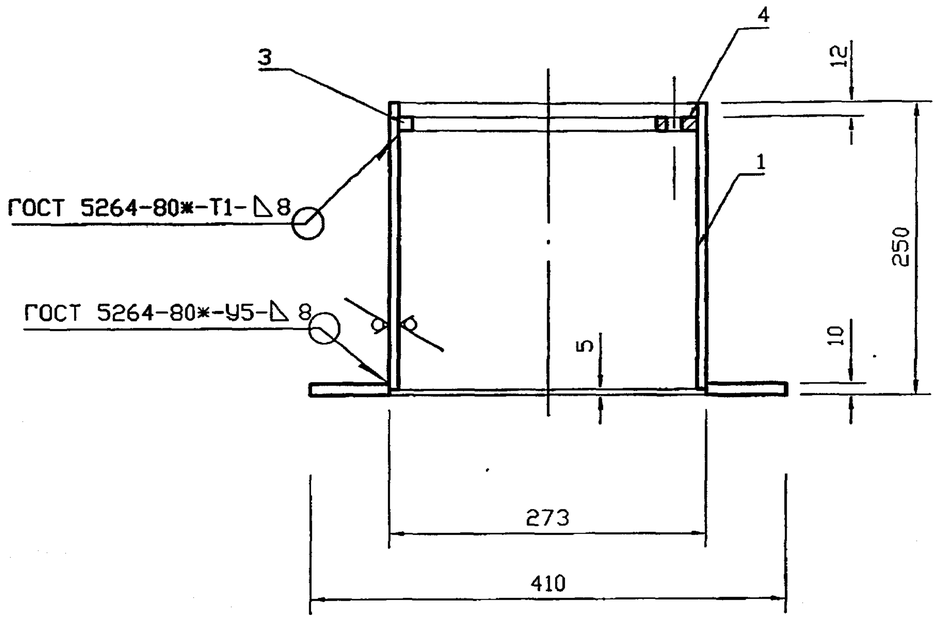

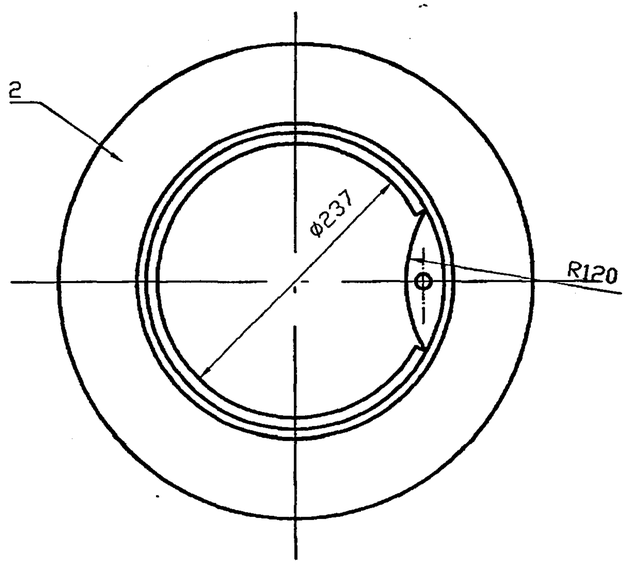

Формат	Зона	Поз.	Обозначение	Наименование	Кол.	Примечание
				Документация		
А4			СЗК26.03.01.00 СБ	Сборочный чертеж		
				Сборочные единицы		
БЧ		1		Труба 273х8 ГОСТ 10704-91 / В 20 ГОСТ 10705-80*		
				L=245±1	1	12,81кг
А4		2	СЗК26.03.01.01	Фланец	1	
А4		3	СЗК26.03.01.02	Кольцо	1	
А4		4	СЗК26.03.01.03	Косынка	1	

Подпись и дата | Инв. N дубл. | Взам инв. N | Подпись и дата | Инв. N подл.

Изм.	Лист	N докум.	Подпись	Дата	СЗК26.03.01.00 СБ		
Разраб.		Тарасенко		01.07	Корпус. Сборочный чертеж	Лит. / Масса 19,55 / Масштаб —	
Провер.		Крючков		01.07		Лист / Листов 1	
Н.Контр.		Панасенко		01.07		СПКБ "Газпроект"	
Утв.		Корж		01.07			

Копировал Формат А3

Изм.	Лист	N докум.	Подпись	Дата	СЗК26.03.01.00		
Разраб.		Тарасенко		01.07	Корпус	Лит. / Лист / Листов 1	
Пров.		Крючков		01.07		СПКБ "Газпроект"	
Н. контр.		Панасенко		01.07			
Утв.		Корж		01.07			

Копировал Формат А4

Серия 5.905-17.07 вып. 1 ч.2

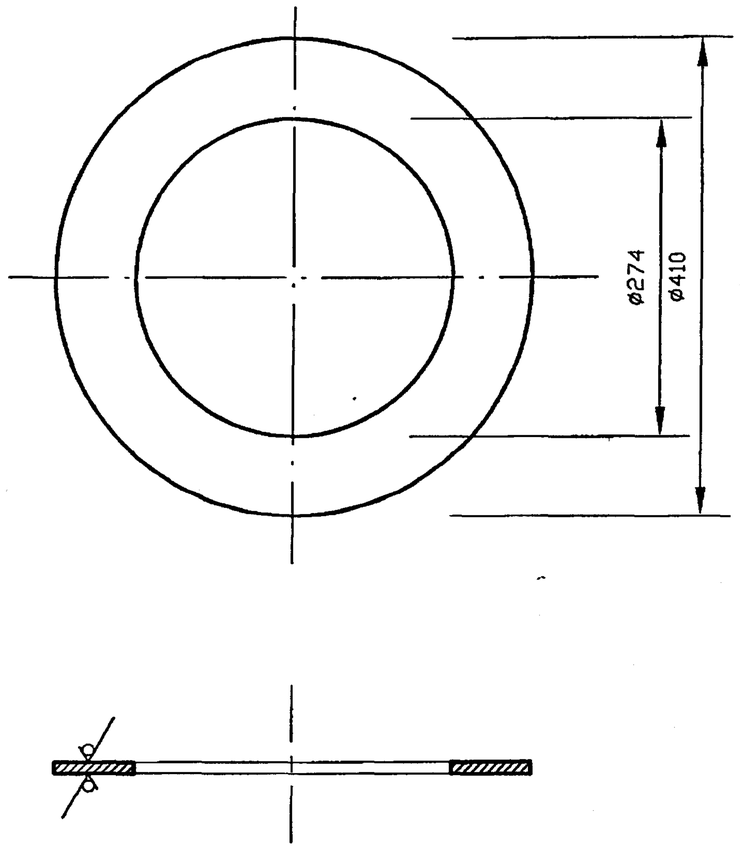

Подпись и дата | Инв. N дубл. | Взам инв. N | Подпись и дата | Инв. N подл.

Изм.	Лист	N докум.	Подпись	Дата	С3К26.03.01.01		
Разраб.		Тарасенко		01.07	Фланец	Лит.	Масса: 5,73 / Масштаб: —
Пров.		Крючков		01.07		Лист	Листов 1
Н. контр.		Панасенко		01.07	Полоса А 10×410 ГОСТ 82-70* / Ст3кп II ГОСТ 535-88*	СПКБ "Газпроект"	
Утв.		Корж		01.07			

Копировал Формат А3

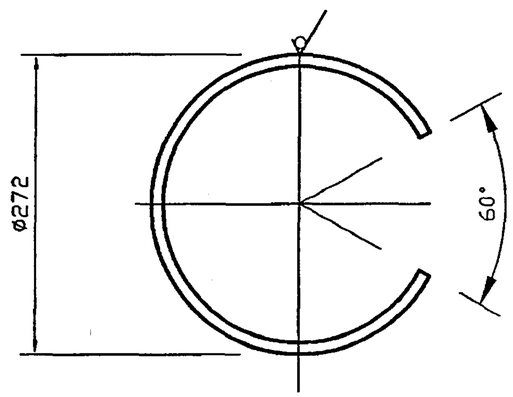

Подпись и дата | Инв. N дубл. | Взам инв. N | Подпись и дата | Инв. N подл.

Изм.	Лист	N докум.	Подпись	Дата	С3К26.03.01.02		
Разраб.		Тарасенко		01.07	Кольцо	Лит.	Масса: 0,80 / Масштаб: –
Пров.		Крючков		01.07		Лист	Листов 1
Н. контр.		Панасенко		01.07	Квадрат 12-В ГОСТ 2591-88* / Ст3кп II ГОСТ 535-88*	СПКБ "Газпроект"	
Утв.		Корж		01.07			

Копировал Формат А3

Серия 5.905-17.07 вып. 1 ч.2

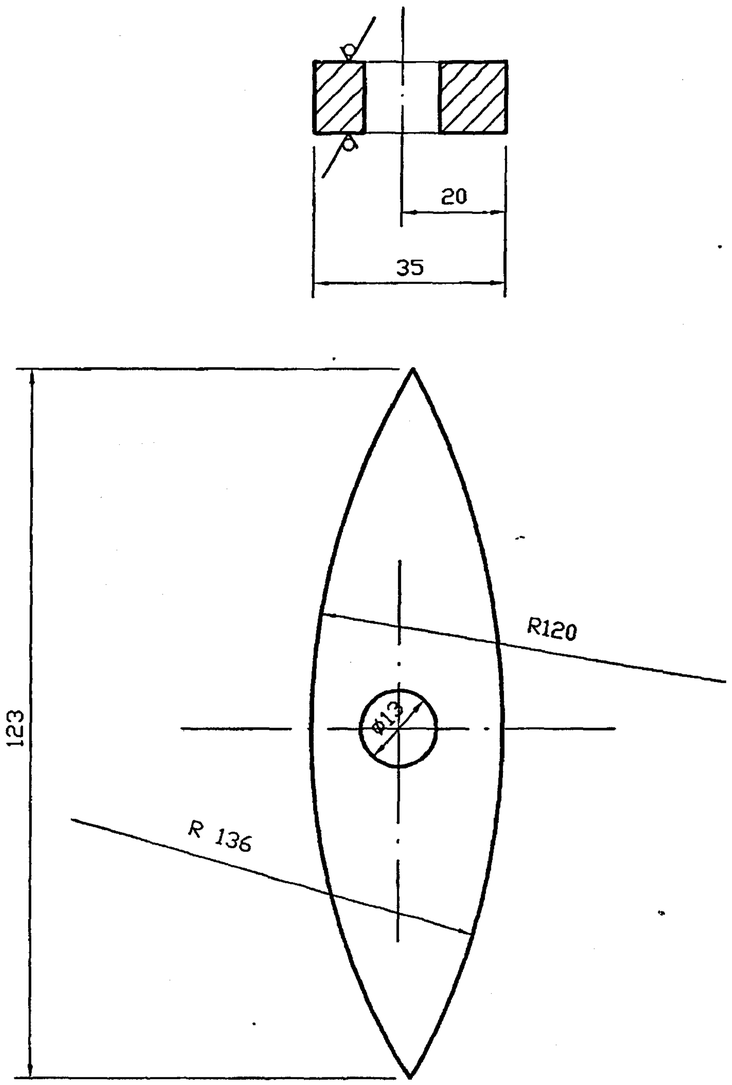

					С3К26.03.01.03			
Изм.	Лист	N докум.	Подпись	Дата	Косынка	Лит.	Масса	Масштаб
Разраб.		Тарасенко		01.07			0,21	—
Пров.		Крючков		01.07		Лист	Листов 1	
Н. контр.		Панасенко		01.07	Полоса 12х35-В ГОСТ 103-76* / Ст3кп II ГОСТ 535-88*	СПКБ "Газпроект"		
Утв.		Корж		01.07				

Подпись и дата | Инв. N дубл. | Взам инв. N | Подпись и дата | Инв. N подл.

Копировал Формат А3

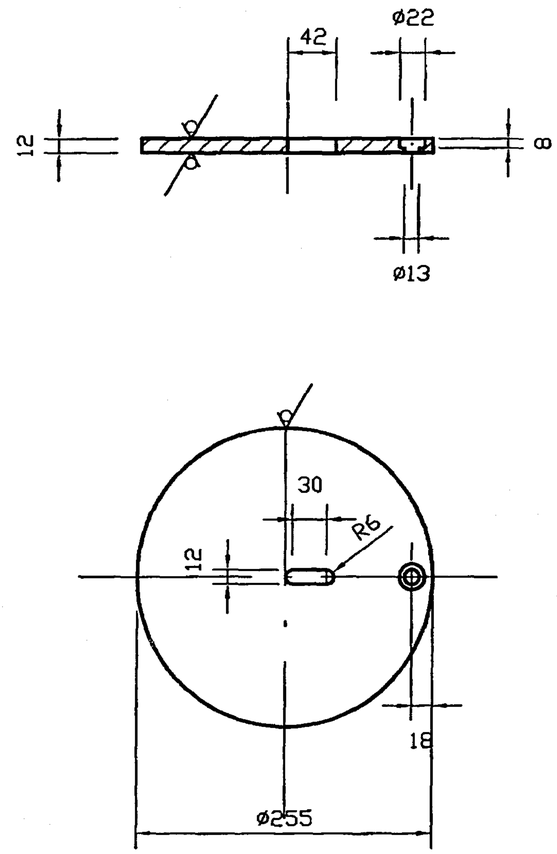

					С3К26.03.02.00			
Изм.	Лист	N докум.	Подпись	Дата	Крышка	Лит.	Масса	Масштаб
Разраб.		Тарасенко		01.07			4,76	–
Пров.		Крючков		01.07		Лист	Листов 1	
Н. контр.		Панасенко		01.07	Полоса А 12х255 ГОСТ 82-70* / Ст3кп II ГОСТ 535-88*	СПКБ "Газпроект"		
Утв.		Корж		01.07				

Подпись и дата | Инв. N дубл. | Взам инв. N | Подпись и дата | Инв. N подл.

Копировал Формат А3

Серия 5.905-17.07 вып. 1 ч.2

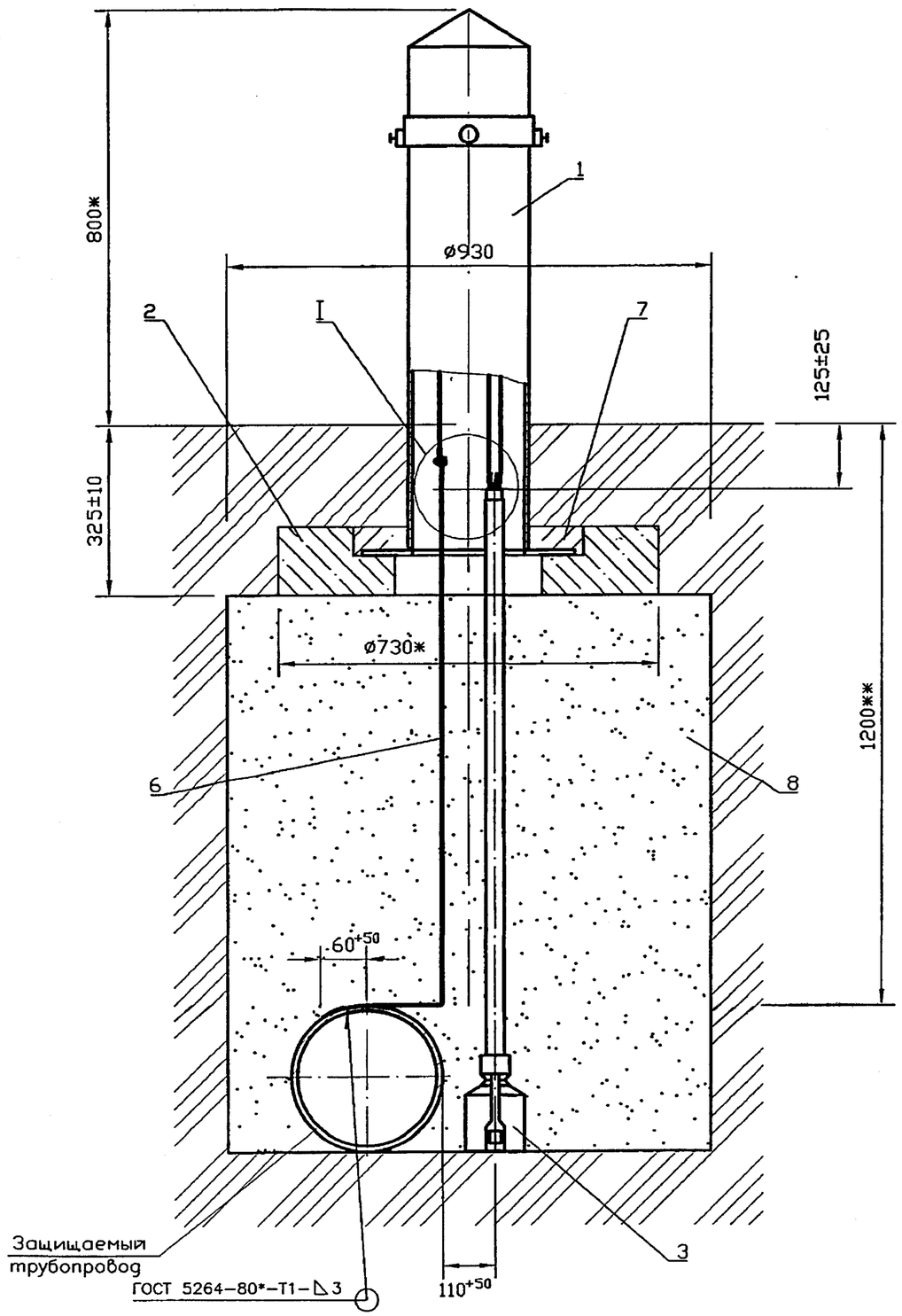

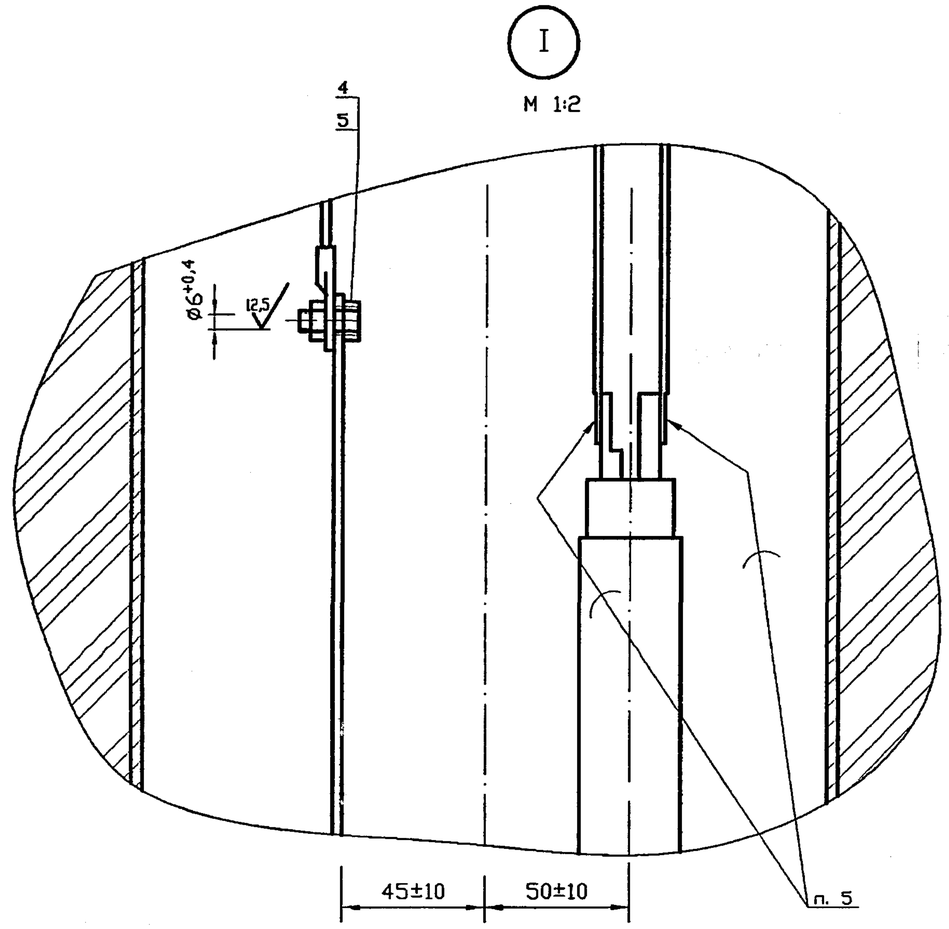

1. Покрытие детали поз.6 битумно-полимерное или битумно-минеральное весьма усиленного типа по ГОСТ 9.602-2005.
2. * Размер уточнить при проектировании.
3. ** Размеры для справок.
4. Масса дана без учета строительных материалов.
5. ПОС40 ГОСТ 21930-76*.

Изм.	Лист	N докум.	Подпись	Дата
Разраб.		Тарасенко		01.07
Пров.		Крючков		01.07
Н. контр.		Панасенко		01.07
Утв.		Корж		01.07

С3К27.00СБ

Контрольно-измерительный пункт на трубопроводе с колонкой. Сборочный чертеж

Лит.	Масса	Масштаб
	120	1:10

Лист | Листов 1

СПКБ "Газпроект"

Копировал | Формат А3

Инв. N подл. | Подпись и дата | Взам инв. N | Инв. N дубл. | Подпись и дата

Серия 5.905-17.07 вып. 1 ч. 2

Формат	Зона	Поз.	Обозначение	Наименование	Кол.	Примечание
				Документация		
А3			СЗК27.00СБ	Сборочный чертеж		
				Сборочные единицы		
А4		1	СЗК27.01.00	Колонка	1	
А4		2	СЗК26.01.00	Подушка	1	
А4				Стандартные изделия		
		4		Болт М5х20.58.096		
				ГОСТ 7805-70*	2	
		5		Гайка М5.5.096		
				ГОСТ 5927-70*	2	
				Материалы		
		6		Полоса 5х30хБ-2 ГОСТ 103-76* / Ст3-1-I ГОСТ 535-88*		1,2м
		7		БСГ В15 П3 ГОСТ 7473-94*	0,001 $м^3$	см. примеч.
		8		Песок природный для		
				строительных работ		
				ГОСТ 8636-93*		0,60$м^3$
				Прочие изделия		
		9		Электрод стационарный		ТОО "ЭНЕС" г.Ставрополь
				ЭНЕС-1		
				ТУ47 3994-002-10244915-95	1	

Марку бетона по морозостойкости и водонепроницаемости следует назначать в зависимости от грунтовых условий и значений расчетных температур наружного воздуха в районе строительства

Изм.	Лист	N докум.	Подпись	Дата	СЗК27.00			
Разраб.		Тарасенко		01.07	Контрольно-измерительный пункт на трубопроводе с колонкой	Лит.	Лист	Листов 1
Пров.		Крючков		01.07		СПКБ "Газпроект"		
Н. контр.		Панасенко		01.07				
Утв.		Корж		01.07				

Подпись и дата | Инв. N дубл. | Взам инв. N | Подпись и дата | Инв. N подл.

Копировал Формат А4

Формат	Зона	Поз.	Обозначение	Наименование	Кол.	Примечание
				Документация		
А3			СЗК27.01.00СБ	Сборочный чертеж		
				Сборочные единицы		
А4		1	СЗК27.01.01.00	Корпус	1	
А4		2	СЗК27.01.02.00	Крышка	1	
				Детали		
А4		3	СЗК27.01.03	Плата	1	
				Стандартные изделия		
				Болты ГОСТ 7805-70*		
		5		М5х20.58.096	5	
		6		М8х20.58.096	4	
		7		Винт М6х20.58.096		
				ГОСТ 1481-84*	4	
				Гайки ГОСТ 5927-70*		
		8		М5.5.096	5	
		9		М8.5.096	4	
		10		Наконечник 2,5-5-2,6		
				ГОСТ 7386-80*	7	
				Материалы		
		11		Кабель ПВГ-660; 1х2,5		
				ГОСТ 16442-80*		5 м

Изм.	Лист	N докум.	Подпись	Дата	СЗК27.01.00			
Разраб.		Тарасенко		01.07	Колонка	Лит.	Лист	Листов 1
Пров.		Крючков		01.07		СПКБ "Газпроект"		
Н. контр.		Панасенко		01.07				
Утв.		Корж		01.07				

Подпись и дата | Инв. N дубл. | Взам инв. N | Подпись и дата | Инв. N подл.

Копировал Формат А4

Серия 5.905-17.07 вып. 1 ч.2

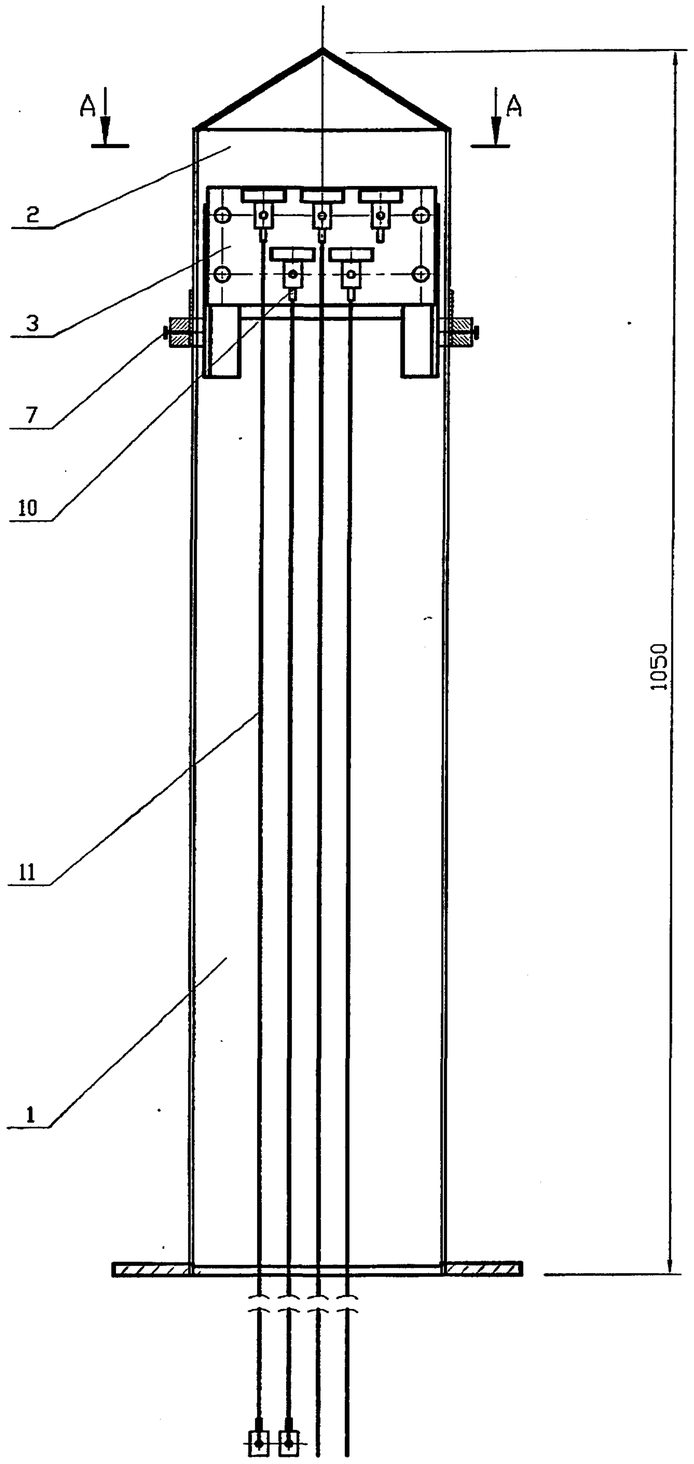

A-A
M 1:2

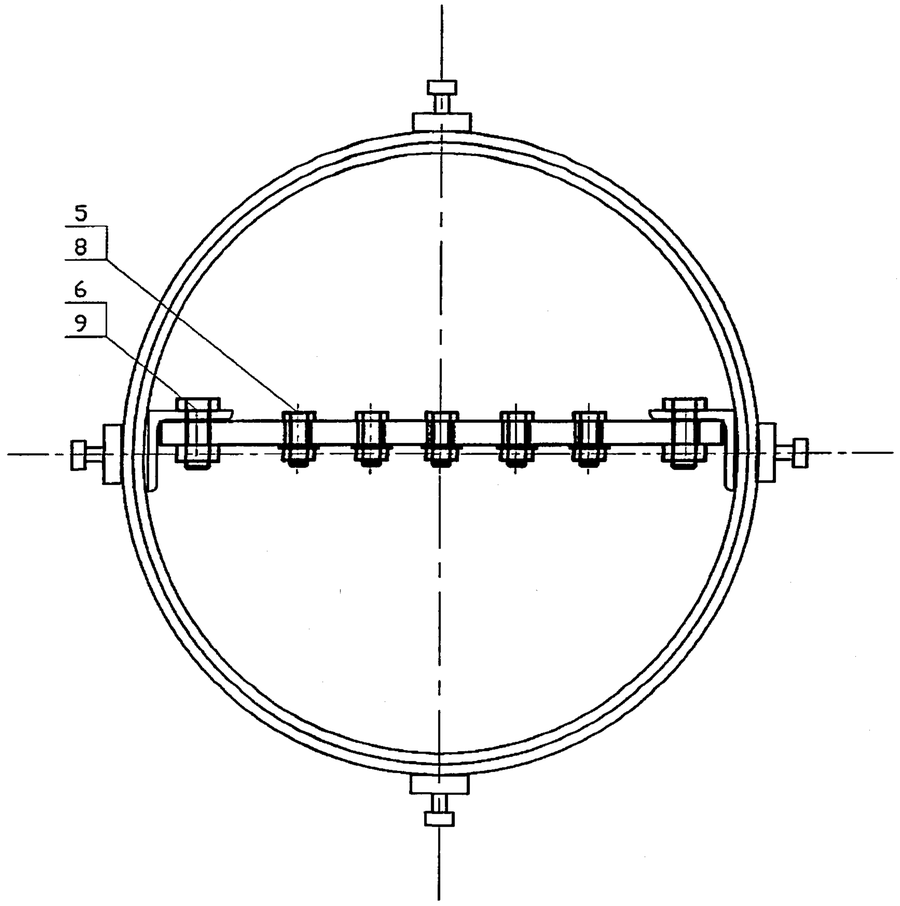

Изм.	Лист	N докум.	Подпись	Дата
Разраб.		Тарасенко		01.07
Пров.		Крючков		01.07
Н. контр.		Панасенко		01.07
Утв.		Корж		01.07

С3К27.01.00СБ

Колонка.
Сборочный чертеж

Лит.	Масса	Масштаб
	26,5	1:5
Лист	Листов 1	

СПКБ
"Газпроект"

Копировал

Формат А3

Инв. N подл. | Подпись и дата | Взам инв. N | Инв. N дубл. | Подпись и дата

Серия 5.905-17.07 вып. 1 ч. 2

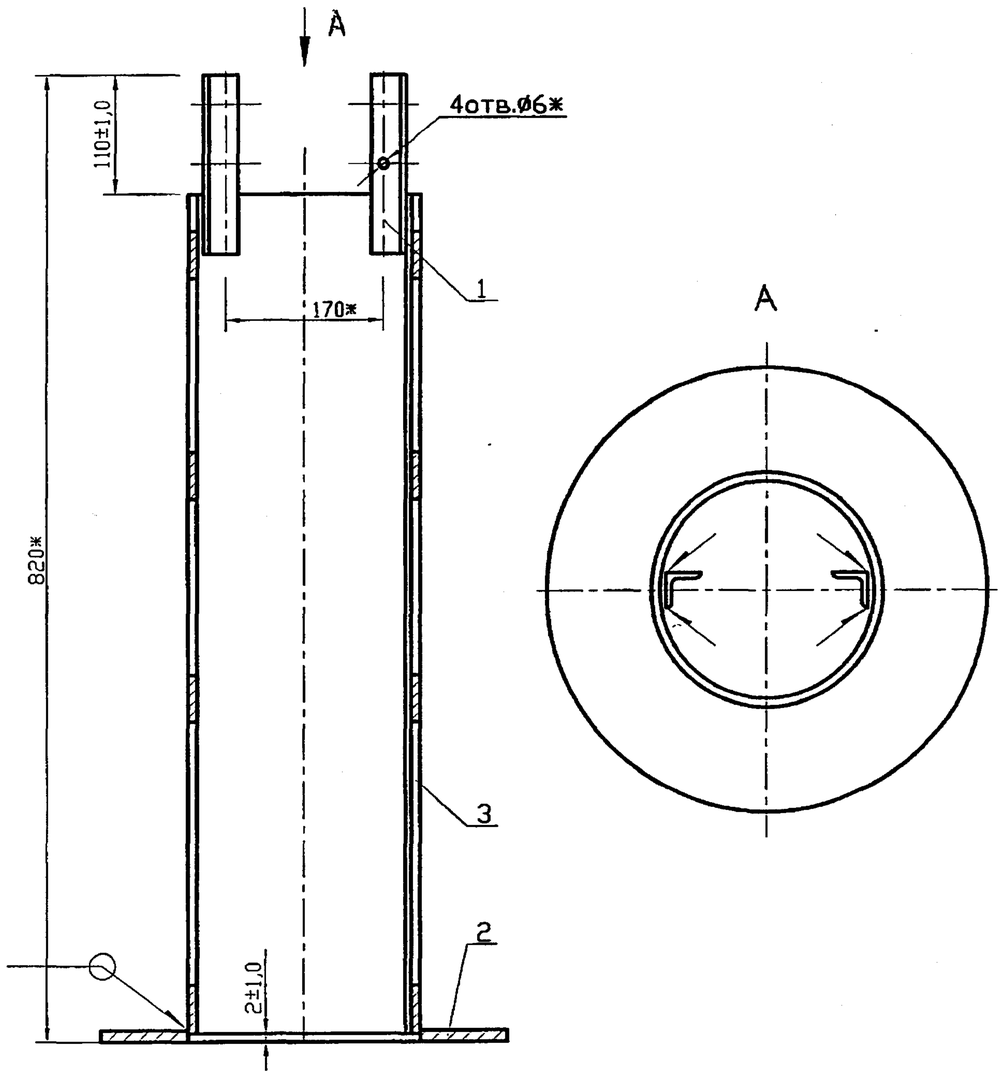

1. Сварные швы по ГОСТ 5264-80*-Т1-∆3.
2. * Размеры для справок

Изм.	Лист	N докум.	Подпись	Дата
Разраб.		Тарасенко		01.07
Пров.		Крючков		01.07
Н. контр.		Панасенко		01.07
Утв.		Корж		01.07

СЗК27.01.01.00СБ

Корпус.
Сборочный чертеж

Лит.	Масса	Масштаб
	20,4	1:5

Лист | Листов 1

СПКБ "Газпроект"

Копировал | Формат А4

Формат	Зона	Поз.	Обозначение	Наименование	Кол.	Примечание
				Документация		
А4			СЗК27.01.01.00СБ	Сборочный чертеж		
				Детали		
А4		1	СЗК27.01.01.01	Уголок	2	
А4		2	СЗК27.01.01.02	Фланец	1	
А4		4	СЗК27.01.01.03	Труба		
				Труба 219х3.5 ГОСТ 10704-91 / Д ГОСТ 10705-80*		
				L=708$_{-2,0}$	1	13,2кг

СЗК27.0101.00

Изм.	Лист	N докум.	Подпись	Дата
Разраб.		Тарасенко		01.07
Пров.		Крючков		01.07
Н. контр.		Панасенко		01.07
Утв.		Корж		01.07

Корпус

Лит.	Лист	Листов
		1

СПКБ "Газпроект"

Копировал | Формат А4

Подпись и дата | Инв. N дубл. | Взам инв. N | Подпись и дата | Инв. N подл.

Серия 5.905-17.07 вып. 1 ч. 2

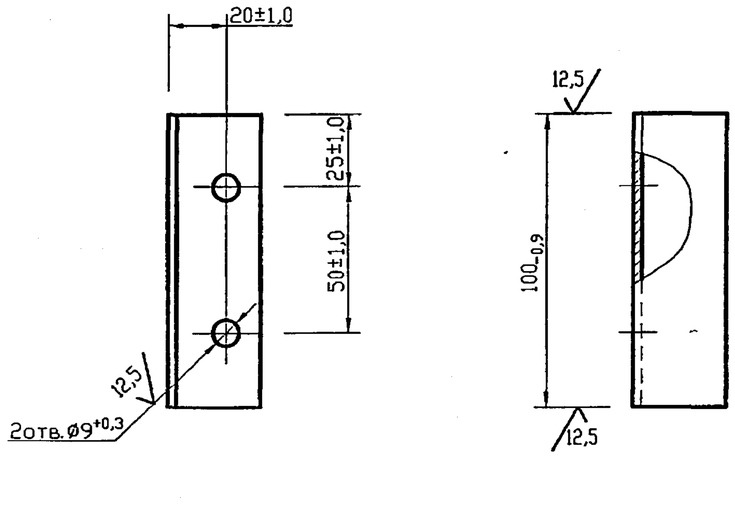

					С3К27.01.01.01			
Изм.	Лист	N докум.	Подпись	Дата	Уголок	Лит.	Масса	Масштаб
Разраб.		Тарасенко		01.07			0,2	1:2
Пров.		Крючков		01.07		Лист	Листов 1	
Н. контр.		Панасенко		01.07	Уголок 32х32х3-Б ГОСТ 8509-93 / Ст3-1-1- ГОСТ 535-88*	СПКБ "Газпроект"		
Утв.		Корж		01.07				

Подпись и дата | Инв. N дубл. | Взам инв. N | Подпись и дата | Инв. N подл.

Копировал Формат А4

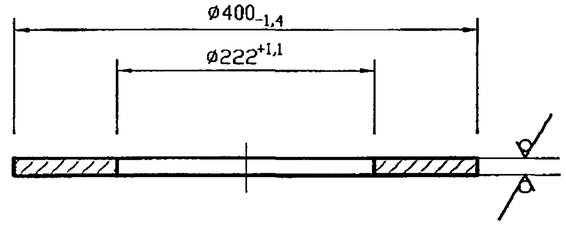

					С3К27.01.01.02			
Изм.	Лист	N докум.	Подпись	Дата	Фланец	Лит.	Масса	Масштаб
Разраб.		Тарасенко		01.07			6,8	1:5
Пров.		Крючков		01.07		Лист	Листов 1	
Н. контр.		Панасенко		01.07	Лист Б-ПН-10 ГОСТ 19903-74* / Ст3 ГОСТ 14637-89*	СПКБ "Газпроект"		
Утв.		Корж		01.07				

Подпись и дата | Инв. N дубл. | Взам инв. N | Подпись и дата | Инв. N подл.

Копировал Формат А4

Серия 5.905-17.07 вып. 1 ч. 2

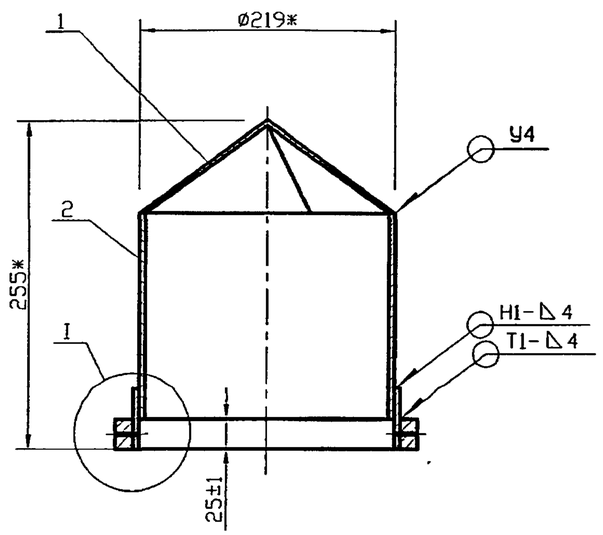

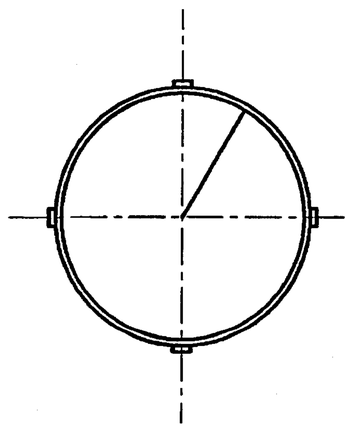

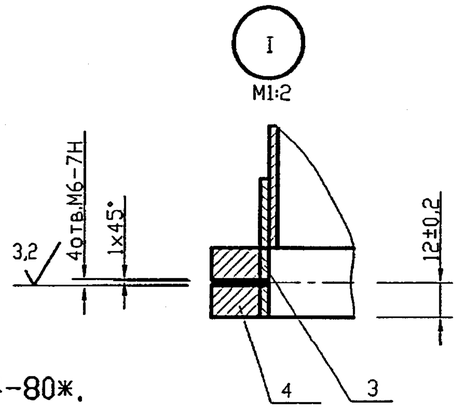

1. Сварочные швы по ГОСТ 5264-80*.
2. * Размеры для справок

Изм.	Лист	N докум.	Подпись	Дата
Разраб.		Тарасенко		01.07
Пров.		Крючков		01.07
Н. контр.		Панасенко		01.07
Утв.		Корж		01.07

С3К27.01.02.00СБ

Крышка.
Сборочный чертеж

Лит.	Масса	Масштаб
	6,9	1:5

Лист | Листов 1

СПКБ "Газпроект"

Копировал | Формат А4

Формат	Зона	Поз.	Обозначение	Наименование	Кол.	Примечание
				Документация		
А4			С3К27.01.02.00СБ	Сборочный чертеж		
				Детали		
А4		1	С3К27.01.02.01	Конус	1	
Б4		2		Труба		
				Труба 219х3,5 ГОСТ 10704-91 / Д ГОСТ 10705-80*		
				L = 160 -0,74	1	3,1кг
Б4		3	С3К27.01.02.02	Полоса		
				Полоса 5х50хБ-2 ГОСТ 103-76* / Ст3-1-I ГОСТ 535-88*		
				L = 703 -2,0	1	1,37 кг
Б4		4	С3К27.01.02.03	Бобышка		
				Круг 25-В ГОСТ 2590-88 / Ст3-1-I ГОСТ 535-88*		
				L = 10 -0,36	4	0,04 кг

Изм.	Лист	N докум.	Подпись	Дата
Разраб.		Тарасенко		01.07
Пров.		Крючков		01.07
Н. контр.		Панасенко		01.07
Утв.		Корж		01.07

С3К27.01.02.00

Крышка

Лит.	Лист	Листов
		1

СПКБ "Газпроект"

Копировал | Формат А4

Подпись и дата | Инв. N дубл. | Взам инв. N | Подпись и дата | Инв. N подл.

Серия 5.905-17.07 вып. 1 ч. 2

12,5

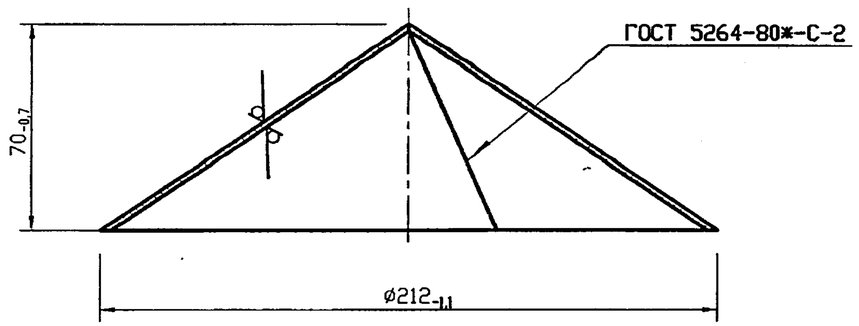

Изм.	Лист	N докум.	Подпись	Дата	С3К27.01.02.01		
Разраб.		Тарасенко		01.07	Конус	Лит.	Масса 1,32 / Масштаб 1:2
Пров.		Крючков		01.07		Лист	Листов 1
Н. контр.		Панасенко		01.07	Лист Б-ПН-2.0 ГОСТ 19903-74* / I-IV-Ст3 ГОСТ 16523-97	СПКБ "Газпроект"	
Утв.		Корж		01.07			

Подпись и дата | Инв. N дубл. | Взам инв. N | Подпись и дата | Инв. N подл.

Копировал Формат А4

12,5

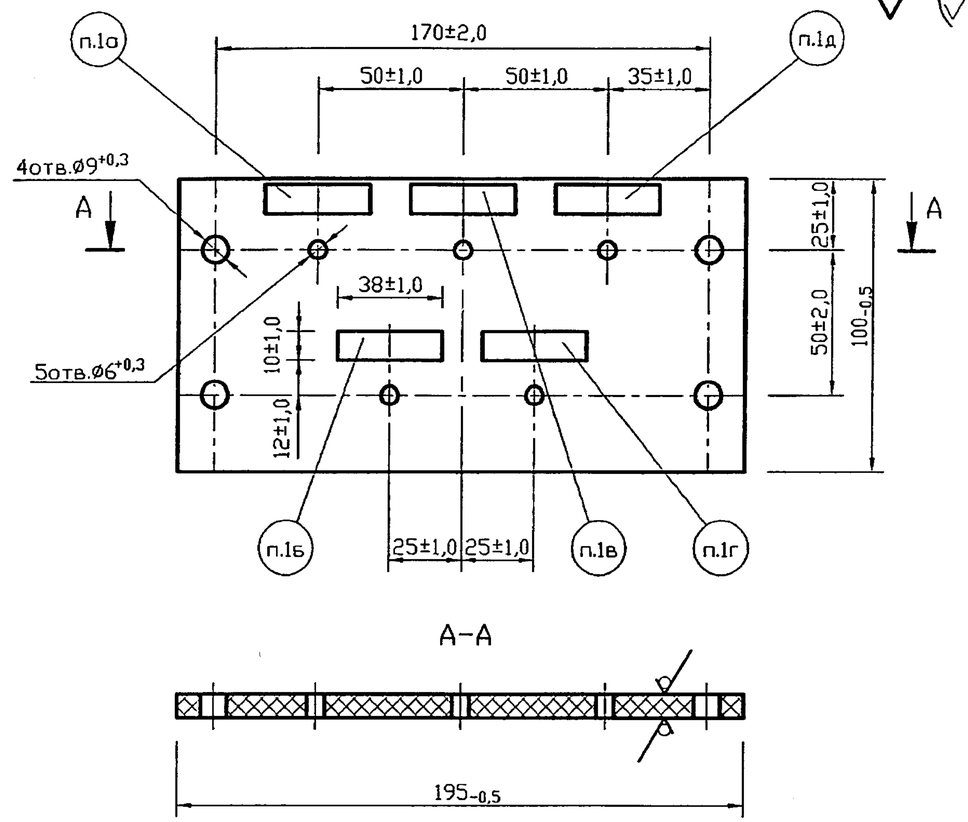

1. Надписи в рамках:
   а) трубопровод;
   б) электрод металлический;
   в) датчик;
   г) резерв.
2. Надписи гравировать.
3. Шрифт 110-3 ГОСТ 2930-62*

Изм.	Лист	N докум.	Подпись	Дата	С3К27.01.03		
Разраб.		Тарасенко		01.07	Плата	Лит.	Масса 0,2 / Масштаб 1:2
Пров.		Крючков		01.07		Лист	Листов 1
Н. контр.		Панасенко		01.07	Текстолит А-8,0 ГОСТ 2910-74*	СПКБ "Газпроект"	
Утв.		Корж		01.07			

Подпись и дата | Инв. N дубл. | Взам инв. N | Подпись и дата | Инв. N подл.

Копировал Формат А4

Серия 5.905-17.07 вып. 1 ч.2

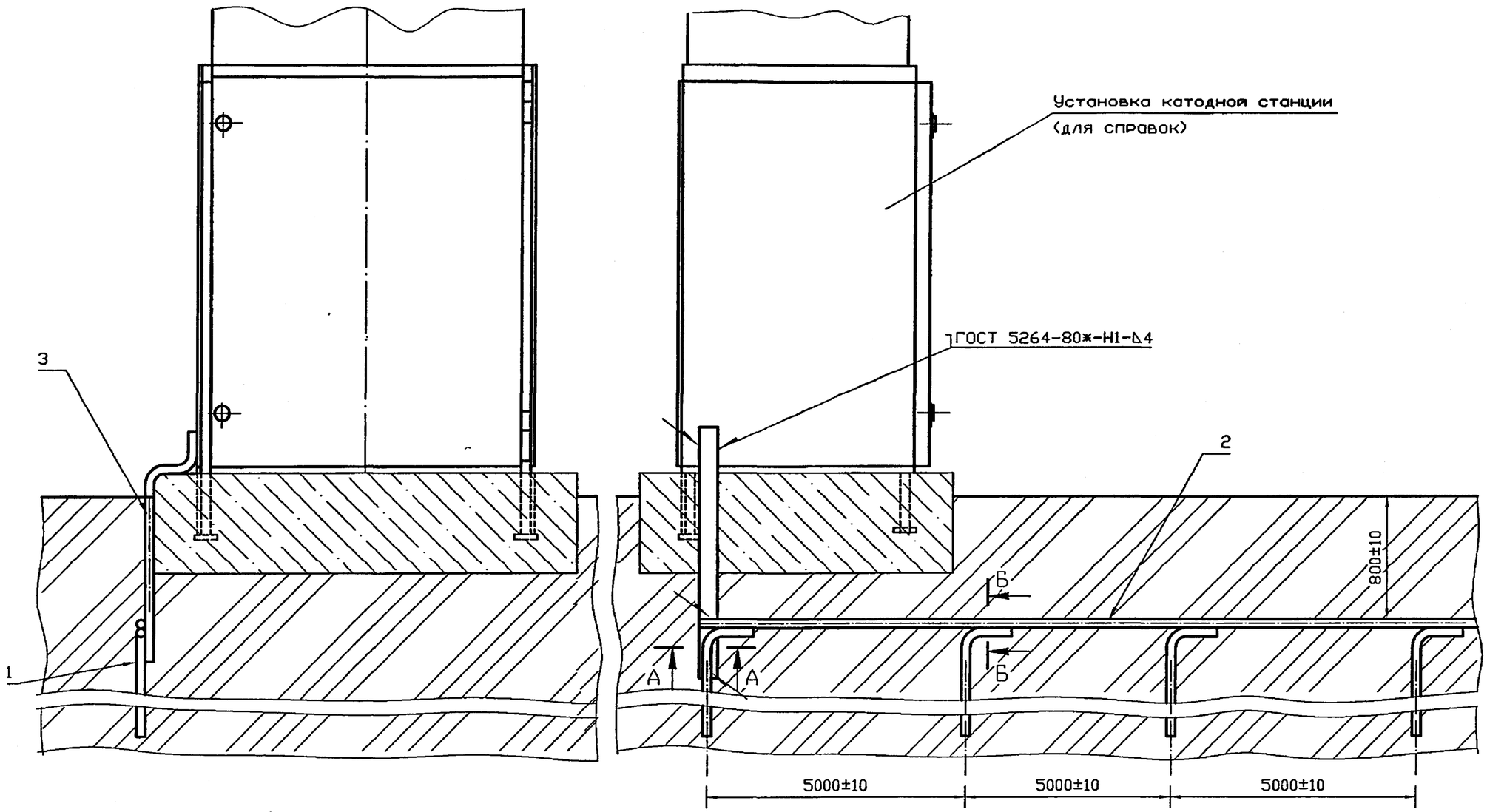

1. После окончания монтажных работ необходимо провести испытание заземляющего устройства согласно "Правилам устройства электроустановок".
2. Сварка ручная электродуговая.

А-А
М 1:2

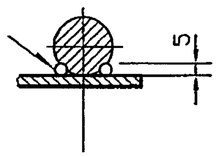

Б-Б
М 1:2

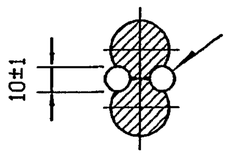

Изм.	Лист	N докум.	Подпись	Дата
Разраб.		Тарасенко		01.07
Пров.		Крючков		01.07
Н. контр.		Панасенко		01.07
Утв.		Корж		01.07

С3К28.00СБ

Заземление защитное.
Сборочный чертеж

Лит.	Масса	Масштаб
	88.0	1:10
Лист	Листов 1	

СПКБ "Газпроект"

Копировал

Формат А3

Инв. N подл. | Подпись и дата | Взам инв. N | Инв. N дубл. | Подпись и дата

Серия 5.905-17.07 вып. 1 ч. 2

Формат	Зона	Поз.	Обозначение	Наименование	Кол.	Примечание
				Документация		
А3			СЗК28.00СБ	Сборочный чертеж		
				Детали		
А4		1	СЗК28.01	Заземлитель	4	
Б4		2	СЗК28.02	Пруток		
				Круг $\frac{\text{20-В ГОСТ 2590-88}}{\text{Ст3-1-I ГОСТ535-88*}}$		
				L=15120 $_{-1,0}$	1	37,3 кг
Б4		3	СЗК28.03	Полоса		
				Полоса $\frac{\text{4х40х6-2 ГОСТ 103-76*}}{\text{Ст3-1-I ГОСТ 535-88*}}$		
				L=1300 $_{-5,0}$	1	1,64 кг

Подпись и дата | Инв. N дубл. | Взам инв. N | Подпись и дата | Инв. N подл.

Изм.	Лист	N докум.	Подпись	Дата	СЗК28.00			
Разраб.		Тарасенко		01.07	Заземление защитное	Лит.	Лист	Листов 1
Пров.		Крючков		01.07		СПКБ "Газпроект"		
Н. контр.		Панасенко		01.07				
Утв.		Корж		01.07				

Копировал Формат А4

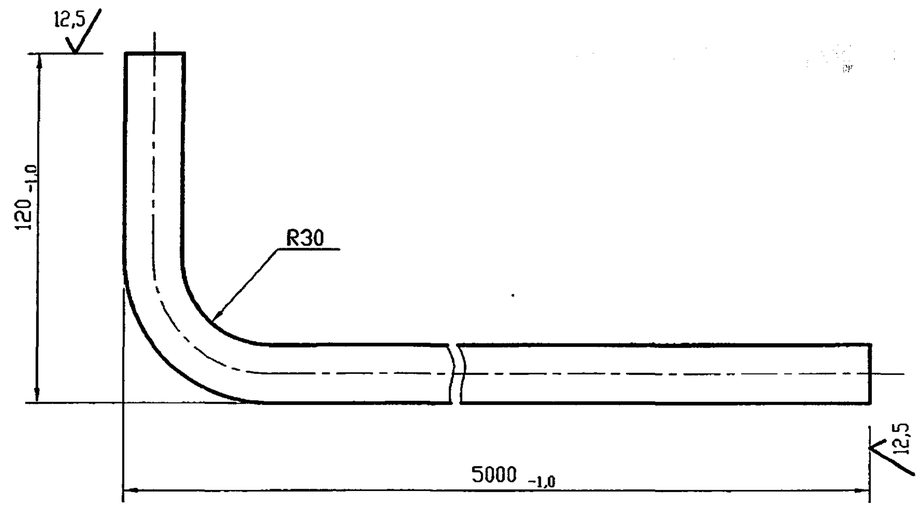

Подпись и дата | Инв. N дубл. | Взам инв. N | Подпись и дата | Инв. N подл.

Изм.	Лист	N докум.	Подпись	Дата	СЗК.28.01			
Разраб.		Тарасенко		01.07	Заземлитель	Лит.	Масса 12,25	Масштаб 1:2
Пров.		Крючков		01.07		Лист	Листов 1	
Н. контр.		Панасенко		01.07	Круг $\frac{\text{20-В ГОСТ 2590-88}}{\text{Ст3-1-I ГОСТ 535-88*}}$	СПКБ "Газпроект"		
Утв.		Корж		01.07				

Копировал Формат А4

Серия 5.905-17.07 вып. 1 ч. 2

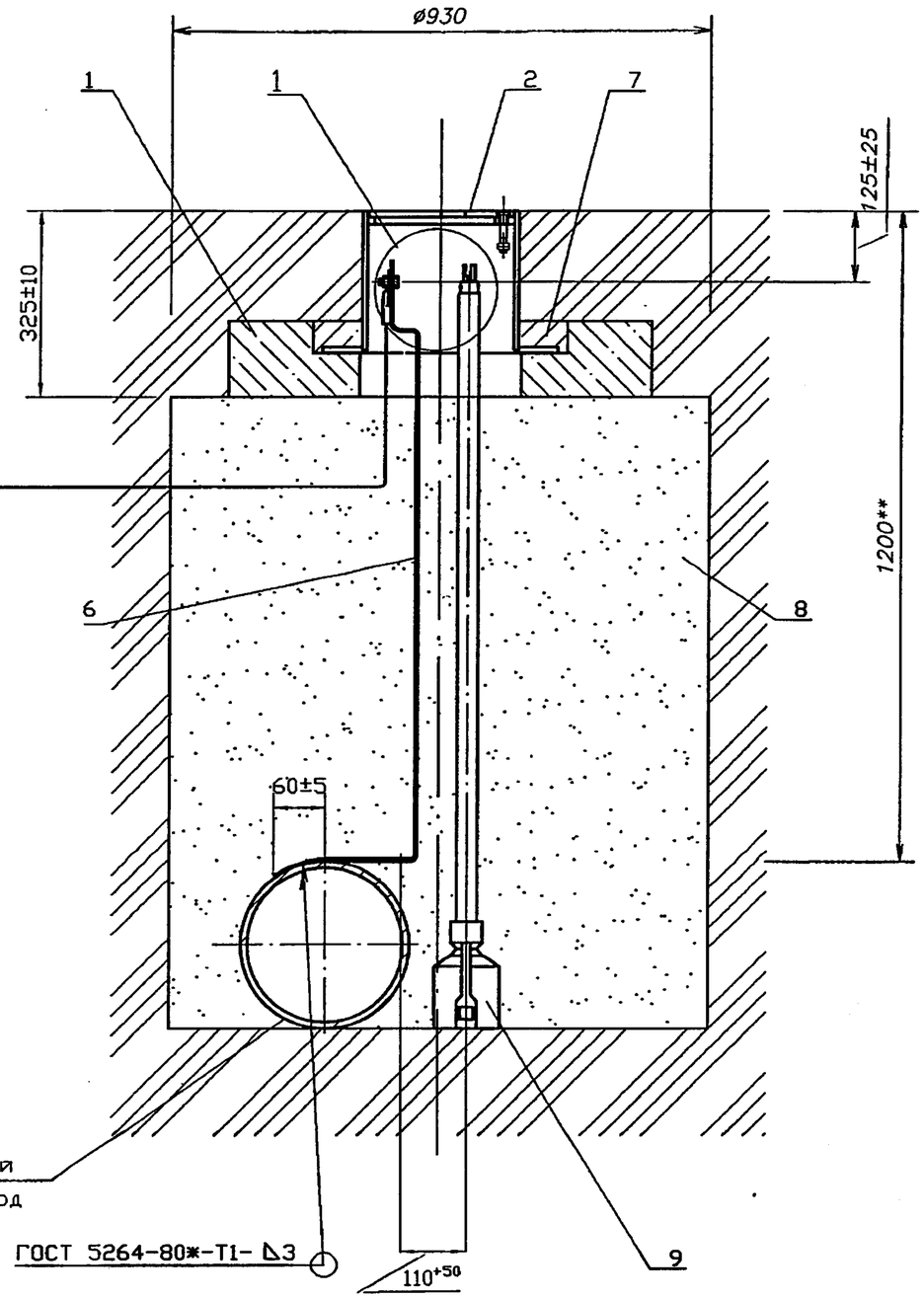

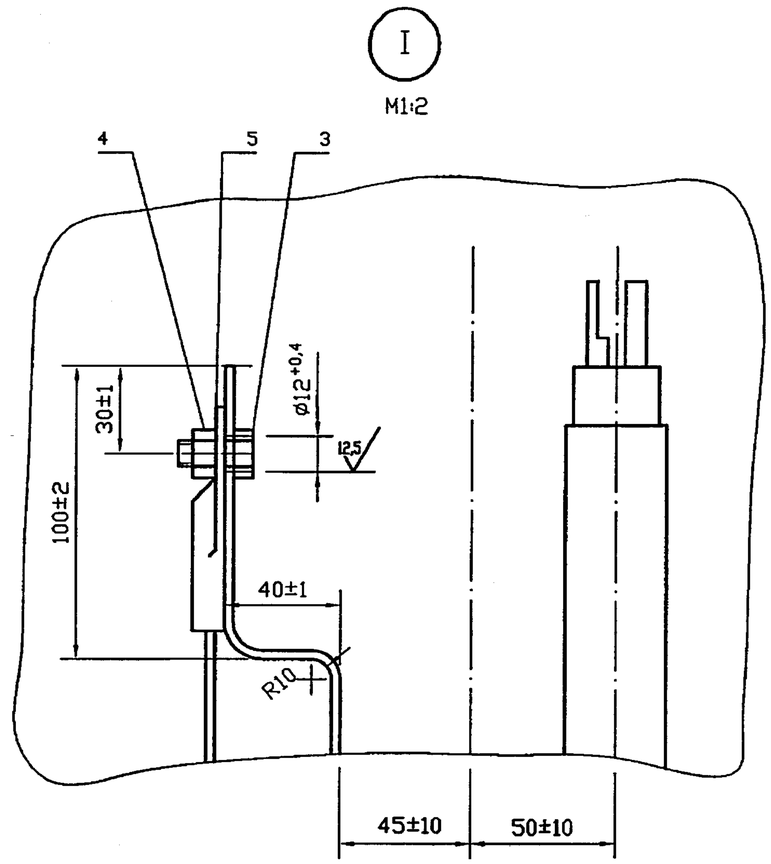

1. Покрытие детали поз.6 битумно-полимерное или битуно-минеральное весьма усиленного типа по ГОСТ 9.602-2005.
2. * Размер уточнить при проектировании.
3. Масса дана без учета строительных материалов.

Изм.	Лист	N докум.	Подпись	Дата				
Разраб.		Тарасенко		01.07	Контактное устройство на трубопроводе. Сборочный чертеж	Лит.	Масса	Масштаб
Пров.		Крючков		01.07			73	1:10
						Лист	Листов 1	
Н. контр.		Панасенко		01.07		СПКБ "Газпроект"		
Утв.		Корж		01.07				

3К29.00СБ

Копировал

Формат А3

Подпись и дата | Инв. N дубл. | Взам инв. N | Подпись и дата | Инв. N подл.

Серия 5.905-17.07 вып. 1 ч. 2

Формат	Зона	Поз.	Обозначение	Наименование	Кол.	Примечание
				Документация		
А3			СЗК29.00СБ	Сборочный чертеж		
				Сборочные единицы		
А4		1	СЗК26.01.00	Подушка	1	
А4		2	СЗК26.03.00	Ковер	1	
				Стандартные изделия		
		3		Болт М10х30.58.096		
				ГОСТ 7798-70*	1	
		4		Гайка М10.5.096		
				ГОСТ 5915-70*	1	
		5		Наконечник 35-10-8		
				ГОСТ 9581-80*	1	

Подпись и дата | Инв. N дубл. | Взам инв. N | Подпись и дата | Инв. N подл.

Изм.	Лист	N докум.	Подпись	Дата	СЗК29.00		
Разраб.		Тарасенко		01.07	Контактное устройство на трубопроводе	Лит.	Лист 1 / Листов 2
Пров.		Крючков		01.07		СПКБ "Газпроект"	
Н. контр.		Панасенко		01.07			
Утв.		Корж		01.07			

Копировал Формат А4

Формат	Зона	Поз.	Обозначение	Наименование	Кол.	Примечание
				Материалы		
		6		Полоса 10х50хБ-2 ГОСТ 103-76* / Ст3-1-I ГОСТ 535-88*		1,4м
		7		БСГ В15 П3 ГОСТ 7473-94*	0,09 $м^3$	см. примеч.
		8		Песок природный для строительных работ ГОСТ 8736-93*		0,94$м^3$
				Прочие изделия		
		9		Электрод стационарный ЗНЕС-1 ТУ47 3994-002-10244915-95	1	ТОО "ЗНЕС" г.Ставрополь

Марку бетона по морозостойкости и водонепроницаемости следует назначать в зависимости от грунтовых условий и значения расчетных температур наружного воздуха в районе строительства

Подпись и дата | Инв. N дубл. | Взам инв. N | Подпись и дата | Инв. N подл.

Изм.	Лист	N докум.	Подпись	Дата	СЗК29.00	Лист 2

Копировал Формат А4

Серия 5.905-17.07 вып. 1 ч.2

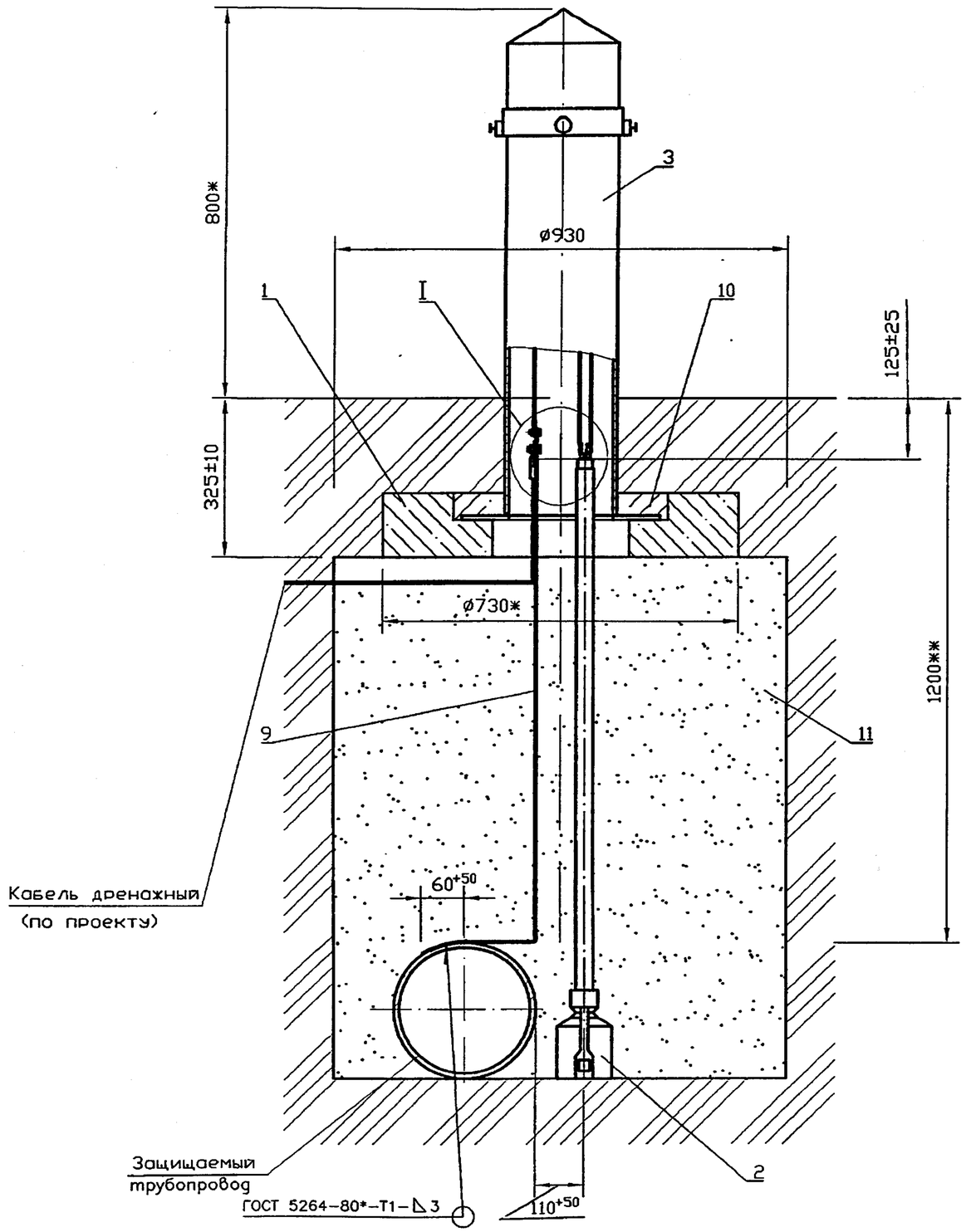

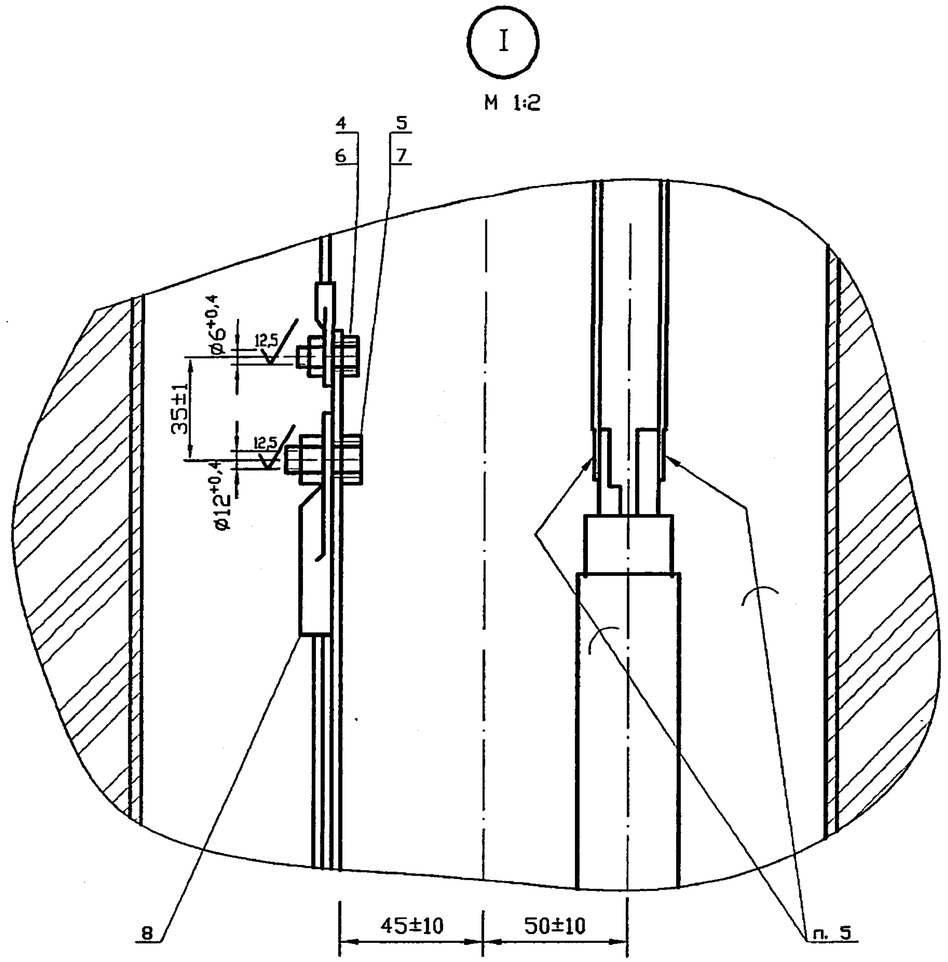

1. Покрытие детали поз.6 битумно-полимерное или битуно-минеральное весьма усиленного типа по ГОСТ 9.602-2005.
2. ** Размер уточнить при проектировании.
3. * Размеры для справок.
4. Масса дана без учета строительных материалов.
5. ПОС40 ГОСТ 21930-76*.

Изм.	Лист	N докум.	Подпись	Дата	С3К30.00СБ		
Разраб.		Тарасенко		01.07	Контактное устройство на трубопроводе с с колонкой. Сборочный чертеж	Лит.	Масса: 124 / Масштаб: 1:10
Пров.		Крючков		01.07		Лист	Листов 1
Н. контр.		Панасенко		01.07		СПКБ "Газпроект"	
Утв.		Корж		01.07			

Инв. N подл. | Подпись и дата | Взам инв. N | Инв. N дубл. | Подпись и дата

Копировал

Формат А3

Серия 5.905-17.07 вып. 1 ч.2

Формат	Зона	Поз.	Обозначение	Наименование	Кол.	Примечание
				Документация		
А3			СЗК30.00СБ	Сборочный чертеж		
				Сборочные единицы		
А4		1	СЗК26.01.00	Подушка	1	
А4		3	СЗК27.01.00	Колонка	1	
				Стандартные изделия		
				Болты ГОСТ 7805-70*		
		4		М5х20.58.096	2	
		5		М10х30.58.096	1	
				Гайки ГОСТ 5927-70*		
		6		М5.5.096	2	
		7		М10.5.096	1	
		8		Наконечник 35-10-8		
				ГОСТ 9581-80*	1	

Изм.	Лист	N докум.	Подпись	Дата	СЗК30.00		
Разраб.		Тарасенко		01.07	Контактное устройство на трубопроводе с колонкой	Лит.	Лист 1 / Листов 2
Пров.		Крючков		01.07		СПКБ "Газпроект"	
Н. контр.		Панасенко		01.07			
Утв.		Корж		01.07			

Подпись и дата | Инв. N дубл. | Взам инв. N | Подпись и дата | Инв. N подл.

Копировал Формат А4

Формат	Зона	Поз.	Обозначение	Наименование	Кол.	Примечание
				Материалы		
		9		Полоса 10х50х6-2 ГОСТ 103-76* / Ст3-1-I ГОСТ 535-88*		1,2м
		10		БСГ В15 П3 ГОСТ 7473-94*	0,001 $м^3$	см. примеч.
		11		Песок природный для строительных работ ГОСТ 8736-93*		0,02$м^3$
				Прочие изделия		
		2		Электрод стационарный ЭНЕС-1 ТУ47 3994-002-10244915-95	1	ТОО "ЭНЕС" г.Ставрополь

Марку бетона по морозостойкости и водонепроницаемости следует назначать в зависимости от грунтовых условий и значений расчетных температур наружного воздуха в районе строительства

Изм.	Лист	N докум.	Подпись	Дата	СЗК30.00	Лист 2

Подпись и дата | Инв. N дубл. | Взам инв. N | Подпись и дата | Инв. N подл.

Копировал Формат А4

Серия 5.905-17.07 вып. 1 ч.2

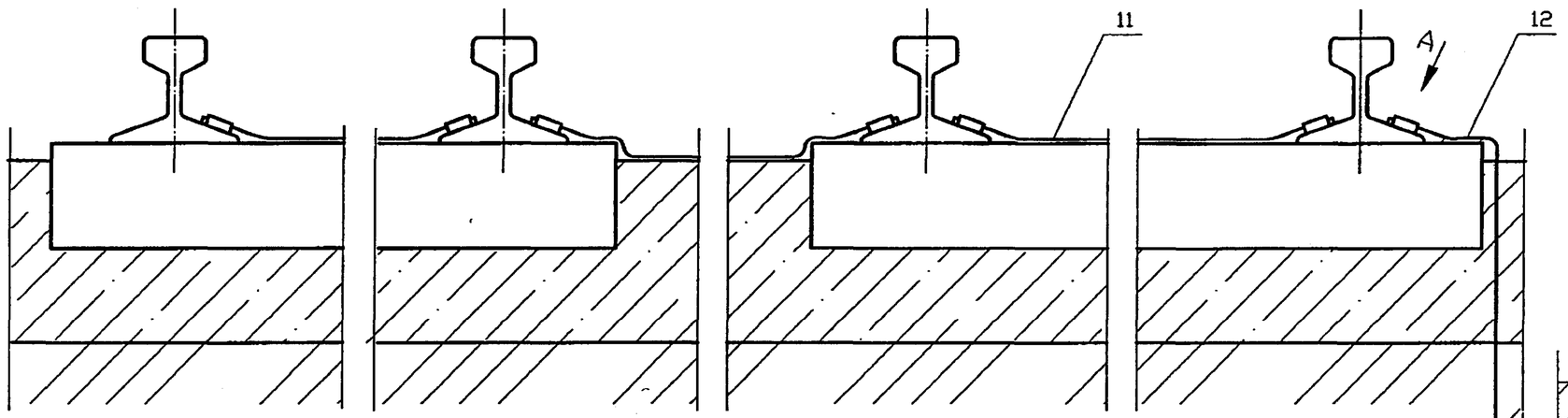

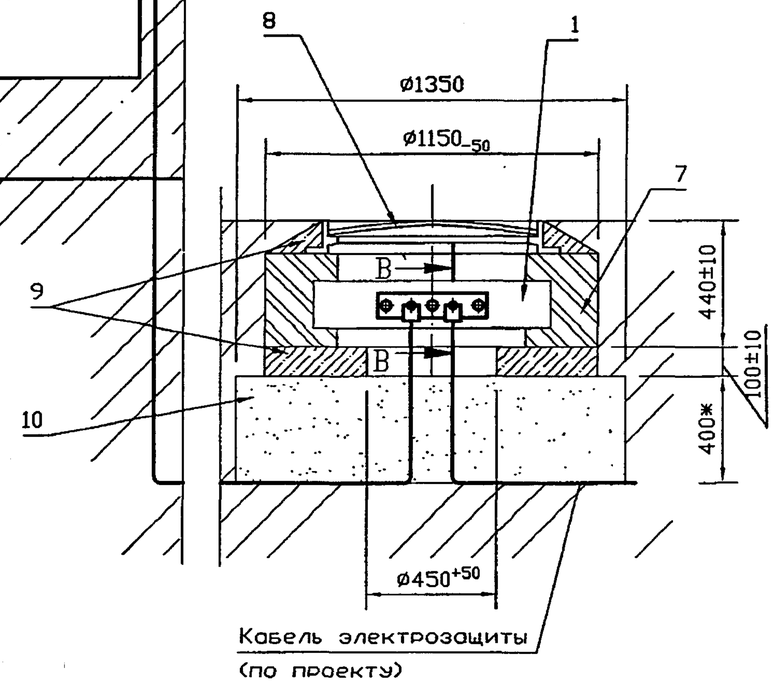

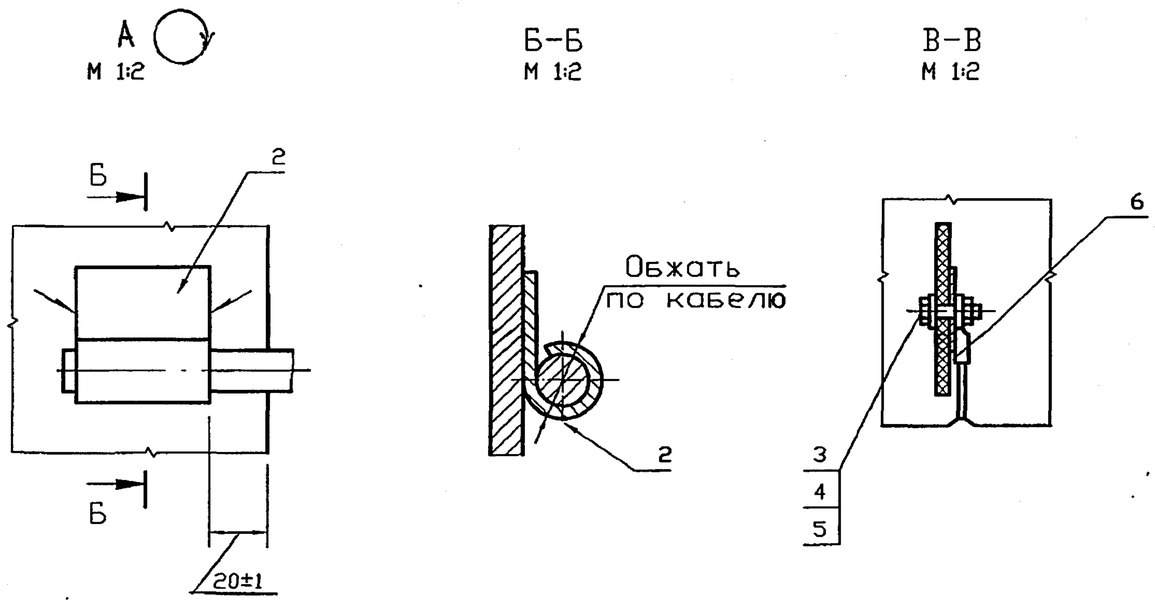

1. Сварные швы по ГОСТ 5264-80*-Н1-Δ4.
2. Масса дана без учета строительных материалов.

Изм.	Лист	N докум.	Подпись	Дата
Разраб.		Тарасенко		01.07
Пров.		Крючков		01.07
Н. контр.		Панасенко		01.07
Утв.		Корж		01.07

С3К31.00СБ

Подключение кабеля электрозащиты к рельсам железной дороги.

Сборочный чертеж

Лит.	Масса	Масштаб
	80	1:10
Лист	Листов 1	

СПКБ "Газпроект"

Копировал

Формат А3

Инв. N подл. | Подпись и дата | Взам инв. N | Инв. N дубл. | Подпись и дата

Серия 5.905-17.07 вып. 1 ч.2

Формат	Зона	Поз.	Обозначение	Наименование	Кол.	Примечание
				Документация		
А3			СЗК31.00СБ	Сборочный чертеж		
				Сборочные единицы		
А4		1	СЗК1.01.00	Клеммник	1	
				Детали		
А4		2	СЗК31.01	Наконечник	7	
				Стандартные изделия		
		3		Болт М10х30.58.096		
				ГОСТ 7798-70*	2	
		4		Гайка М10.5.096		
				ГОСТ 5915-70*	2	
		5		Шайба М10.01.019		
				ГОСТ 11371-78*	2	
		6		Наконечник 35-10-8		
				ГОСТ 9581-80*	2	
		7		Кирпич К-О 100 ГОСТ 530-95*	85	см. примеч.
		8		Люк ЛВ ГОСТ 3634-99*	1	

Подпись и дата | Инв. N дубл. | Взам инв. N | Подпись и дата | Инв. N подл.

Изм.	Лист	N докум.	Подпись	Дата
Разраб.		Тарасенко		01.07
Пров.		Крючков		01.07
Н. контр.		Панасенко		01.07
Утв.		Корж		01.07

СЗК31.00

Подключение кабеля электрозащиты к рельсам железной дороги

Лит.	Лист	Листов
	1	2

СПКБ "Газпроект"

Копировал Формат А4

Формат	Зона	Поз.	Обозначение	Наименование	Кол.	Примечание
				Материалы		
		9		БСГ В15 П3 ГОСТ 7473-94*	0,09	$м^3$ см. примеч.
		10		Песок природный для строительных работ ГОСТ 8736-93*		$0,1м^3$
		11		Провод М-70 ГОСТ 839-80*		7,0м
		12		Кабель ВбШв-660; 2х2,5 ГОСТ 16442-80*		5,0м

Марку кирпича и бетона по морозостойкости и водонепроницаемости следует назначать в зависимости от грунтовых условий и значений расчетных температур наружного воздуха в районе строительства

Подпись и дата | Инв. N дубл. | Взам инв. N | Подпись и дата | Инв. N подл.

Изм.	Лист	N докум.	Подпись	Дата

СЗК31.00

Лист 2

Копировал Формат А4

Серия 5.905-17.07 вып. 1 ч.2

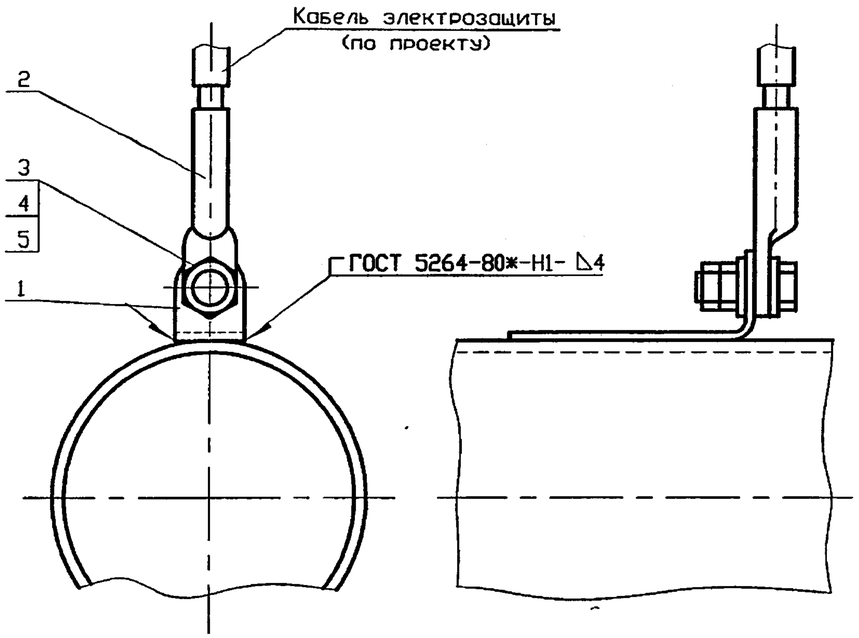

Покрытие места соединения битумно-полимерное или битумно-минеральное весьма усиленного типа по ГОСТ 9.602-2005

Формат	Зона	Поз.	Обозначение	Наименование	Кол.	Примечание
				Детали		
А4			С3К32.01	Уголок		
				Стандартные изделия		
				Наконечник 35-10-8 ГОСТ9581-80*	1	
				Болт М10х30.58.096 ГОСТ7798-70*	1	
				Гайка М10.5.096 ГОСТ5915-70*	2	
				Шайба 10.01.09 ГОСТ113371-78*	2	

С3К32.00

Изм.	Лист	N докум.	Подпись	Дата
Разраб.		Тарасенко		01.07
Пров.		Крючков		01.07
Н. контр.		Панасенко		01.07
Утв.		Корж		01.07

Соединение кабеля электрозащиты с трубопроводом

Лит.	Масса	Масштаб
	0,181	1:2

Лист | Листов 1

СПКБ "Газпроект"

Подпись и дата | Инв. N дубл. | Взам инв. N | Подпись и дата | Инв. N подл.

Копировал | Формат А4

12,5

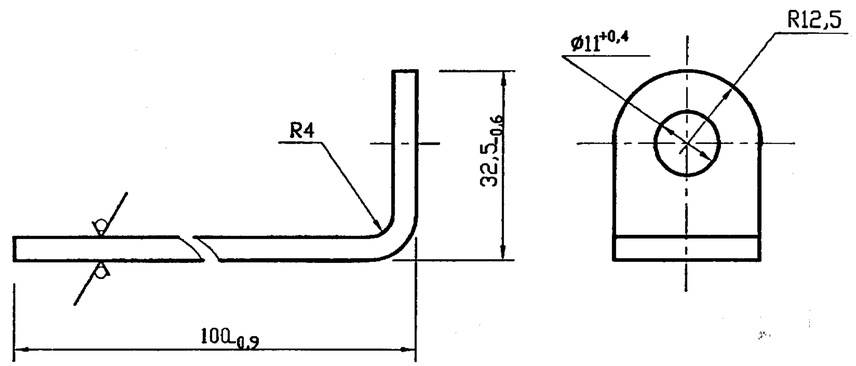

Покрытие Ц36 Ц1 ГОСТ 3640-94

С3К32.01

Изм.	Лист	N докум.	Подпись	Дата
Разраб.		Тарасенко		01.07
Пров.		Крючков		01.07
Н. контр.		Панасенко		01.07
Утв.		Корж		01.07

Уголок

Лит.	Масса	Масштаб
	0,102	1:1

Лист | Листов 1

Полоса $\frac{4х25хБ-2\ ГОСТ\ 103-76*}{Ст3пс1-I\ ГОСТ\ 535-88*}$

СПКБ "Газпроект"

Подпись и дата | Инв. N дубл. | Взам инв. N | Подпись и дата | Инв. N подл.

Копировал | Формат А4

Серия 5.905-17.07 вып. 1 ч. 2

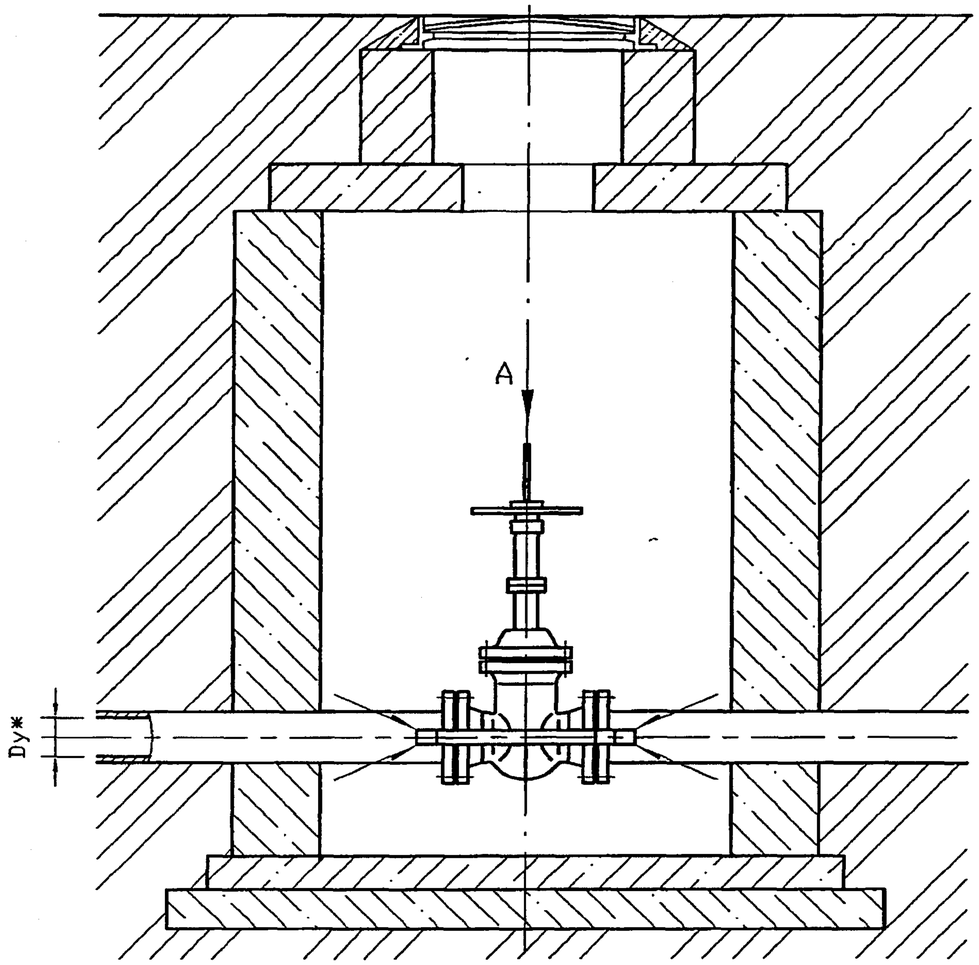

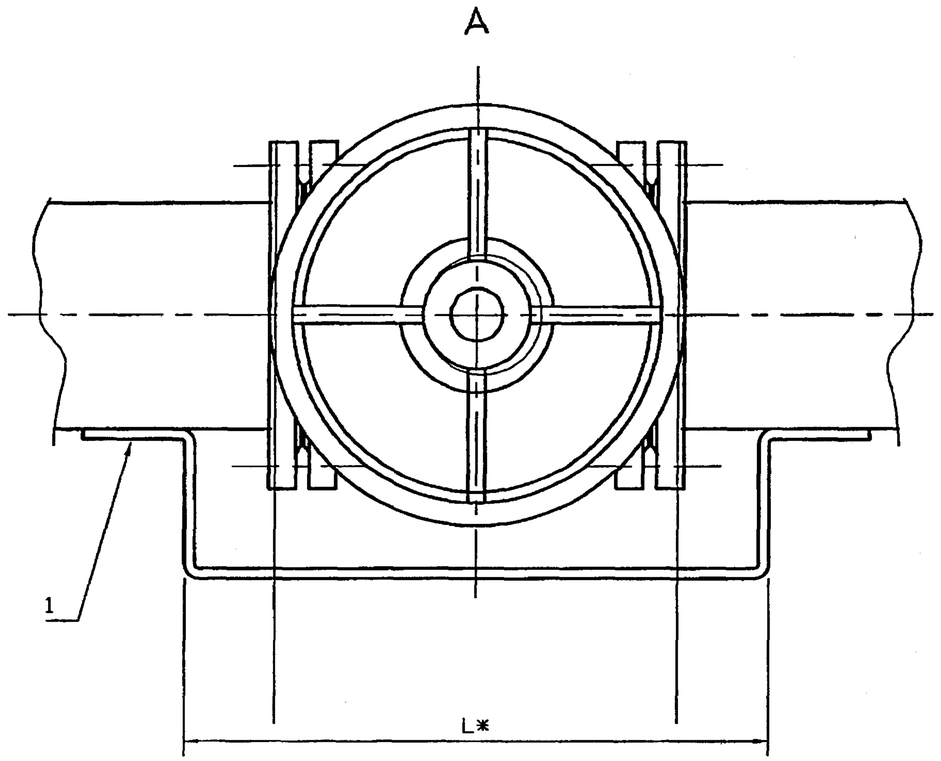

1. Покрытие детали поз. 1 битумно-полимерное или битумно-минеральное весьма усиленного типа по ГОСТ 9.602-2005.
2. Сварные швы по ГОСТ 5264-80*-Н1-Δ-4.

Обозначение	Условный проход Dy*,мм	L*,мм	Масса, кг
С3К33.00	100; 125	960	1,20
-01	150; 175; 200	1000	1,23
-02	250; 300; 350	1100	1,29
-03	400; 500; 600; 700; 800; 900; 1000	1225	1,44

Формат	Поз.	Зона	Обозначение	Наименование	Кол.	Масса, кг
				Детали		
А4		1	С3К33.01	Перемычка	1	

С3К33.00СБ

Изм.	Лист	N докум.	Подпись	Дата
Разраб.		Тарасенко		01.07
Пров.		Крючков		01.07
Н. контр.		Панасенко		01.07
Утв.		Корж		01.07

УСТАНОВКА ПОСТОЯННОЙ ЭЛЕКТРОПЕРЕМЫЧКИ НА ЗАДВИЖКЕ. СБОРОЧНЫЙ ЧЕРТЁЖ

Лит.	Масса	Масштаб
	см. табл.	-
Лист	Листов 1	

СПКБ "Газпроект"

Копировал

Формат А3

Инв. N подл. | Подпись и дата | Взам инв. N | Инв. N дубл. | Подпись и дата

Серия 5.905-17.07 вып. 1 ч.2

12,5 (√)

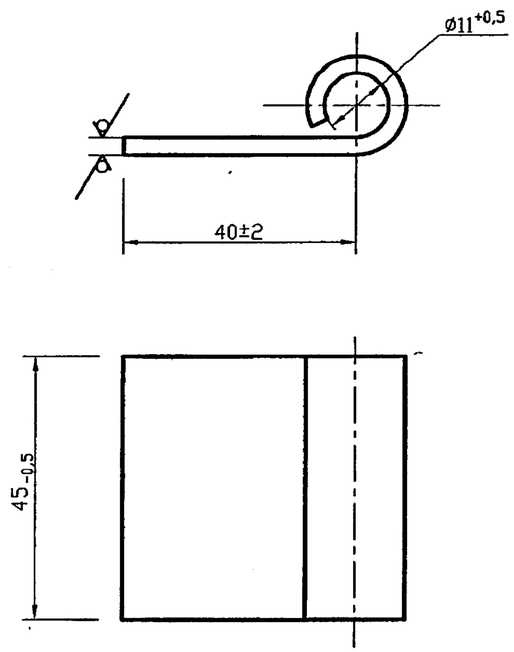

Изм.	Лист	N докум.	Подпись	Дата
Разраб.		Тарасенко		01.07
Пров.		Крючков		01.07
Н. контр.		Панасенко		01.07
Утв.		Корж		01.07

С3К31.01

Наконечник

Лит.	Масса	Масштаб
	0,7	1:1

Лист | Листов 1

Лист 6-ПН-3,0 ГОСТ 19903-74*
1-IV-Ст3 ГОСТ 16523-97

СПКБ "Газпроект"

Копировал | Формат А4

Формат	Зона	Поз.	Обозначение	Наименование	Кол.	Примечание
				Документация		
А3			С3К33.00СБ	Сборочный чертеж		
			Переменные	данные для исполнений:		
				С3К33.00		
				Детали		
А4		1	С3К33.01-01	Перемычка	1	
				С3К33.00-01		
				Детали		
А4		1	С3К33.01-02	Перемычка	1	
				С3К33.00-02		
				Детали		
А4		1	С3К33.01-03	Перемычка	1	
				С3К33.00-03		
				Детали		
А4		1	С3К33.01-04	Перемычка	1	

С3К33.00

Изм.	Лист	N докум.	Подпись	Дата
Разраб.		Тарасенко		01.07
Пров.		Крючков		01.07
Н. контр.		Панасенко		01.07
Утв.		Корж		01.07

Установка постоянной электроперемычки на задвижке

Лит.	Лист	Листов
		1

СПКБ "Газпроект"

Копировал | Формат А4

Подпись и дата | Инв. N дубл. | Взам инв. N | Подпись и дата | Инв. N подл.

Серия 5.905-17.07 вып. 1 ч.2

А-А

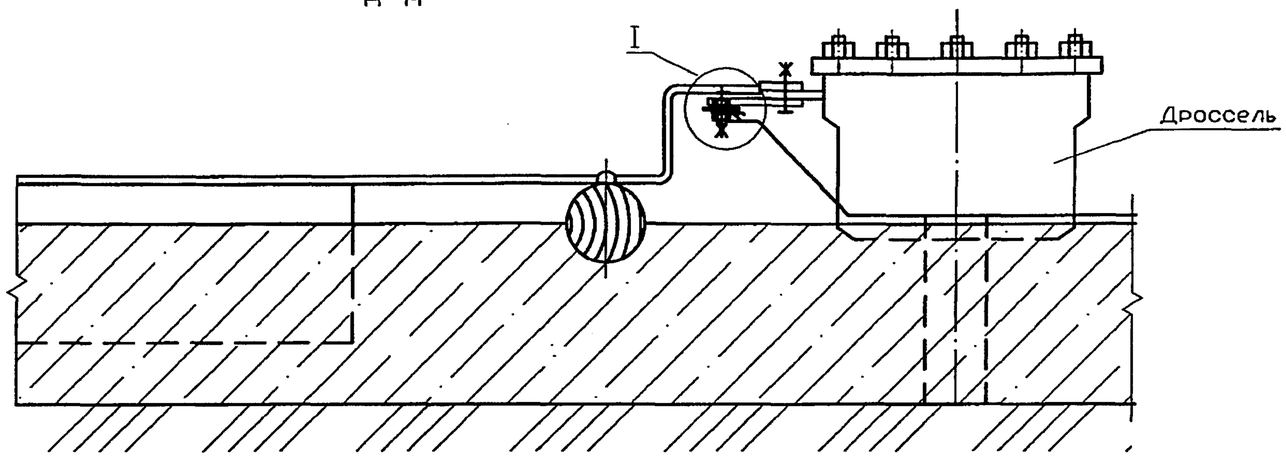

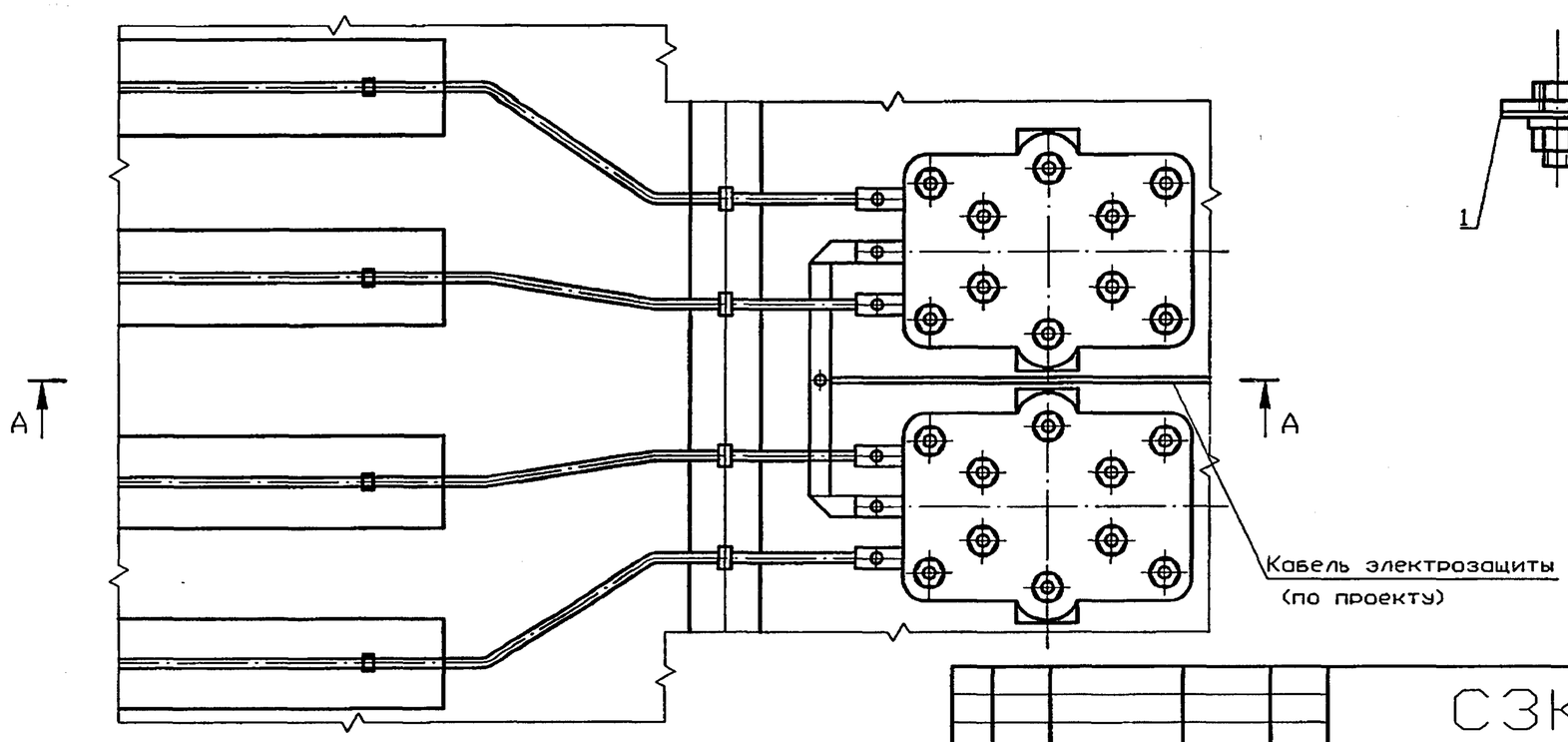

I

М 1:2

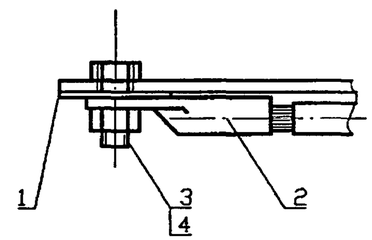

Изм.	Лист	N докум.	Подпись	Дата
Разраб.		Тарасенко		01.07
Пров.		Крючков		01.07
Н. контр.		Панасенко		01.07
Утв.		Корж		01.07

С3К34.00СБ

Подключение кабеля электрозащиты к средней точке путевых дросселей железной дороги. Сборочный чертеж

Лит.	Масса	Масштаб
	1,0	1:10

Лист | Листов 1

СПКБ "Газпроект"

Инв. N подл. | Подпись и дата | Взам инв. N | Инв. N дубл. | Подпись и дата

Копировал

Формат А3

Серия 5.905-17.07 вып. 1 ч.2

Формат	Зона	Поз.	Обозначение	Наименование	Кол.	Примечание
				Документация		
А3			С3К34.00СБ	Сборочный чертеж		
				Детали		
А4		1	С3К34.01	Шина	1	
				Стандартные изделия		
		2		Наконечник 30-10-8	1	
				ГОСТ 9581-80*		
		3		Болт М10х30.58.096	1	
				ГОСТ 7796-70*		
		4		Гайка М10.5.096	1	
				ГОСТ 5915-70*		

Изм.	Лист	N докум.	Подпись	Дата	С3К34.00			
Разраб.		Тарасенко		01.07	Подключение кабеля электрозащиты к средней точке путевых дросселей железной дороги	Лит.	Лист	Листов 1
Пров.		Крючков		01.07		СПКБ "Газпроект"		
Н. контр.		Панасенко		01.07				
Утв.		Корж		01.07				

Подпись и дата | Инв. N дубл. | Взам инв. N | Подпись и дата | Инв. N подл.

Копировал Формат А4

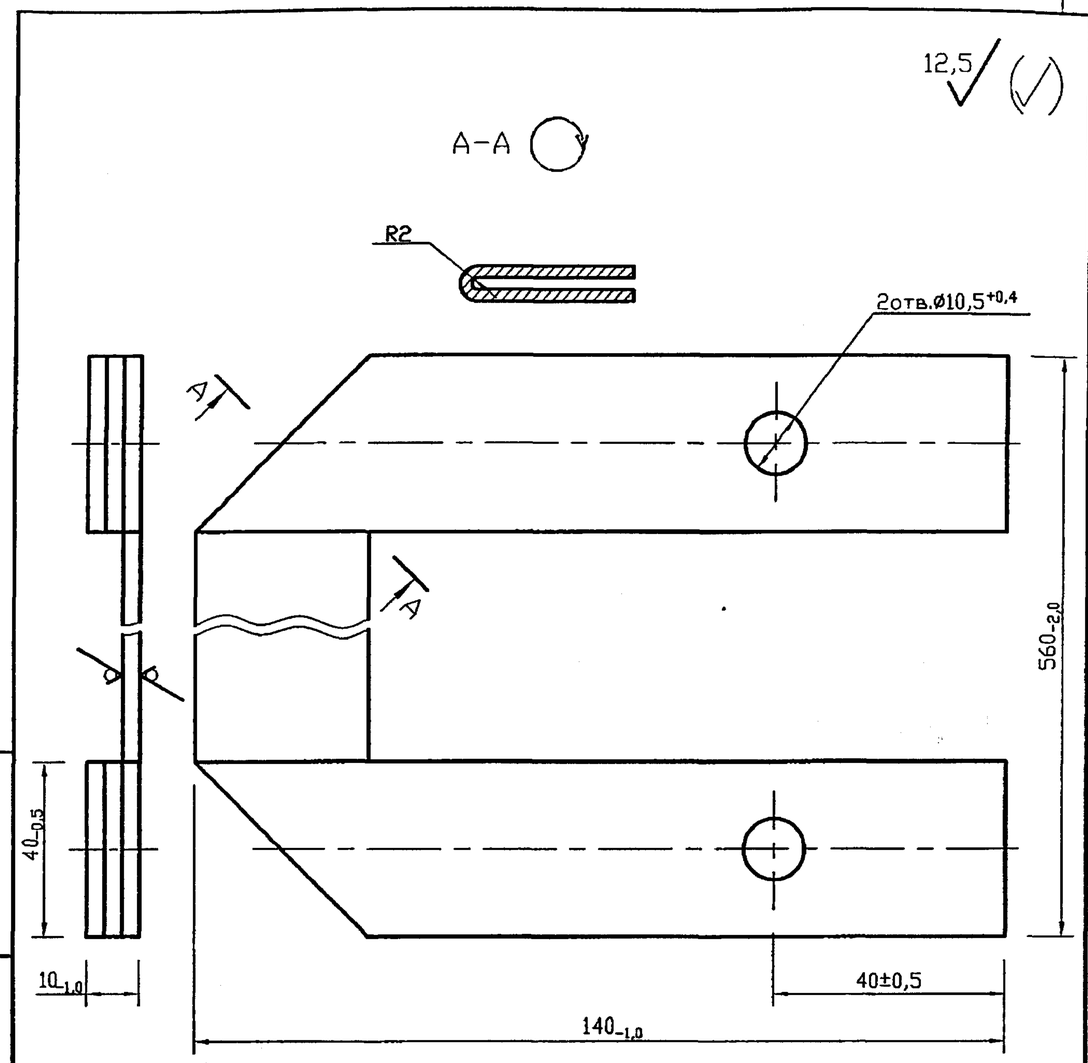

* Размер уточнить при монтаже

Изм.	Лист	N докум.	Подпись	Дата	С3К34.01			
Разраб.		Тарасенко		01.07	Шина	Лит.	Масса 0,7	Масштаб 1:1
Пров.		Крючков		01.07		Лист	Листов 1	
Н. контр.		Панасенко		01.07	Лист Б-ПН-3,0 ГОСТ 19903-74* / 1-IV-Ст3 ГОСТ 16523-97	СПКБ "Газпроект"		
Утв.		Корж		01.07				

Подпись и дата | Инв. N дубл. | Взам инв. N | Подпись и дата | Инв. N подл.

Копировал Формат А4

Серия 5.905-17.07 вып. 1 ч. 2

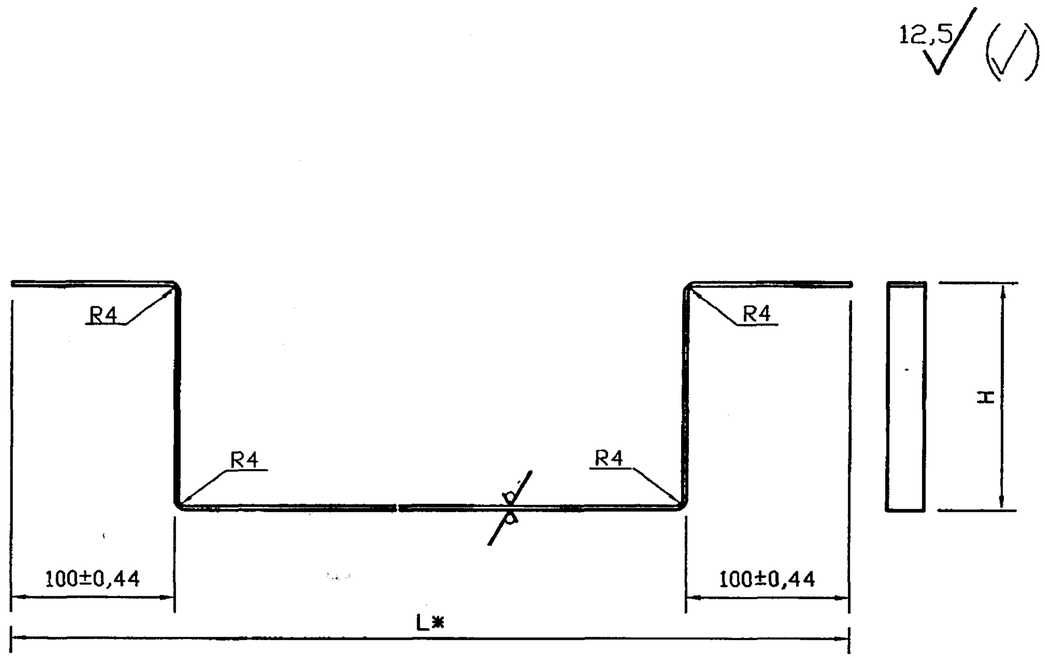

Обозначение	L*, мм	H, мм	Масса, кг
СЗК33.01	$1000_{-2,3}$	$120_{-1,0}$	0,99
-01	$1160_{-2,6}$		1,12
-02	$1200_{-2,6}$		1,15
-03	$1300_{-3,1}$	$140_{-1,0}$	1,26
-04	$1425_{-3,1}$		1,36
-05	$1900_{-3,7}$		1,75

* Размер L уточнить при проектировании

Изм.	Лист	N докум.	Подпись	Дата	СЗК33.01			
Разраб.		Тарасенко		01.07	Перемычка	Лит.	Масса см. табл.	Масштаб ---
Пров.		Крючков		01.07		Лист	Листов 1	
Н. контр.		Панасенко		01.07	Полоса $\frac{4x25x6-2\ ГОСТ\ 103-76*}{Ст3-1-I\ ГОСТ\ 535-88*}$	СПКБ "Газпроект"		
Утв.		Корж		01.07				

Копировал Формат А3

Подпись и дата | Инв. N дубл. | Взам инв. N | Подпись и дата | Инв. N подл.

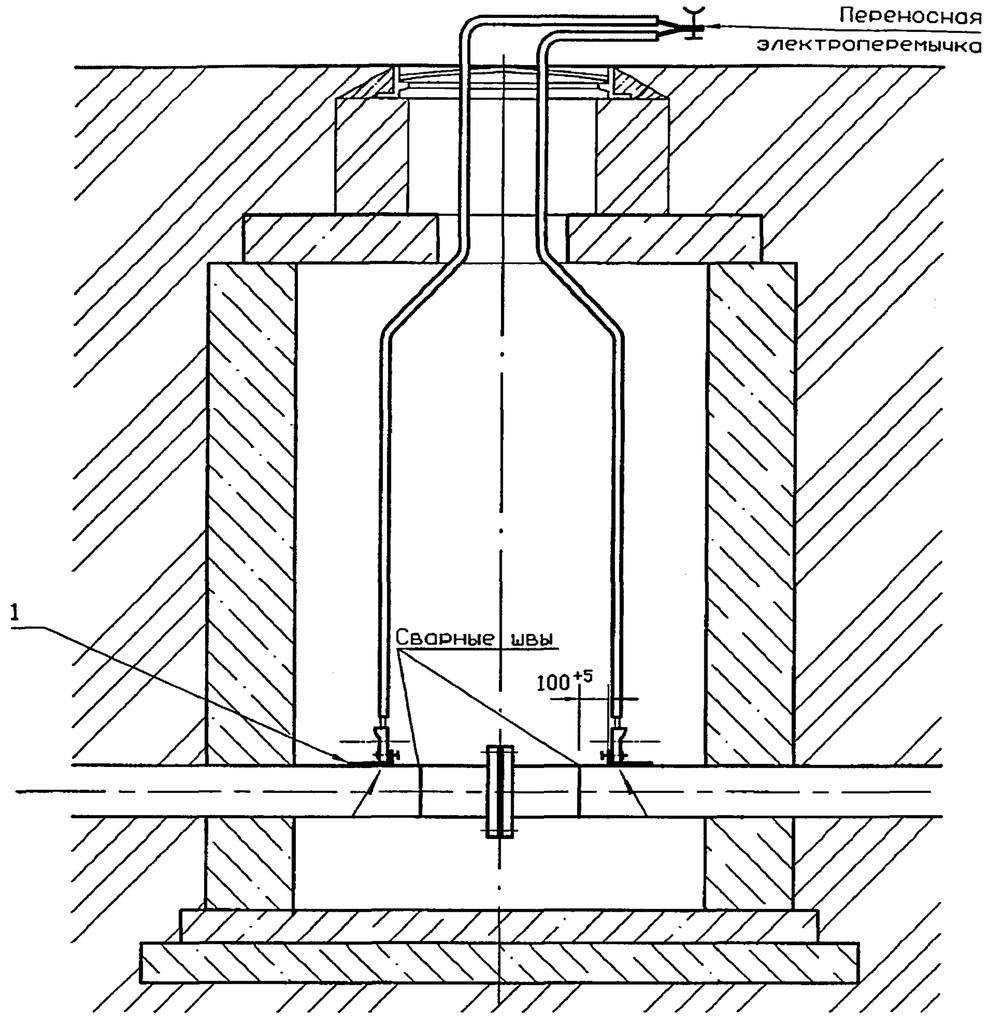

Сварные швы по ГОСТ 5264-80*-Н1-△-4.

Формат	Поз.	Зона	Обозначение	Наименование	Кол.	Масса, кг
				Детали		
А4		1	СЗК32.01	Уголок	2	

Изм.	Лист	N докум.	Подпись	Дата	СЗК35.00			
Разраб.		Тарасенко		01.07	Установка переносной электроперемычки на изолирующем фланцевом соединении	Лит.	Масса 0,204	Масштаб 1:20
Пров.		Крючков		01.07		Лист	Листов 1	
Н. контр.		Панасенко		01.07		СПКБ "Газпроект"		
Утв.		Корж		01.07				

Копировал Формат А3

Серия 5.905-17.07 вып. 1 ч. 2

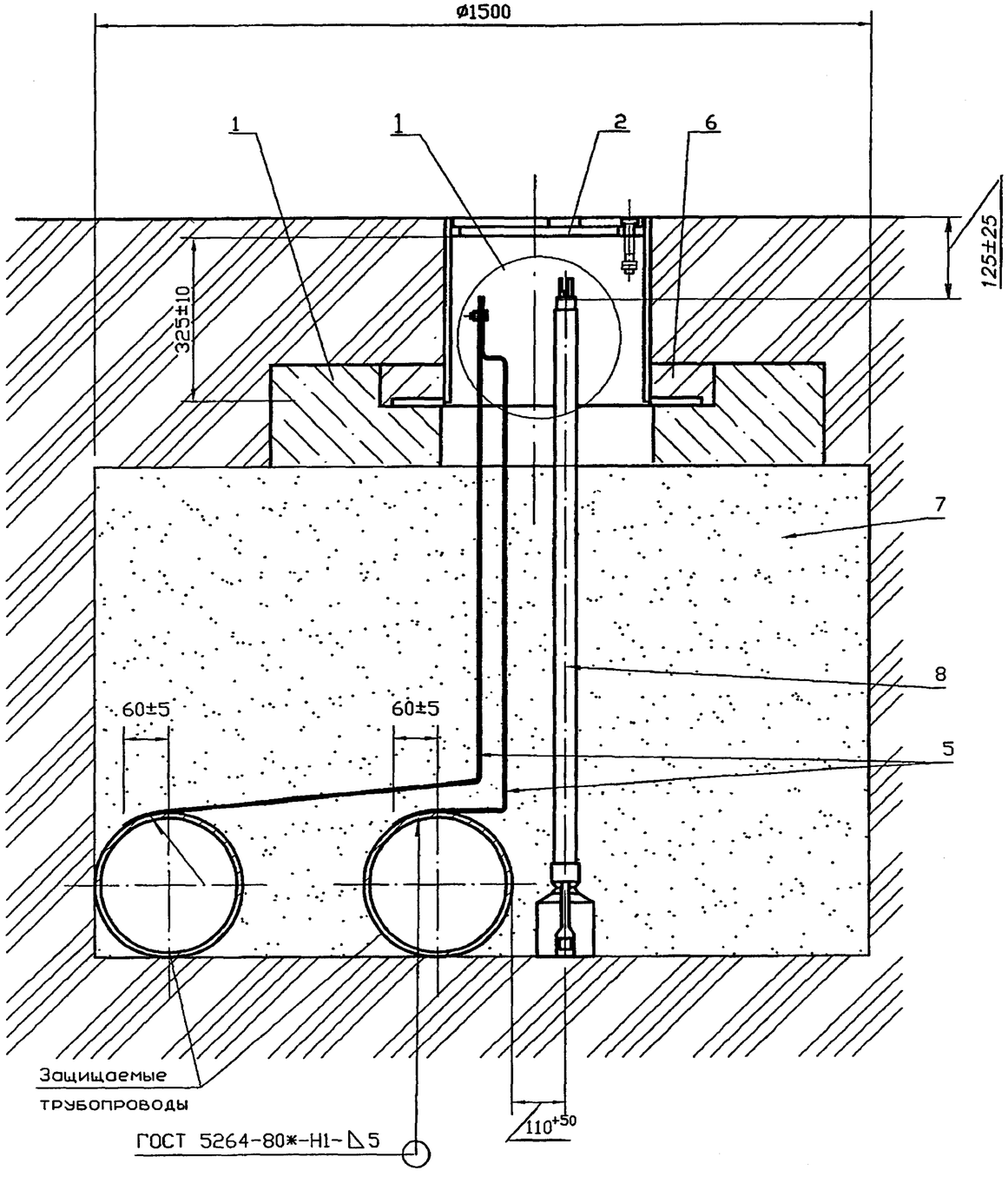

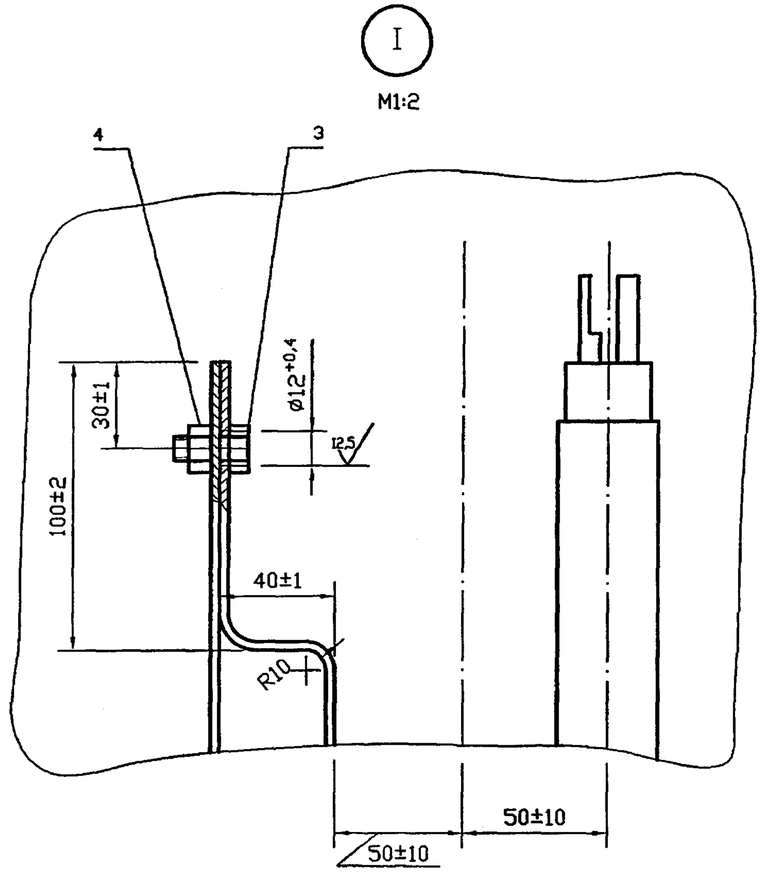

1. Покрытие детали поз.5 битумно-полимерное или битуно-минеральное весьма усиленного типа по ГОСТ 9.602-2005.
2. * Размер уточнить при проектировании.
3. Масса дана без учета строительных материалов.

Изм.	Лист	N докум.	Подпись	Дата	3К36.00СБ			
Разраб.		Тарасенко		01.07	Установка электроперемычки двух параллельных трубопроводов с выходом под ковер. Сборочный чертеж	Лит.	Масса 78	Масштаб 1:10
Пров.		Крючков		01.07		Лист	Листов 1	
Н. контр.		Панасенко		01.07		СПКБ "Газпроект"		
Утв.		Корж		01.07				

Копировал

Формат А3

Инв. N подл. | Подпись и дата | Взам инв. N | Инв. N дубл. | Подпись и дата

Серия 5.905-17.07 вып. 1 ч. 2

Формат	Зона	Поз.	Обозначение	Наименование	Кол.	Примечание
				Документация		
А3			СЗК36.00СБ	Сборочный чертеж		
				Сборочные единицы		
А4		1	СЗК26.01.00	Подушка	1	
А4		2	СЗК26.03.00	Ковер	1	
				Стандартные изделия		
		3		Болт М10х30.58.096 ГОСТ 7798-70*	1	
		4		Гайка М10.5.096 ГОСТ 5915-70*	1	

Изм.	Лист	N докум.	Подпись	Дата	СЗК36.00		
Разраб.		Тарасенко		01.07	Установка электроперемычки двух параллельных трубопроводов с выходом под ковер	Лит.	Лист 1 / Листов 2
Пров.		Крючков		01.07		СПКБ "Газпроект"	
Н. контр.		Панасенко		01.07			
Утв.		Корж		01.07			

Подпись и дата | Инв. N дубл. | Взам инв. N | Подпись и дата | Инв. N подл.

Копировал Формат А4

Формат	Зона	Поз.	Обозначение	Наименование	Кол.	Примечание
				Материалы		
		5		Полоса 10х50хБ-2 ГОСТ 103-76* / Ст3-1-I ГОСТ 535-88*		2,8м
		6		БСГ В15 П3 ГОСТ 7473-94*	0,09 $м^3$	см. примеч.
		7		Песок природный для строительных работ ГОСТ 8736-93*		0,94$м^3$
				Прочие изделия		
		8		Электрод стационарный ЭНЕС-1 ТУ47 3994-002-10244915-95	1	ТОО "ЭНЕС" г.Ставрополь

Марку бетона по морозостойкости и водонепроницаемости следует назначать в зависимости от грунтовых условий и значения расчетных температур наружного воздуха в районе строительства

Изм.	Лист	N докум.	Подпись	Дата	СЗК36.00	Лист 2

Подпись и дата | Инв. N дубл. | Взам инв. N | Подпись и дата | Инв. N подл.

Копировал Формат А4

Серия 5.905-17.07 вып. 1 ч.2

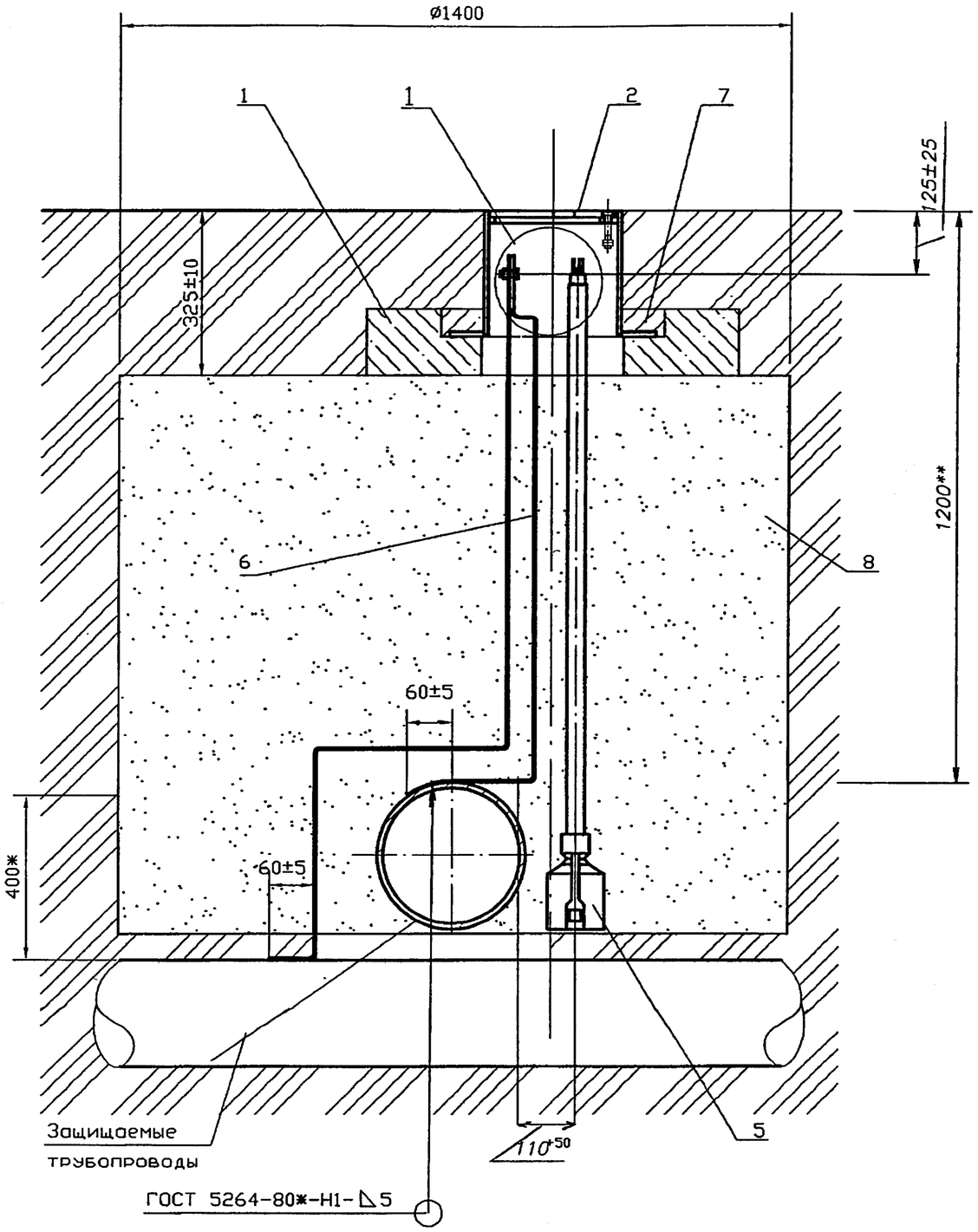

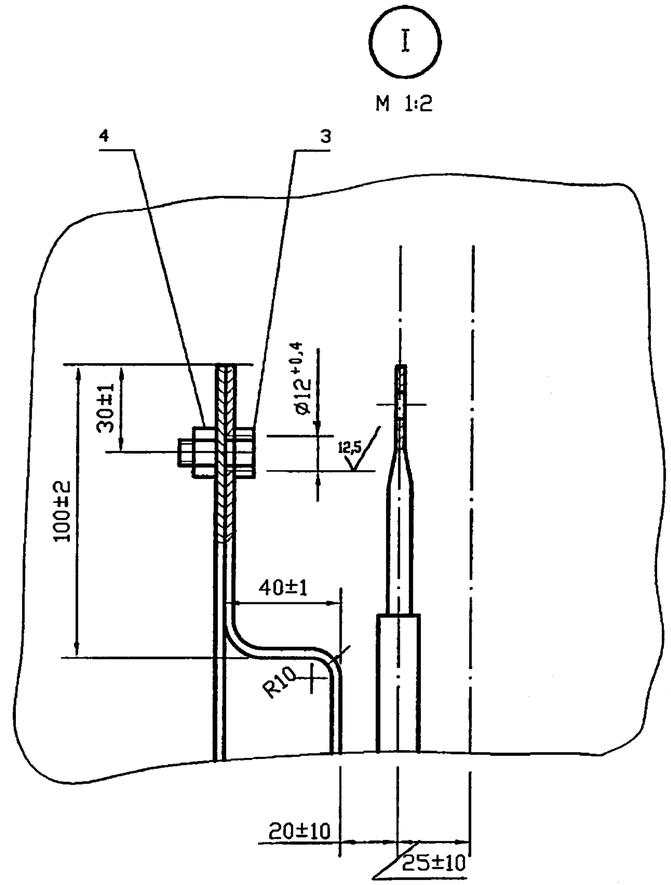

1. Покрытие детали поз.6 битумно-полимерное или битуно-минеральное весьма усиленного типа по ГОСТ 9.602-2005.
2. * Размер уточнить при проектировании.
3. Масса дана без учета строительных материалов.

Изм.	Лист	N докум.	Подпись	Дата	С3К37.00СБ			
Разраб.		Тарасенко		01.07	Установка электроперемычки двух пересекающихся трубопроводов с выходом под ковер. Сборочный чертеж	Лит.	Масса	Масштаб
Пров.		Крючков		01.07			75	1:10
						Лист	Листов 1	
Н. контр.		Панасенко		01.07		СПКБ "Газпроект"		
Утв.		Корж		01.07				

Подпись и дата | Инв. N дубл. | Взам инв. N | Подпись и дата | Инв. N подл.

Копировал

Формат А3

Серия 5.905-17.07 вып. 1 ч.2

Формат	Зона	Поз.	Обозначение	Наименование	Кол.	Примечание
				Документация		
А3			СЗК37.00СБ	Сборочный чертеж		
				Сборочные единицы		
А4		1	СЗК26.01.00	Подушка	1	
А4		2	СЗК26.03.00	Ковер	1	
				Стандартные изделия		
		3		Болт М10х30.58.096		
				ГОСТ 7798-70*	1	
		4		Гайка М10.5.096		
				ГОСТ 5915-70*	1	

Изм.	Лист	N докум.	Подпись	Дата	СЗК37.00			
Разраб.		Тарасенко		01.07	Установка электроперемычки двух пересекающихся трубопроводов с выходом под ковер	Лит.	Лист 1	Листов 2
Пров.		Крючков		01.07		СПКБ "Газпроект"		
Н. контр.		Панасенко		01.07				
Утв.		Корж		01.07				

Подпись и дата | Инв. N дубл. | Взам инв. N | Подпись и дата | Инв. N подл.

Копировал Формат А4

Формат	Зона	Поз.	Обозначение	Наименование	Кол.	Примечание
				Материалы		
		6		Полоса 10х50хБ-2 ГОСТ 103-76* / Ст3-1-I ГОСТ 535-88*		3,2м
		7		БСГ В15 П3 ГОСТ 7473-94*	0,09 $м^3$	см. примеч.
		8		Песок природный для строительных работ ГОСТ 8736-93*		0,94$м^3$
				Прочие изделия		
		5		Электрод стационарный ЗНЕС-1 ТУ47 3994-002-10244915-95	1	ТОО "ЗНЕС" г.Ставрополь

Марку бетона по морозостойкости и водонепроницаемости следует назначать в зависимости от грунтовых условий и значений расчетных температур наружного воздуха в районе строительства

Подпись и дата | Инв. N дубл. | Взам инв. N | Подпись и дата | Инв. N подл.

Изм.	Лист	N докум.	Подпись	Дата	СЗК37.00	Лист 2

Копировал Формат А4

Серия 5.905-17.07 вып. 1 ч.2

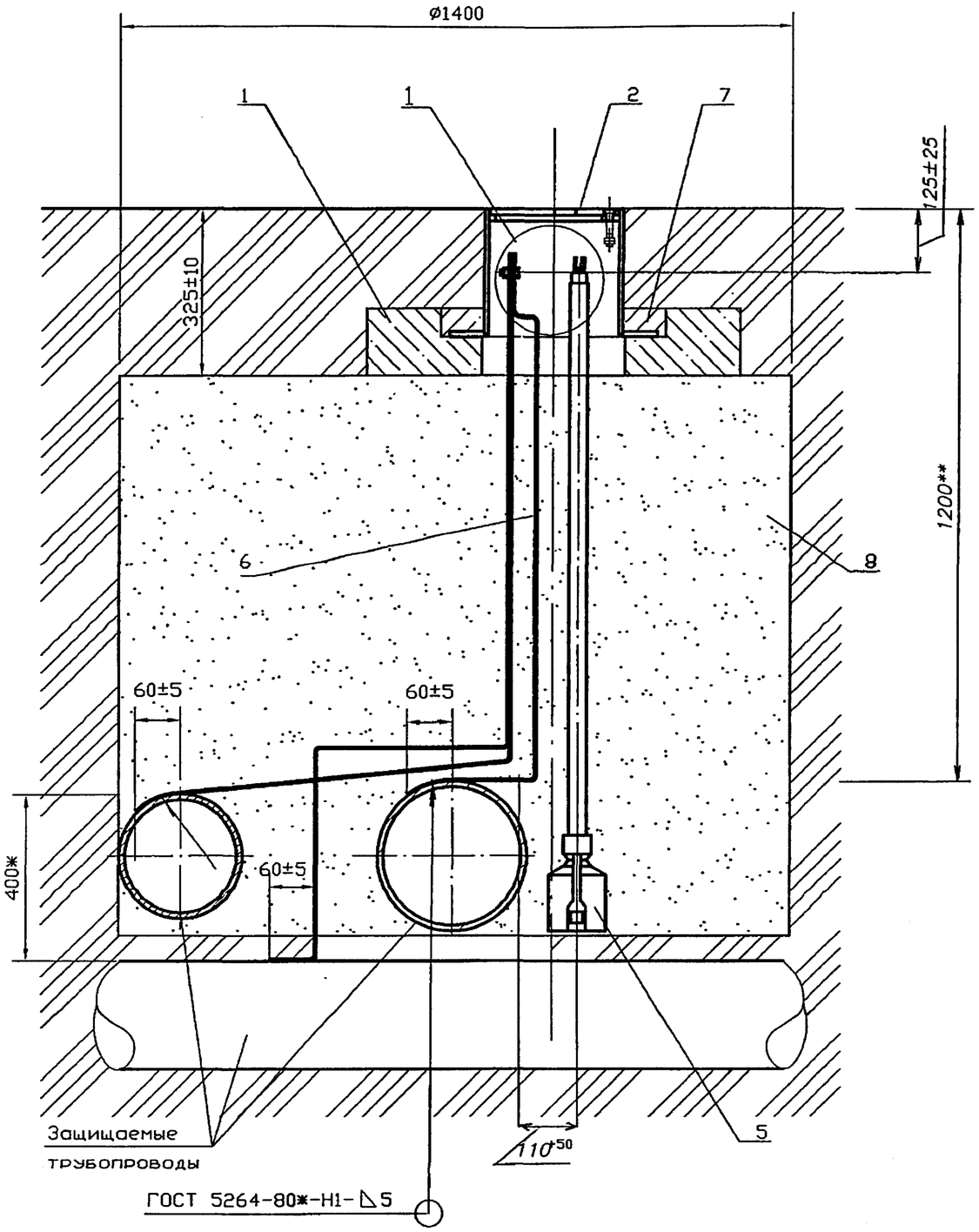

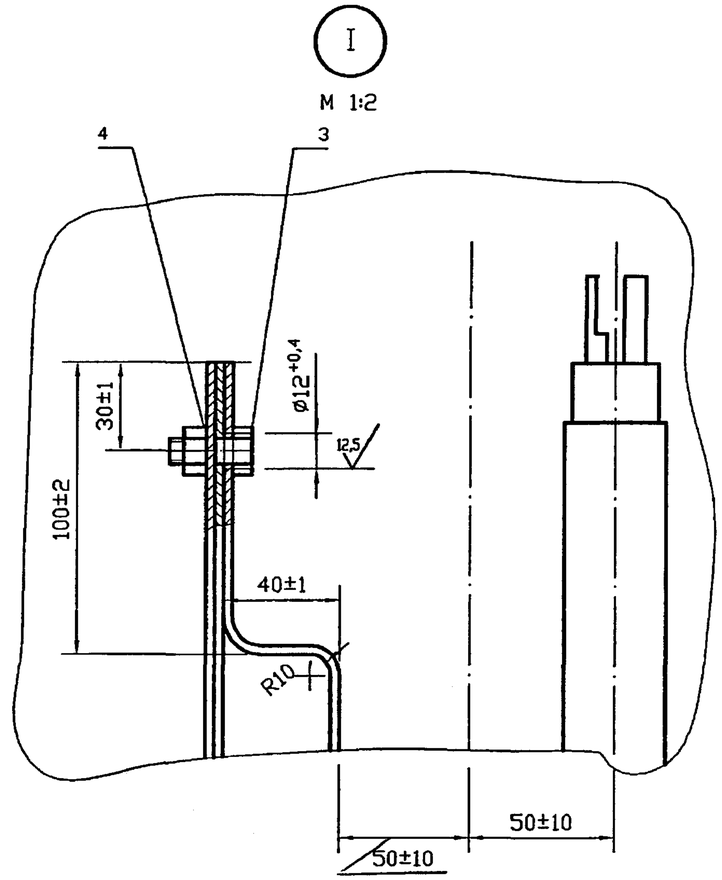

1. Покрытие детали поз.6 битумно-полимерное или битуно-минеральное весьма усиленного типа по ГОСТ 9.602-2005.
2. * Размер уточнить при проектировании.
3. Масса дана без учета строительных материалов.

Изм.	Лист	N докум.	Подпись	Дата				
Разраб.		Тарасенко		01.07	С3К38.00СБ			
Пров.		Крючков		01.07	Установка электроперемычки трех пересекающихся трубопроводов с выходом под ковер. Сборочный чертеж	Лит.	Масса 80	Масштаб 1:10
						Лист	Листов 1	
Н. контр.		Панасенко		01.07		СПКБ "Газпроект"		
Утв.		Корж		01.07				

Инв. N подл. | Подпись и дата | Взам инв. N | Инв. N дубл. | Подпись и дата

Копировал

Формат А3

Серия 5.905-17.07 вып. 1 ч. 2

Формат	Зона	Поз.	Обозначение	Наименование	Кол.	Примечание
				Документация		
А3			СЗК38.00СБ	Сборочный чертеж		
				Сборочные единицы		
А4		1	СЗК26.01.00	Подушка	1	
А4		2	СЗК26.03.00	Ковер	1	
				Стандартные изделия		
		3		Болт М10х30.58.096		
				ГОСТ 7798-70*	1	
		4		Гайка М10.5.096-		
				ГОСТ 5915-70*	1	

Изм.	Лист	N докум.	Подпись	Дата
Разраб.	Тарасенко			01.07
Пров.	Крючков			01.07
Н. контр.	Панасенко			01.07
Утв.	Корж			01.07

СЗК38.00

Установка электроперемычки трех пересекающихся трубопроводов с выходом под ковер

Лит.	Лист	Листов
	1	2

СПКБ "Газпроект"

Копировал Формат А4

Формат	Зона	Поз.	Обозначение	Наименование	Кол.	Примечание
				Материалы		
		6		Полоса 10х50х6-2 ГОСТ 103-76* / Ст3-1-I ГОСТ 535-88*		4,6м
		7		БСГ В15 П3 ГОСТ 7473-94*	0,09 $м^3$	см. примеч.
		8		Песок природный для строительных работ ГОСТ 8736-93*		0,94 $м^3$
				Прочие изделия		
		5		Электрод стационарный ЭНЕС-1 ТУ47 3994-002-10244915-95	1	ТОО "ЭНЕС" г.Ставрополь

Марку бетона по морозостойкости и водонепроницаемости следует назначать в зависимости от грунтовых условий и значений расчетных температур наружного воздуха в районе строительства

Изм.	Лист	N докум.	Подпись	Дата

СЗК38.00

Лист 2

Копировал Формат А4

Серия 5.905-17.07 вып. 1 ч.2

Вариант

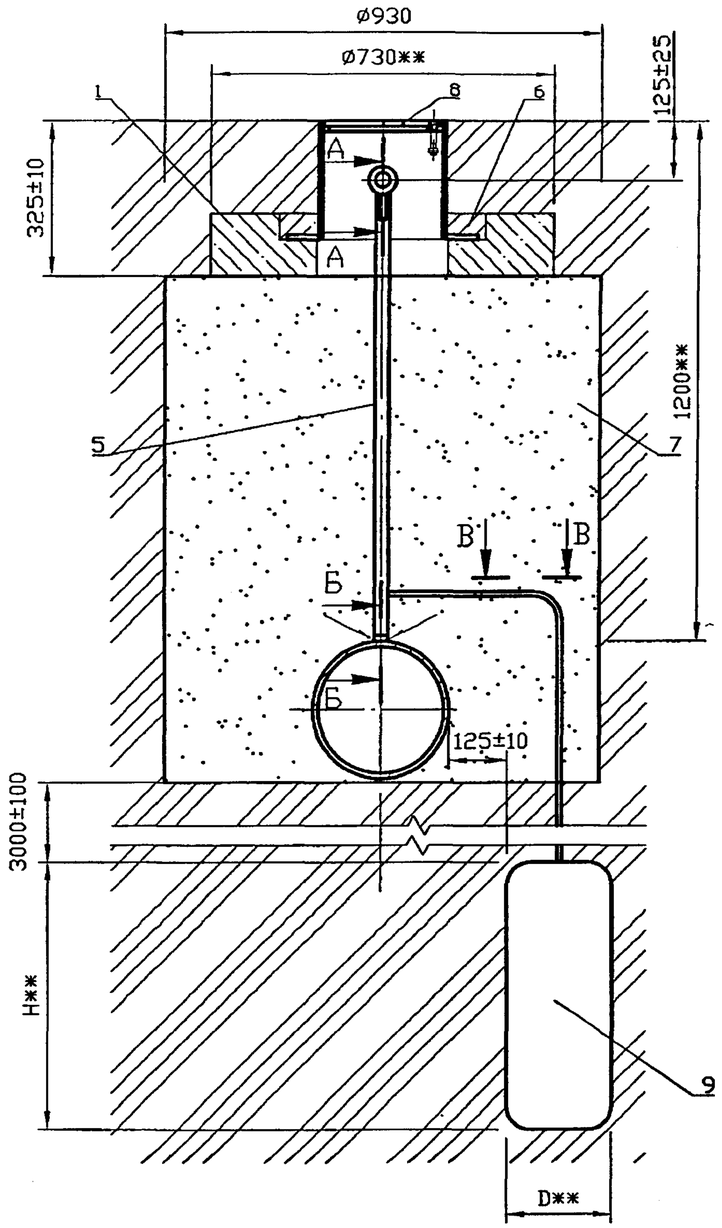

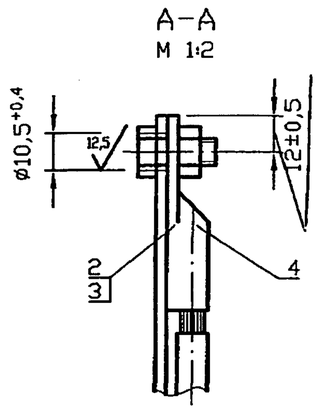

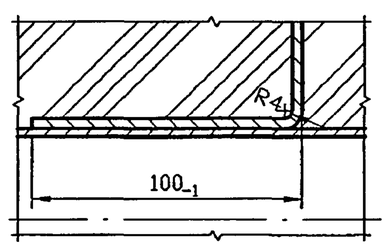

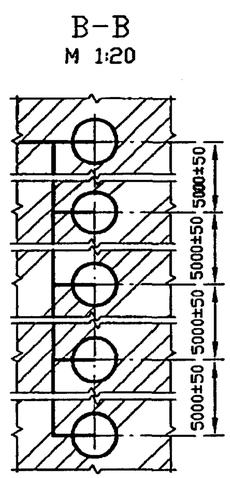

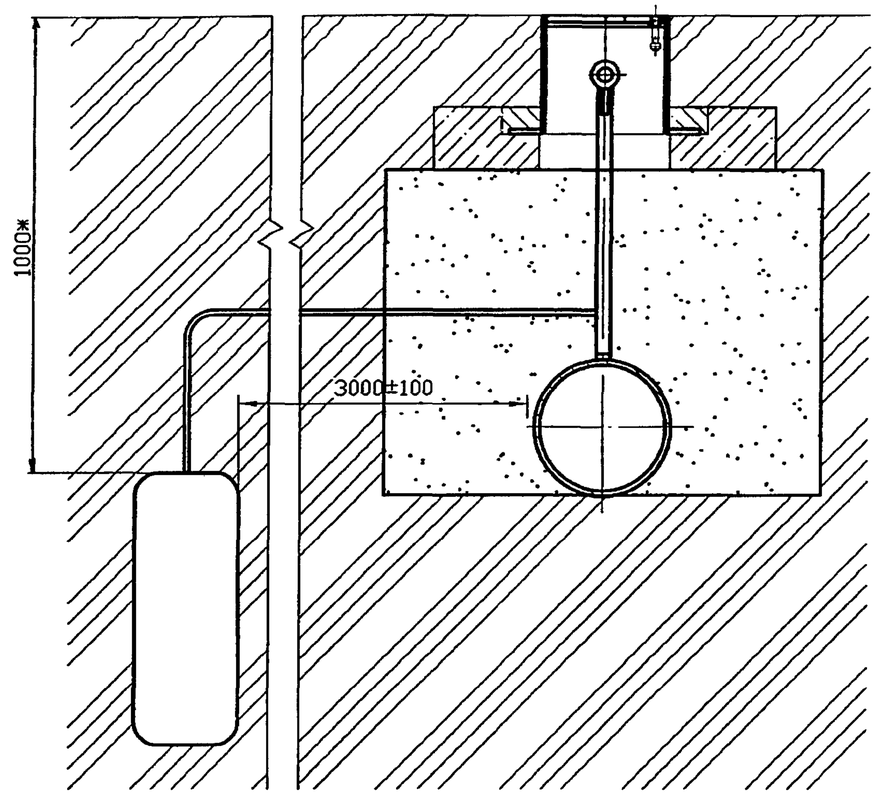

1. Покрытие места соединения с трубопроводом битумно-полимерное или битумно-минеральное весьма усиленного типа по ГОСТ 9.602-2005.
2. * Размеры уточнить при проектировании.
3. ** Размеры для справок.
4. Сварные швы по ГОСТ 5264-80*-Н1-∆4
5. Масса дана без учета строительных материалов.
6. Установка протектора методом бурения.

Обозначение	Тип протек-тора	D**,мм	H**,мм	Масса, кг
СЗК39.00	ПМ5у	165	580	216
-01	ПМ10у	200	700	286
-02	ПМ20у	240	900	436

Изм.	Лист	N докум.	Подпись	Дата
Разраб.		Тарасенко		01.07
Пров.		Крючков		01.07
Н. контр.		Панасенко		01.07
Утв.		Корж		01.07

СЗК39.00СБ

Установка протекторов с активатором на трубопроводе с выводом под ковер. Сборочный чертеж

Лит.	Масса	Масштаб
	см. табл.	-

Лист | Листов 1

СПКБ "Газпроект"

Копировал | Формат А3

Подпись и дата | Инв. N дубл. | Взам инв. N | Подпись и дата | Инв. N подл.

Серия 5.905-17.07 вып. 1 ч. 2

Формат	Зона	Поз.	Обозначение	Наименование	Кол.	Примечание
				Документация		
А3			СЗК39.00СБ	Сборочный чертеж		
				Сборочные единицы		
А4		1	СЗК26.01.00	Подушка	1	
А4		8	СЗК26.03.00	Ковер	1	
				Стандартные изделия		
		2		Болт М10х25.58.096		
				ГОСТ 7798-70*	1	
		3		Гайка М10.5.096		
				ГОСТ 5915-70*	1	
		4		Наконечник 25-10-8		
				ГОСТ 7386-80*	1	
				Материалы		
		5		Полоса 25х30х6-2 ГОСТ 103-76* / Ст3-1-I ГОСТ 535-88*		1,2м
		6		БСГ В15 П3 ГОСТ 7473-94*	0,001 $м^3$	см. примеч.
		7		Песок природный для строительных работ ГОСТ 8736-93*		0,02$м^3$

Подпись и дата | Инв. N дубл. | Взам инв. N | Подпись и дата | Инв. N подл.

Изм.	Лист	N докум.	Подпись	Дата
Разраб.		Тарасенко		01.07
Пров.		Крючков		01.07
Н. контр.		Панасенко		01.07
Утв.		Корж		01.07

СЗК39.00

Установка протекторов с активатором на трубопроводе с выводом под ковер

Лит.	Лист	Листов
	1	2

СПКБ "Газпроект"

Копировал Формат А4

Формат	Зона	Поз.	Обозначение	Наименование	Кол.	Примечание
			Переменные	данные для исполнения		
				СЗК39.00		
				Прочие изделия		
		9		Протектор с активатором		
				ПМ-5у ТУ42-10-28-74	5	
				СЗК39.00-01		
				Прочие изделия		
		9		Протектор с активатором		
				ПМ-10у ТУ42-10-28-74	5	
				СЗК39.00-02		
				Прочие изделия		
		9		Протектор с активатором		
				ПМ-20у ТУ42-10-28-74	5	

Марку бетона по морозостойкости и водонепроницаемости следует назначать в зависимости от грунтовых условий и значений расчетных температур наружного воздуха в районе строительства

Подпись и дата | Инв. N дубл. | Взам инв. N | Подпись и дата | Инв. N подл.

Изм.	Лист	N докум.	Подпись	Дата

СЗК39.00

Лист 2

Копировал Формат А4

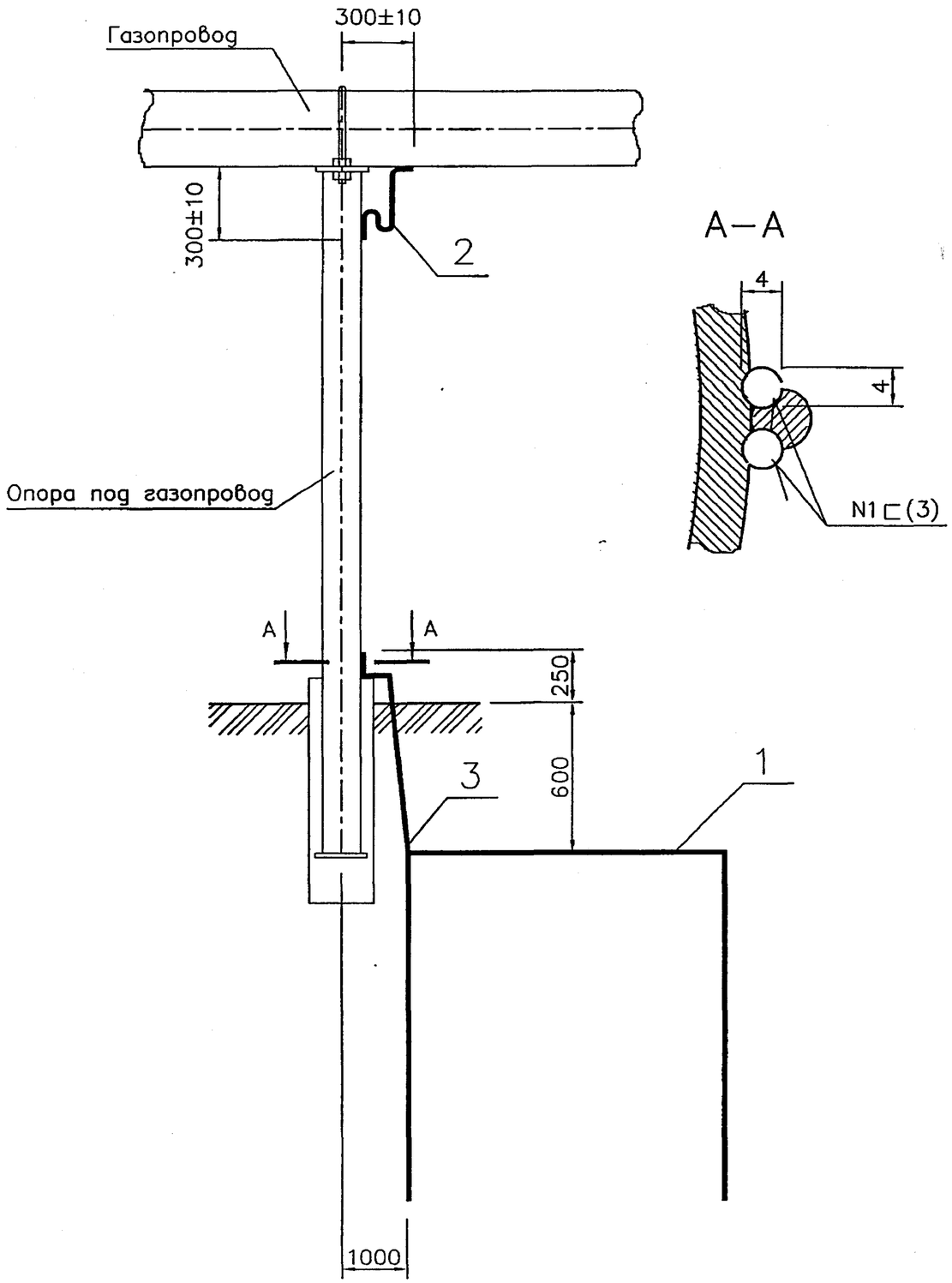

Таблица подбора заземления газопровода

Обозначение	Значения удельного сопротивления грунта, Ом.м
СЗК40.00	10...50
–01	50...100
–02	100...150
–03	150...1000

1. Общий вид выполнен для комбинированного двухстержневого заземлителя. Расположение заземлителя относительно опор и труб показывается на плане газопровода. Тип заземлителей подбирается по СЗК34.01СБ.
2. Сварка шва N1 ручная электродуговая по ГОСТ 5264–80*.
3. В пролете пересечения с ВЛ сопротивление заземления газопровода должно быть не более 10 Ом.
4. Монтажные работы выполнить в соответствии с требованиями ПУЭ.

Пример обозначения заземления газопровод в пролете пересечения с ВЛ до 1кV с комбинированным двухстержневым заземлителем:

Марка поз.	Обозначение	Наименование	Кол.	Масса ед.,кг	Примечание
	5.905-17.07 вып.1 СЗК40.00-01	Заземление газопровода			

Изм.	Лист	N докум.	Подпись	Дата
Разраб.		Тарасенко		01.07
Провер.		Крючков		01.07
Н. контр.		Панасенко		01.07
Утв.		Корж		01.07

СЗК40.00СБ

Заземление газопровода. Сборочный чертеж

Лит.	Масса	Масштаб
	См. табл.	—

Лист | Листов 1

СПКБ "Газпроект"

Копировал | Формат А3

Инв. N подл. | Подпись и дата | Взам инв. N | Инв. N дубл. | Подпись и дата

Обозначение	Тип заземлителей	Род грунта	Значение удельного сопротивления грунта, Ом.м
СЗК40.01	Горизонтальный полосовой 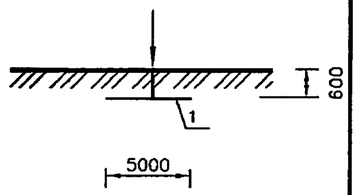	чернозем, торф, садовая земля, глина	10...50
СЗК40.01-01	Комбинированный двухстержневой 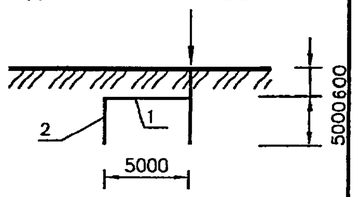	суглинок. чернозем, каменистая глина	50...100
СЗК40.01-02	Комбинированный трехстержневой 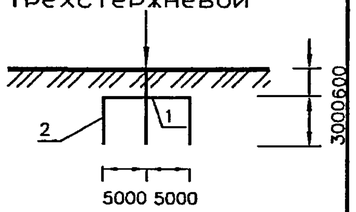	суглинок. чернозем, каменистая глина , мергель	100...150
СЗК40.01-03	Комбинированный пятистержневой 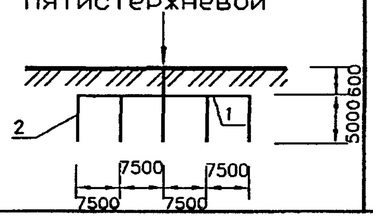	супесь, мергель известковый, песчано-галечная смесь, песок, мергель, крупно-зернистый песок с валунами	150...400 400...1000

Изм.	Лист	N докум.	Подпись	Дата
Разраб.		Тарасенко		01.07
Провер.		Крючков		01.07
Н. контр.		Панасенко		01.07
Утв.		Корж		01.07

СЗК40.01СБ

Заземлитель.
Сборочный чертеж

Лит.	Масса	Масштаб
	См. табл.	

Лист | Листов 1

СПКБ "Газпроект"

Копировал | Формат А4

Серия 5.905-17.07 вып. 1 ч.2

Наименование	Обозначение	Количество на исполнение СЗК35.00 — —	01	02	03	Примечание	Поз.	Зона	Формат
Документация									
Сборочный чертеж	СЗК40.00 СБ								А4
Сборочные единицы									
Заземлитель	СЗК40.01	1	1	1			1		А4
Заземлитель	-01		1						
Заземлитель	-02			1					
Заземлитель	-03				1				
Детали									
Круг В-6 ГОСТ 2590-88 / Ст3пс1-1 ГОСТ 535-88ж							2		БЧ
L=1000		1	1	1	1				
Круг В-12 ГОСТ 2590-88 / Ст3пс1-1 ГОСТ 535-88ж							3		БЧ
L=2000		1	1	1	1				

СЗК40.00

Заземление газопровода

Изм.	Лист	N докум.	Подпись	Дата
Разраб.		Тарасенко		01.07
Провер.		Крючков		01.07
Н. контр.		Панасенко		01.07
Утв.		Корж		01.07

Лит. | Лист | Листов 1

СПКБ "Газпроект"

Копировал | Формат А4

Инв. N подл. | Подпись и дата | Взам инв. N | Инв. N дубл. | Подпись и дата

Инв. N подл.	Подпись и дата	Взам инв. N	Инв. N дубл.	Подпись и дата

Формат	Зона	Поз.	Обозначение	Наименование	Количество на исполнение С3К35.01										Примечание
					–	01	02	03							
				Документация											
А4			С3К40.01	Сборочный чертеж											
				Детали											
БЧ		1		Полоса 40×4 ГОСТ 103-76* / Ст3пс1-I ГОСТ 535-88*											
				L=5000	1	1									
				Полоса 40×4 ГОСТ 103-76* / Ст3пс1-I ГОСТ 535-88*											
				L=10000			1								
				Полоса 40×4 ГОСТ 103-76* / Ст3пс1-I ГОСТ 535-88*											
				L=30000				1							
БЧ		2		Круг В-12 ГОСТ 2590-88 / Ст3пс1-I ГОСТ 535-88*											
				L=3000	–		3								
				Круг В-12 ГОСТ 2590-88 / Ст3пс1-I ГОСТ 535-88*											
				L=5000		2		5							

Изм.	Лист	N докум.	Подпись	Дата
Разраб.		Тарасенко		01.07
Провер.		Крючков		01.07
Н. контр.		Панасенко		01.07
Утв.		Корж		01.07

С3К40.01

Заземлитель

Лит.	Лист	Листов
		1

СПКБ "Газпроект"

Копировал Формат А4

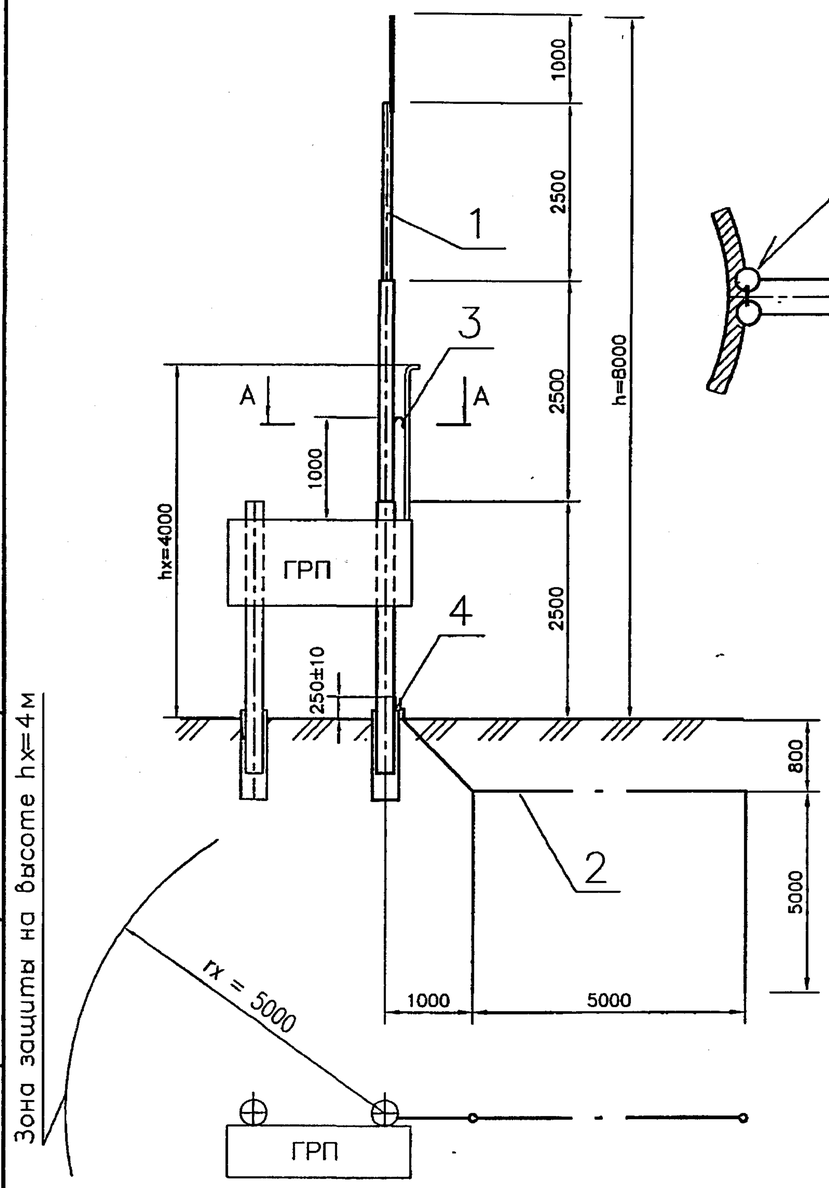

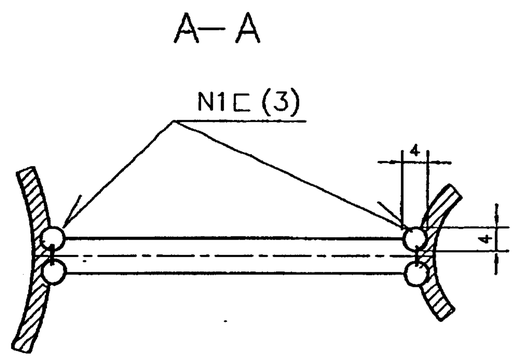

Высота одиночного стержневого молниеотвода, h (м)	Высота защищаемого сооружения, hx (м)	Зона защиты на высоте 4 м rx (м)
8.0	4.0	5.0

1. Общий вид выполнен для комбинированного двухстержневого заземлителя. Расположение заземлителя относительно опор и труб показывается на плане газопровода. Тип заземлителей подбирается по СЗК35.01 СБ (по значению удельного сопротивления грунта).
2. Сварка шва N1 ручная электродуговая. Длина шва не мнее 75мм.
3. Молниезащита выполнена по II категории в соответствии с требованиями РД 34.21.122-87.
4. Защита от прямых ударов молнии выполняется отдельно стоящим стержневым молниеотводом.
5. Молниеотвоб соединить токоотводом с заземляющим устройством, величина импульсного сопротивления которого должна быть не более 50 Ом.
При необходимости увеличить число электродов.
6. Молниеприемник, молниеотвод, токоотвод для предохранения от коррозии окрасить черной эмалью ПФ-115 ГОСТ 6465-76ж, IV, У1 за 2 раза.
7. Монтажные работы выполнить в соответствии с требованиями ПУЭ изд.6 РД 34.21.122-87, СНиП 42-01-2002ж.

Пример обозначения молниезащиты шкафного газорегуляторного пункта с комбинированным двухстержневым заземлителем:

Марка поз.	Обозначение	Наименование	Кол.	Масса ед.,кг	Примечание
	5.905-17.07 вып.1 41.00-01	Молниезащита шкафного газорегуляторного пункта.			

Таблица подбора молниезащиты шкафного газорегуляторного пункта

Обозначение	Значение удельного сопротивления грунта, Ом.м
СЗК41.00	10 ... 50
-01	50 ... 100
-02	100 ... 150
-03	150 ... 1000

Изм.	Лист	N докум.	Подпись	Дата
Разраб.		Тарасенко		01.07
Провер.		Крючков		01.07
Н. контр.		Панасенко		01.07
Утв.		Корж		01.07

СЗК41.00СБ

Молниезащита шкафного газорегуляторного пункта. Сборочный чертеж

Лит.	Масса	Масштаб

Лист | Листов 1

СПКБ "Газпроект"

Инв. N подл. | Подпись и дата | Взам инв. N | Инв. N дубл. | Подпись и дата

Копировал

Формат А3

Серия 5.905-17.07 вып. 1 ч. 2

Инв. N подл.	Подпись и дата	Взам инв. N	Инв. N дубл.	Подпись и дата

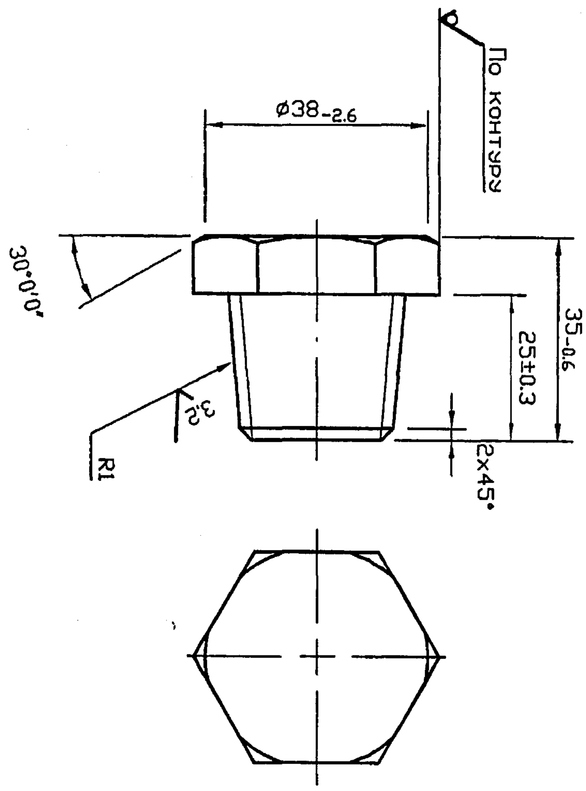

Изм.	Лист	N докум.	Подпись	Дата
Разраб.		Тарасенко		01.07
Пров.		Крючков		01.07
Н. контр.		Панасенко		01.07
Утв.		Корж		01.07

С3К41.01.02

Заглушка

Шестигранник 42 ГОСТ 2879-88 / 20-6-М1-ТВ3 ГОСТ 1050-88*

Лит.	Масса	Масштаб
	0.26	1:1

Лист | Листов 1

СПКБ "Газпроект"

Копировал | Формат А3

Инв. N подл.	Подпись и дата	Взам инв. N	Инв. N дубл.	Подпись и дата

Формат	Зона	Поз.	Обозначение	Наименование	Количество на исполнение С3К36.00 -										Примечание
					–	01	02	03							
				Документация											
А3			С3К41.00 СБ	Сборочный чертеж	X	X	X	X							
А3			5.905-17.07 вып.1	Общие указания	X	X	X	X							
				Сборочные единицы											
А4		1	С3К41.01СБ	Молниеотвод	1	1	1	1							
				Детали											
А4		2	С3К40.01	Заземлитель	1										
			-01	Заземлитель		1									
			-02	Заземлитель			1								
			-03	Заземлитель				1							
БЧ		3		Круг В-6 ГОСТ 2590-88 / Ст3пс1-I ГОСТ 535-88*											
				L=500	1	1	1	1							
				Круг В-12 ГОСТ 2590-88 / Ст3пс1-I ГОСТ 535-88*											
БЧ		4		L=3000	1	1	1	1							

Изм.	Лист	N докум.	Подпись	Дата
Разраб.		Тарасенко		01.07
Провер.		Крючков		01.07
Н. контр.		Панасенко		01.07
Утв.		Корж		01.07

С3К41.00

Молниезащита шкафного газорегуляторного пункта

Лит.	Лист	Листов
		1

СПКБ "Газпроект"

Копировал | Формат А4

Инв. N подл.	Подпись и дата	Взам инв. N	Инв. N дубл.	Подпись и дата

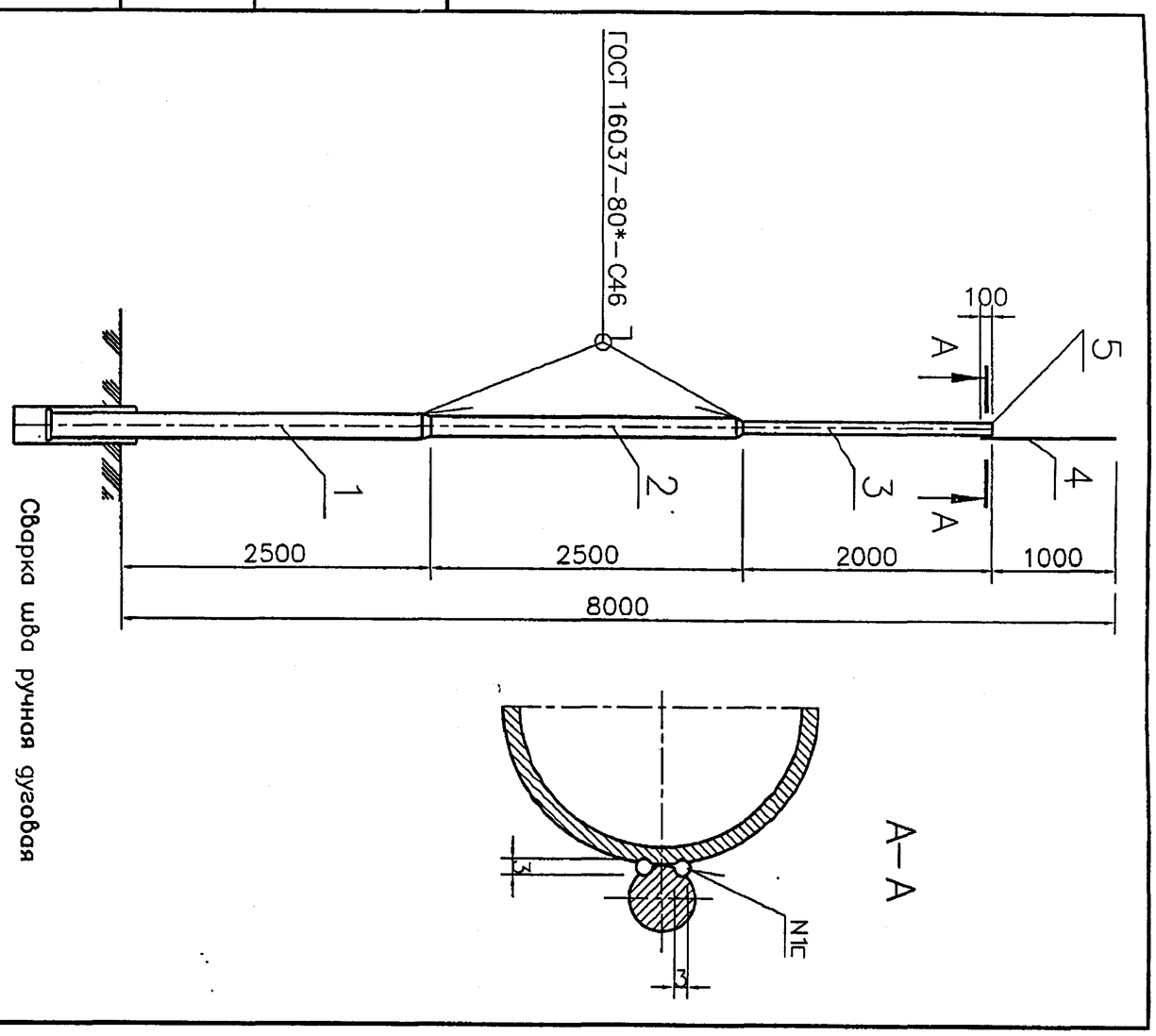

Сварка шва ручная дуговая

Изм.	Лист	N докум.	Подпись	Дата
Разраб.		Тарасенко		01.07
Провер.		Крючков		01.07
Н. контр.		Панасенко		01.07
Утв.		Корж		01.07

С3К41.01.00СБ

Молниеотвод.
Сборочный чертеж

Лит.	Масса	Масштаб
	См. табл.	—
Лист	Листов 1	

СПКБ "Газпроект"

Копировал Формат А4

Инв. N подл.	Подпись и дата	Взам инв. N	Инв. N дубл.	Подпись и дата

Формат	Зона	Поз.	Обозначение	Наименование	Количество на исполнение С3К36.01-										Примечание
					–	01	02	03							
				Документация											
А4			С3К41.01.00СБ	Сборочный чертеж	X	X	X	X							
				Детали											
А4		1	С3К41.01.01СБ	Опора											
БЧ		2		Труба 76×3.5 ГОСТ 10704-91 / В-10 ГОСТ 10705-80*											
				L=2500	1	1	1	1							
БЧ		3		Труба 57×3.5 ГОСТ 10704-91 / В-10 ГОСТ 10705-80*											
				L=2000	1	1	1	1							
БЧ		4		Круг В-12 ГОСТ 2590-88 / Ст3пс1-I ГОСТ 535-88*											
				L=1100	1	1	1	1							
				Переход 100х65х4 ОСТ 36-42-81	1	1	1	1							
				Переход 65х50х3,5 ОСТ 36-42-81	1	1	1	1							
		5	С3К41.01.02	Заглушка dy50х4	1	1	1	1							

Изм.	Лист	N докум.	Подпись	Дата
Разраб.		Тарасенко		01.07
Провер.		Крючков		01.07
Н.Контр.		Панасенко		01.07
Утв.		Корж		01.07

С3К41.01.00

Молниеотвод

Лит.	Лист	Листов
		1

СПКБ "Газпроект"

Копировал Формат А4

Серия 5.905-17.07 вып. 1 ч. 2

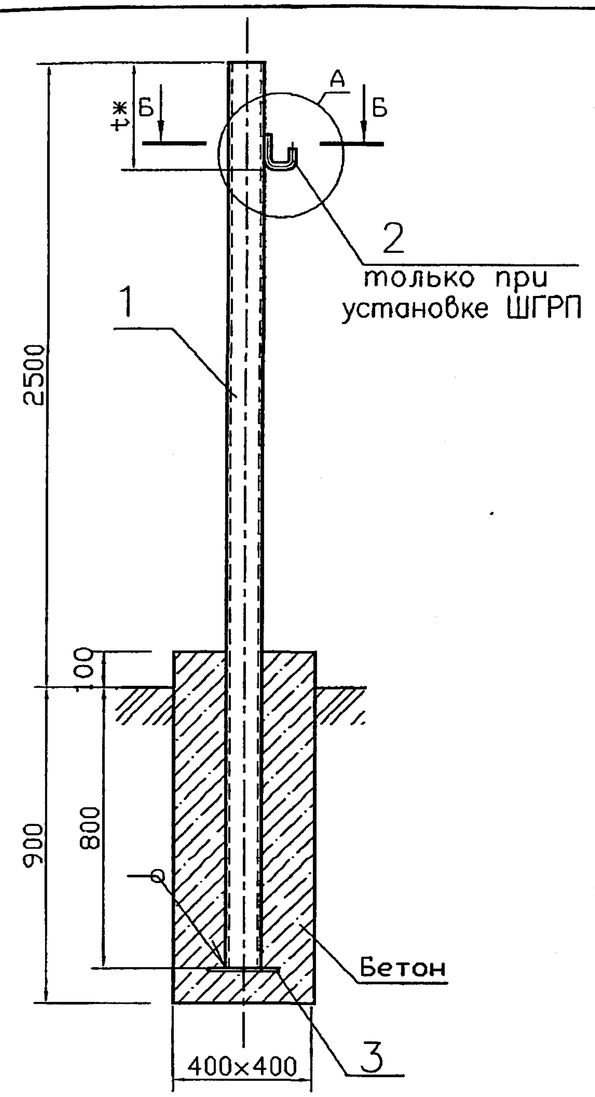

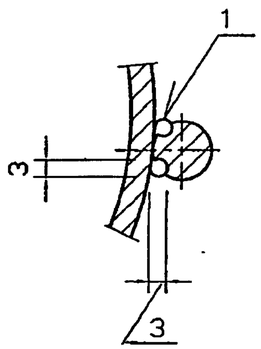

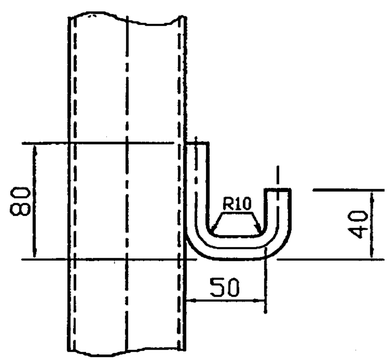

1. t* – размер уточнить при монтаже
2. Сварные швы по ГОСТ 5264-80*. Катеты швов 3 мм.
3. Сварка шва N1 ручная электродуговая.
4. Для деталей, изготавливаемых без чертежа, шероховатость обрабатываемых поверхностей 25

Изм.	Лист	N докум.	Подпись	Дата	С3К41.01.01СБ			
Разраб.		Тарасенко		01.07	Опора. Сборочный чертеж	Лит.	Масса 39.0 кг	Масштаб —
Провер.		Крючков		01.07		Лист	Листов 1	
Н. контр.		Панасенко		01.07		СПКБ "Газпроект"		
Утв.		Корж		01.07				

Подпись и дата | Инв. N дубл. | Взам инв. N | Подпись и дата | Инв. N подл.

Копировал | Формат А4

Формат	Зона	Поз.	Обозначение	Наименование	Кол.	Примечание
				Документация		
А4			С3К41.01.01СБ	Сборочный чертеж		
				Детали		
Б4		1		Труба 108×4 ГОСТ 10704-91 / 10 ГОСТ 10705-80*		
				L=3300	1	
				Круг В-10 ГОСТ 2590-88 / Ст3пс1-I ГОСТ 535-88*		
Б4		2		L=201	1	
				Основание		
				Лист Б-ПН-4 ГОСТ 19903-74* / С245 ГОСТ 27772-88*		
Б4		3		200 × 150	1	0.60 кг
				Материалы		
				БСГ В7,5 П3 ГОСТ 7473-94*	0.1 $м^3$	см. примеч.

Марку бетона по морозостойкости и водонепроницаемости следует назначать в зависимости от грунтовых условий и значения расчетных температур наружного воздуха в районе строительства

Изм.	Лист	N докум.	Подпись	Дата	С3К41.01.01			
Разраб.		Тарасенко		01.07	Опора	Лит.	Лист	Листов 1
Пров.		Крючков		01.07		СПКБ "Газпроект"		
Н. контр.		Панасенко		01.07				
Утв.		Корж		01.07				

Подпись и дата | Инв. N дубл. | Взам инв. N | Подпись и дата | Инв. N подл.

Копировал | Формат А4