ТБДР.431329.90.346 ГЧ

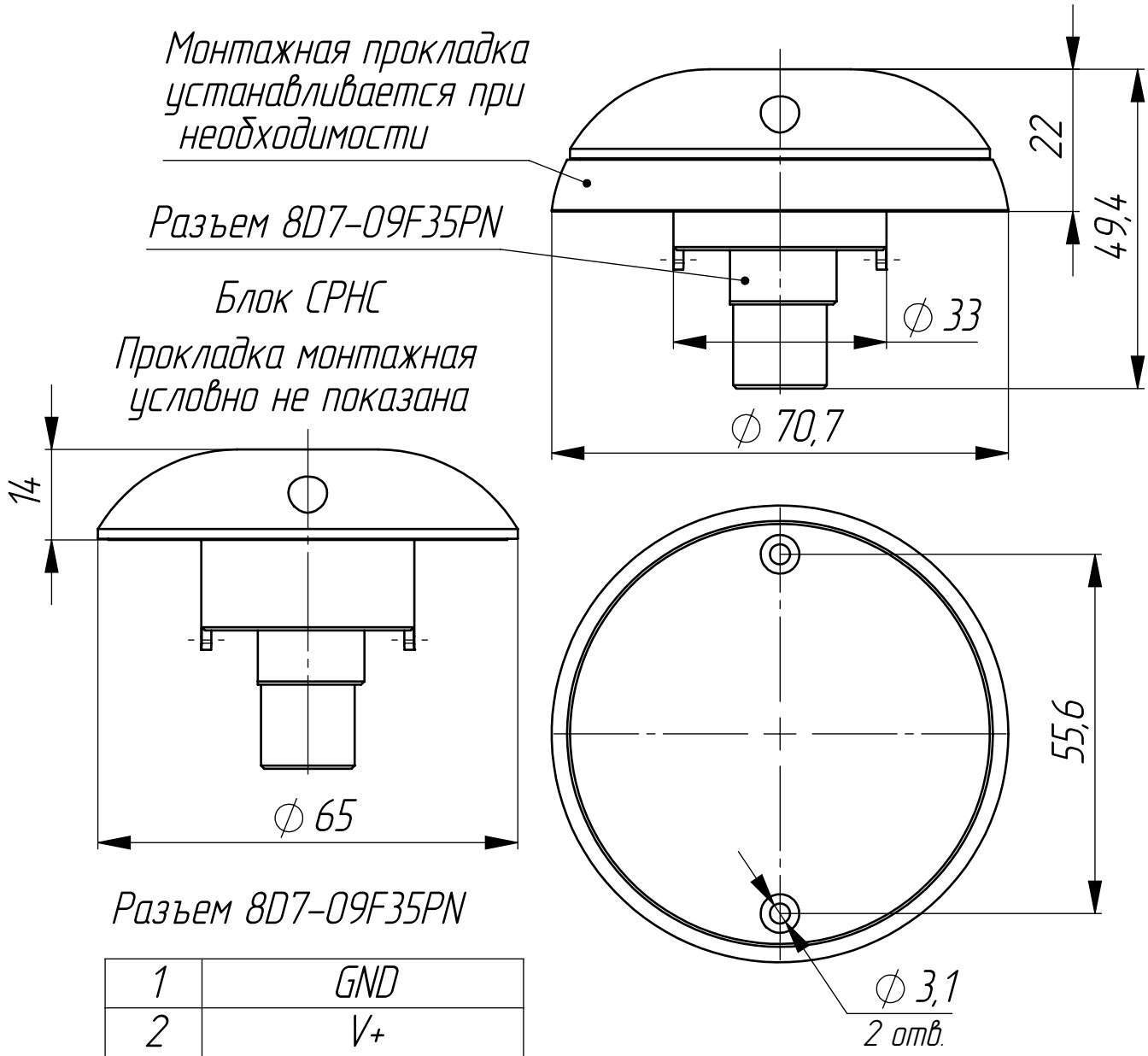

Разъем 8D7-09F35PN

1	GND
2	V+
3	CANH
4	CANL

1. Размеры для справок.
2. Неуказанные предельные отклонения размеров,формы и расположения поверхностей по ОСТ1 00022-80.
3. В комплект поставки входит ответный разъем 8D5-09F35SN.

Перв. примен.

Справ. №

Подп. и дата

Инв. № дубл.

Взам. инв. №

Подп. и дата

Инв. № подл.

Изм	Лист	№ докум.	Подп.	Дата
Разраб.				
Пров.				
Т.контр.				
Нач.отд.				
Н.контр.				
Утв.				

ТБДР.431329.90.346 ГЧ

Блок СРНС
Габаритный чертеж

Лит.	Масса	Масштаб
	0.05	1:1
Лист	Листов 1	

ТАЙБЕР

Формат А4