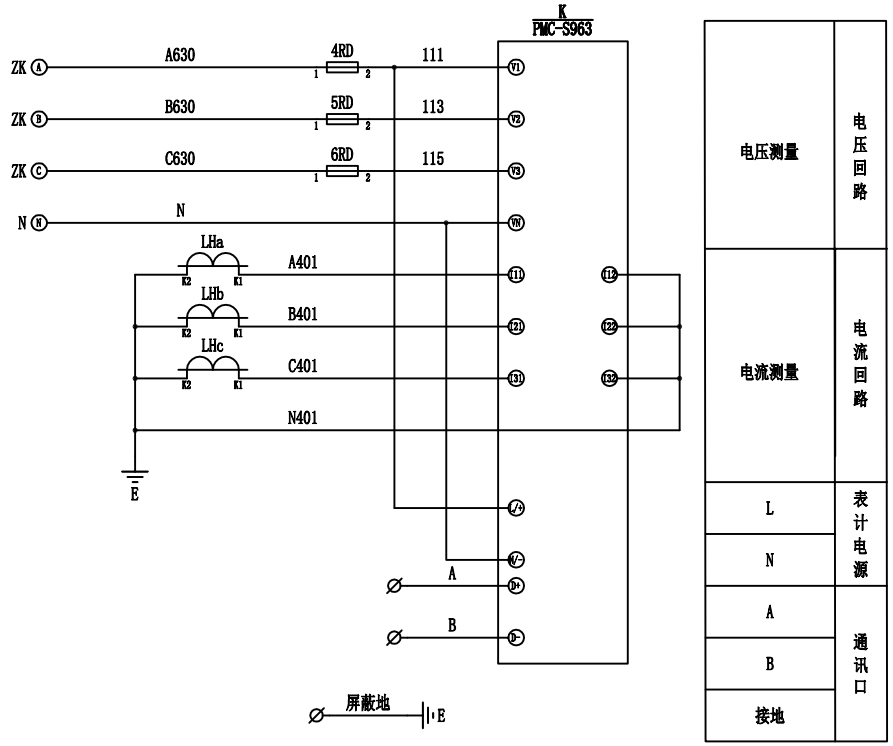

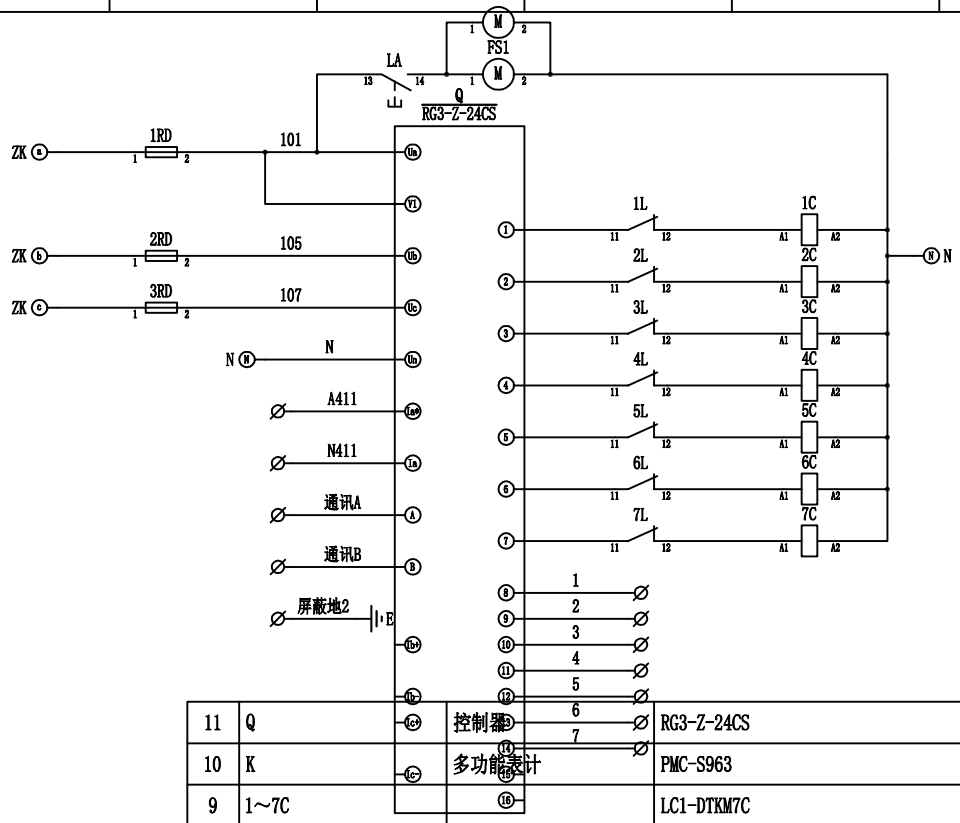

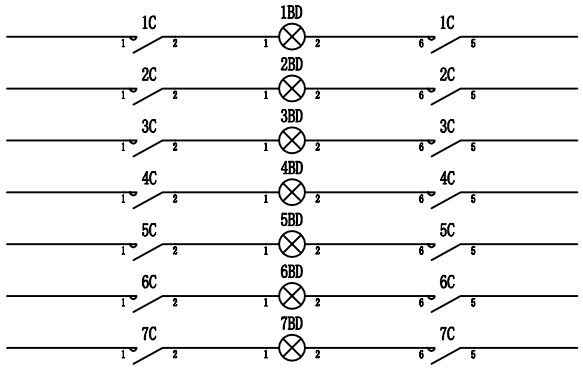

序号	标号	名称	型号规格	数量	备注
11	Q	控制器	RG3-Z-24CS	1	
10	K	多功能表计	PMC-S963	1	
9	1～7C		LC1-DTKM7C	7	
8	ZK	刀熔开关	Fupact-GC630-3P	1	
7	FS1～2	风扇	150FZY2	2	
6	N	零排	N排	1	
5	1～6RD	熔断器	JHD3-4RD	6	6A
4	1～7L	电抗器	L	7	
3	1～7BD	指示灯	AD11-22/21-9GZF_AC/DC380V_白	7	
2	LA	主令开关	LA38-11X2/203_黑	1	
1	LHa～LHc	电流互感器	BH-0.66	3	

标记	处数	分区	更改文件号	签名	年 月 日	博览商办			BLKOSETS电容柜
设 计			标准化			阶段标记	重量	比例	
制 图			审 定						杭州电力设备制造有限公司萧山欣美成套电器制造分公司
审 核						共 张	第 张		
工 艺			批 准						

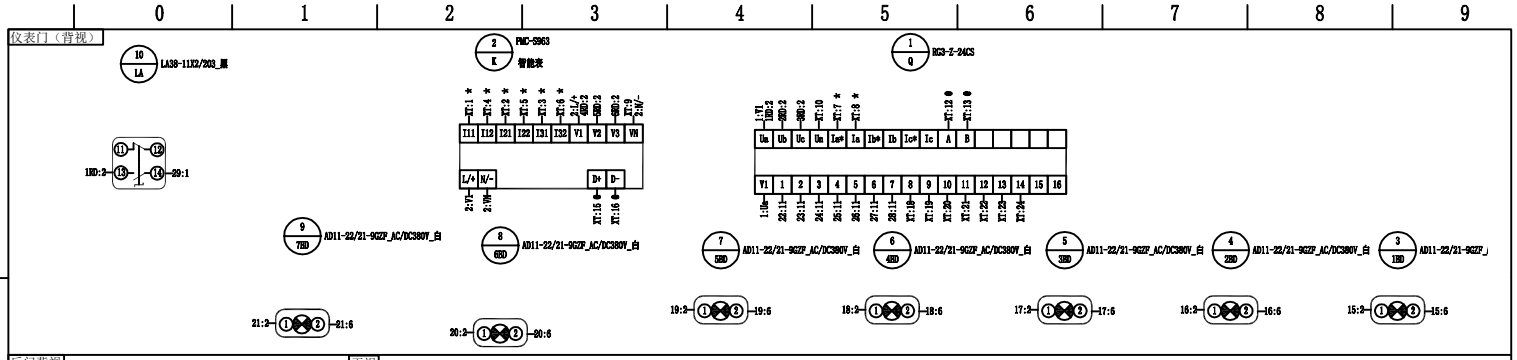

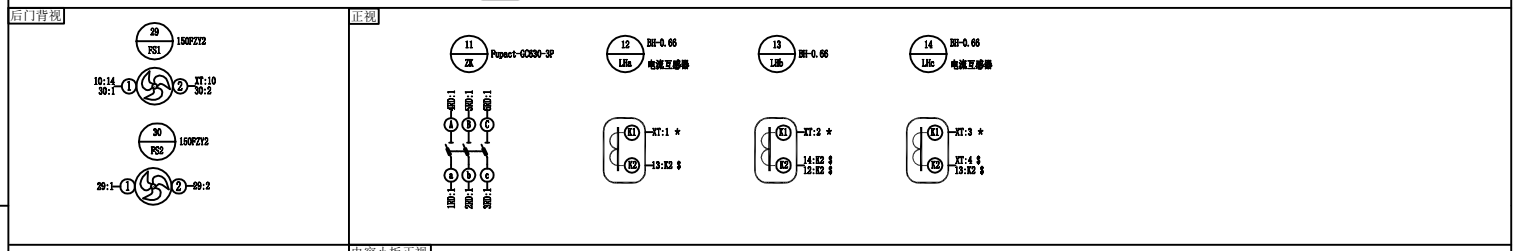

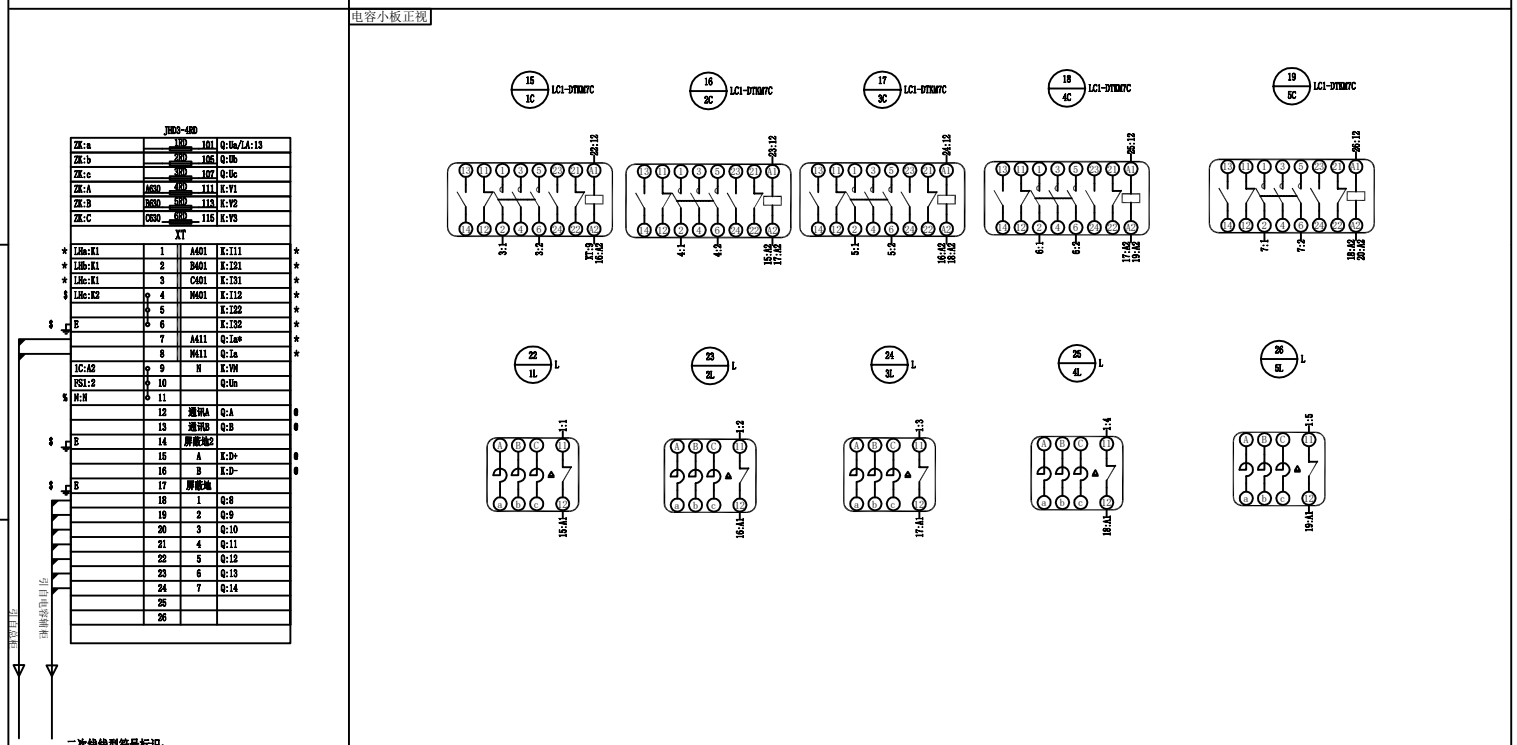

JHD3-4BD

ZK:a	1BD	101	Q:Ua/LA:13	
ZK:b	2BD	105	Q:Ub	
ZK:c	3BD	107	Q:Uc	
ZK:A	AC30	111	K:V1	
ZK:B	BC30	113	K:V2	
ZK:C	CC30	115	K:V3	
XT				
LHa:K1	1	A401	K:I11	*
LHb:K1	2	B401	K:I21	*
LHc:K1	3	C401	K:I31	*
LHc:K2	4	N401	K:I12	*
	5		K:I22	*
E	6		K:I32	*
	7	A411	Q:Ia*	*
	8	N411	Q:Ia	*
1C:A2	9	N	K:VN	
FS1:2	10		Q:Un	
N:N	11			
	12	通讯A	Q:A	@
	13	通讯B	Q:B	@
E	14	屏蔽地2		
	15	A	K:D+	@
	16	B	K:D-	@
E	17	屏蔽地		
	18	1	Q:8	
	19	2	Q:9	
	20	3	Q:10	
	21	4	Q:11	
	22	5	Q:12	
	23	6	Q:13	
	24	7	Q:14	
	25			
	26			

引自总柜

引自电表相

二次线线型符号标识：

1、标“*”为2.5mm²铜质多芯线；
2、标“#”为2.5mm²铜质单芯线；
3、标“%”为1.5mm²蓝色铜质多芯线；
4、标“&”为4mm²铜质单芯线；
5、标“@”为1mm²屏蔽双绞线；
6、计量室二次小线长度留600mm，用颜色线辨别相位；
7、计量室内电度表由供电部门安装；

图纸适用于：

1DP-1（厂号：212021476）
14DP-1（厂号：212021490）

共计2台柜子

设 计	谭佳沅	二次接线图	用户名称		博览商办		原理号	BLOKSET电容
校 对	童林杰						产品型号	RBZ
审 核	张永军						柜 号	
日 期		第 页	共 页				厂 号	
杭州电力设备制造有限公司 萧山欣美成套电气制造分公司			标记	处数	更改文件号	签 字	日 期	代 号