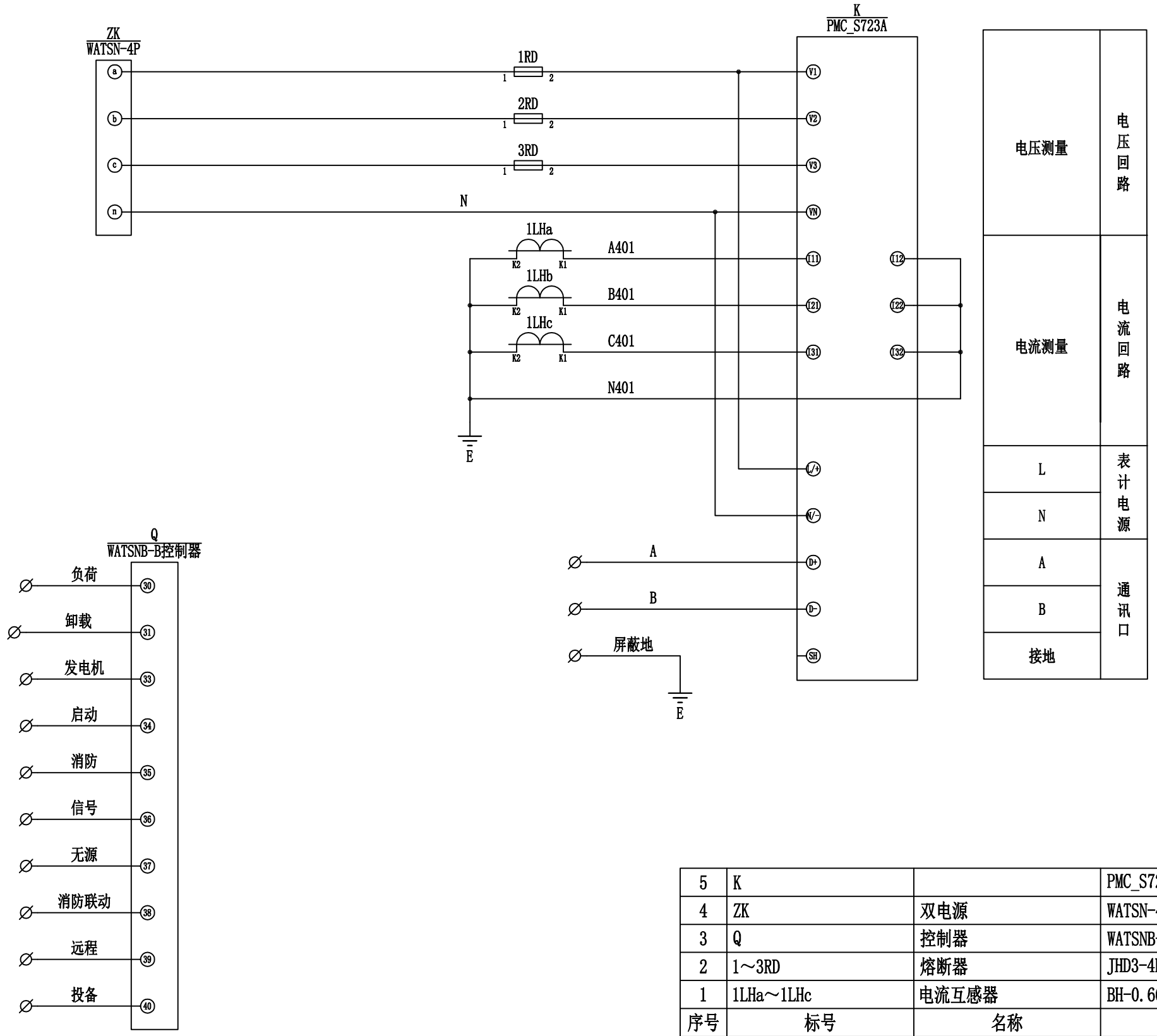

序号	标号	名称	型号规格	数量	备注
5	K		PMC_S723A	1	
4	ZK	双电源	WATSN-4P	1	
3	Q	控制器	WATSNB-B控制器	1	
2	1～3RD	熔断器	JHD3-4RD	3	6A
1	1LHa～1LHc	电流互感器	BH-0.66	3	

标记	处数	分区	更改文件号	签名	年 月 日

设 计			标准化		
制 图			审 定		
审 核					
工 艺			批 准		

承德

阶段标记	重量	比例

共 张 第 张

双电源柜

杭州电力设备制造有限公司萧山欣美成套电器制造分公司

仪表门（背视）

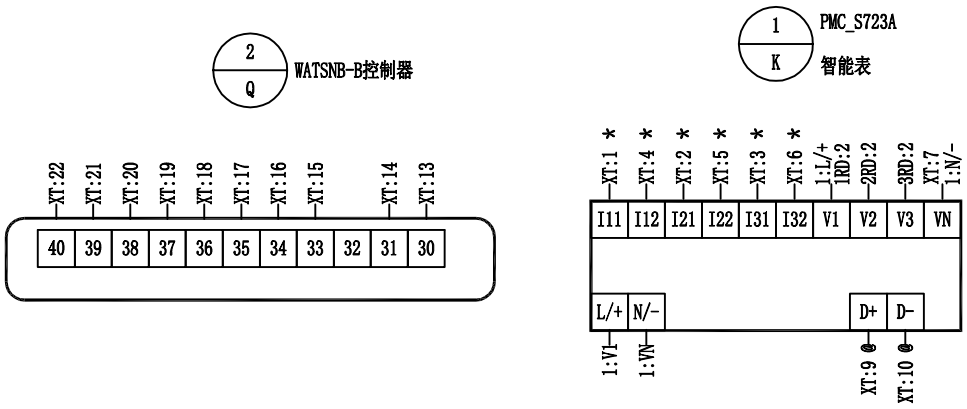

正视

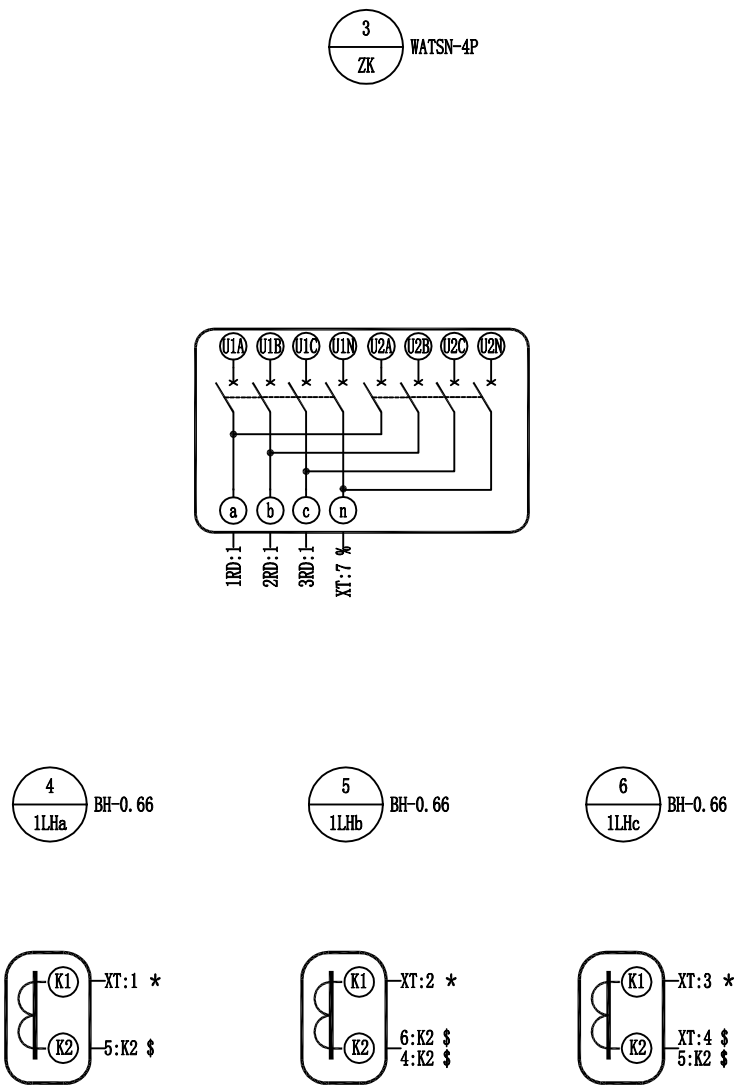

JHD3-4RD

ZK:a	1RD	K:V1
ZK:b	2RD	K:V2
ZK:c	3RD	K:V3

XT

*	1LHa:K1	1	A401	K:I11	*
*	1LHb:K1	2	B401	K:I21	*
*	1LHc:K1	3	C401	K:I31	*
$	1LHc:K2	4	N401	K:I12	*
$	E	5		K:I22	*
		6		K:I32	*
%	ZK:n	7	N	K:VN	
		8			
		9	A	K:D+	@
		10	B	K:D-	@
$	E	11	屏蔽地		
		12			
		13	负荷	Q:30	
		14	卸载	Q:31	
		15	发电机	Q:33	
		16	启动	Q:34	
		17	消防	Q:35	
		18	信号	Q:36	
		19	无源	Q:37	
		20	消防联动	Q:38	
		21	远程	Q:39	
		22	投备	Q:40	
		23			
		24			
		25			

AA1(222015389)
AA1(222015393)

二次线线型符号标识：

1、标“*”为2.5mm²铜质多芯线；
2、标“%”为1.5mm²蓝色铜质多芯线；
3、标“@”为1mm²屏蔽双绞线.

设 计	谭佳沅	二次接线图	用户名称	嘉兴污水			原理号	
校 对	童林杰							
审 核	李肖军						产品型号	双电源柜
日 期		第 页 共 页					柜 号	
杭州电力设备制造有限公司 萧山欣美成套电气制造分公司							厂 号	
			标记 处数	更改文件号	签 字	日 期	代 号	