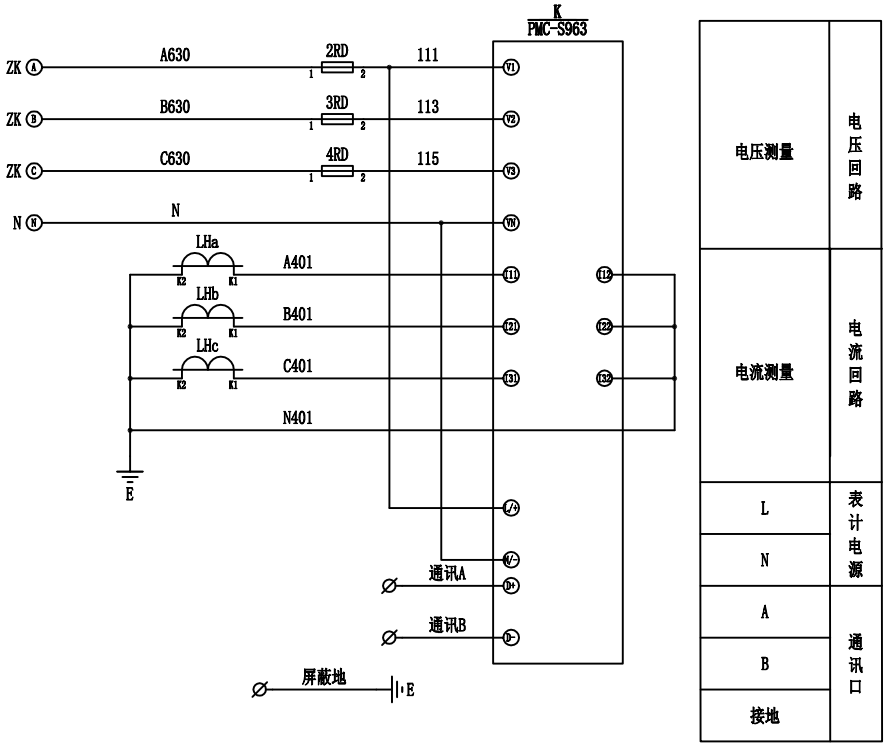

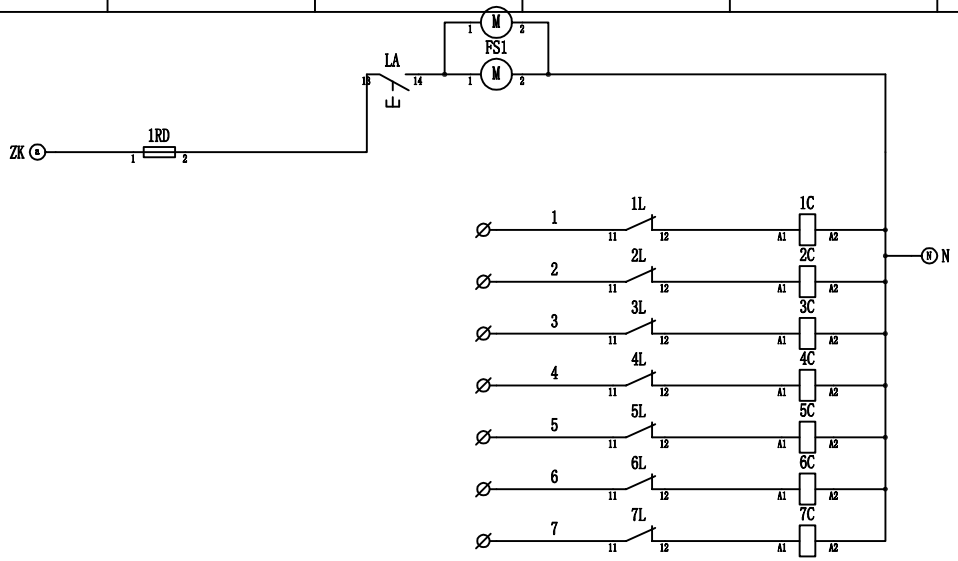

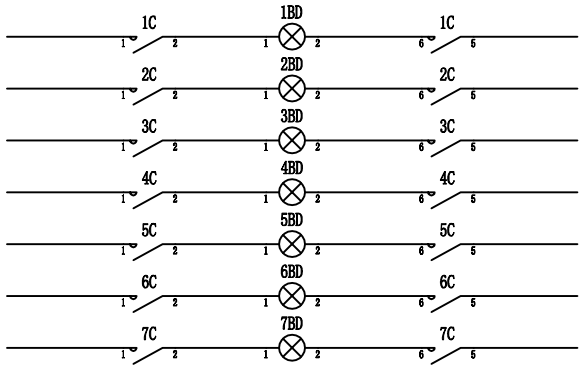

序号	标号	名称	型号规格	数量	备注
10	K	多功能表计	PMC-S963	1	
9	1～7C		LC1-DTKM7C	7	
8	ZK	刀熔开关	Fupact-GC630-3P	1	
7	FS1～2	风扇	150FZY2	2	
6	N	零排	N排	1	
5	1～4RD	熔断器	JHD3-4RD	4	6A
4	1～7L	电抗器	L	7	
3	1～7BD	指示灯	AD11-22/21-9GZF_AC/DC380V_白	7	
2	LA	主令开关	LA38-11X2/203_黑	1	
1	LHa～LHc	电流互感器	BH-0.66	3	

标记	处数	分区	更改文件号	签名	年 月 日	嘉兴污水			BLKOSETS电容柜
设 计			标准化			阶段标记	重量	比例	
制 图			审 定						杭州电力设备制造有限公司萧山欣美成套电器制造分公司
审 核						共 张	第 张		
工 艺			批 准						

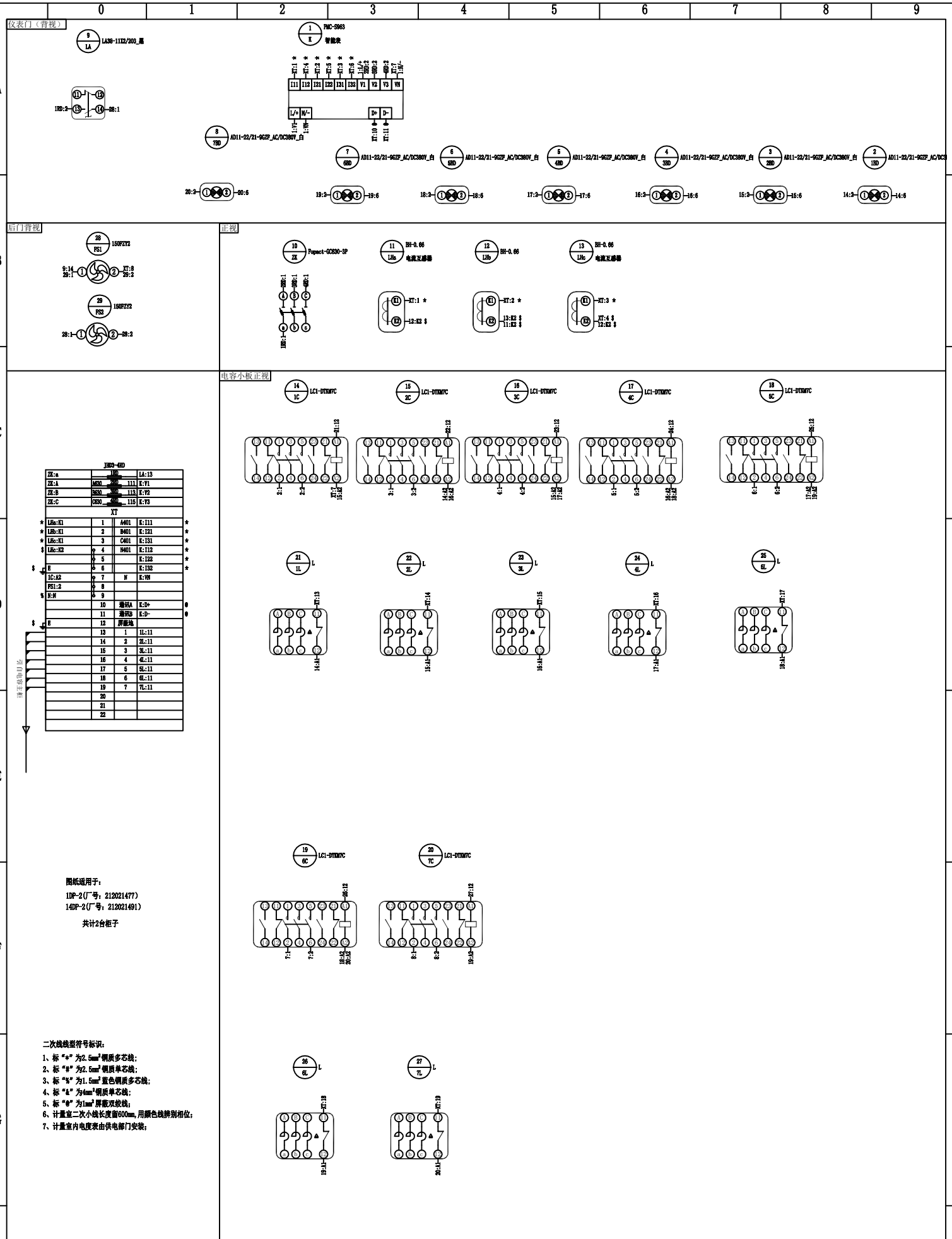

设 计	谭佳沅	二次接线图	用户名称	嘉兴污水		原理号	BLOKSET电容辅
校 对	童林杰						
审 核	张永军					产品型号	RBZ
日 期		第 页 共 页				柜 号	
杭州电力设备制造有限公司 萧山欣美成套电气制造分公司						厂 号	
			标记 处数	更改文件号	签 字	日 期	代 号