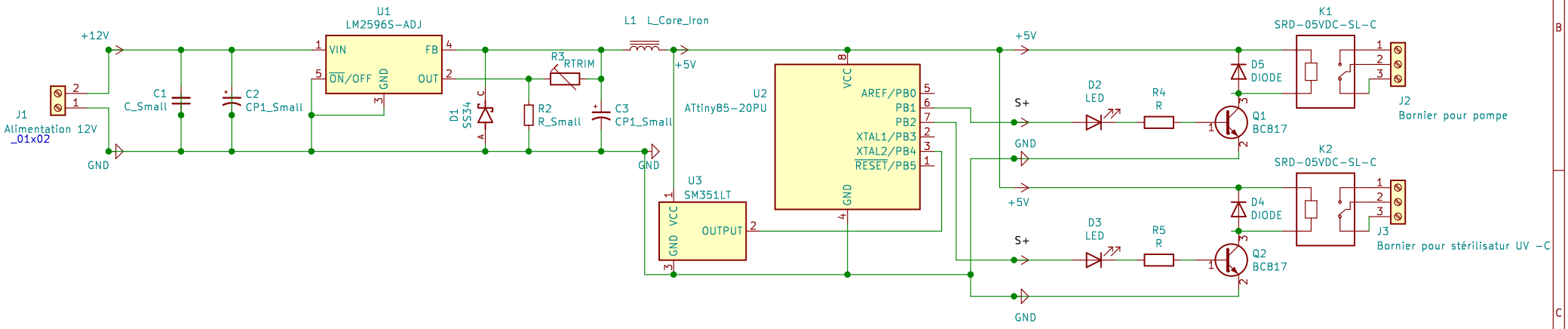

Sheet: /
File: BOITIER CONTROLEUR KICAD.sch

Title: ConseauProject par Quentin POUDOULEC

Size: A4	Date: 12/06/2021	**Rev:**
KiCad E.D.A. kicad (5.1.10)-1		Id: 1/1