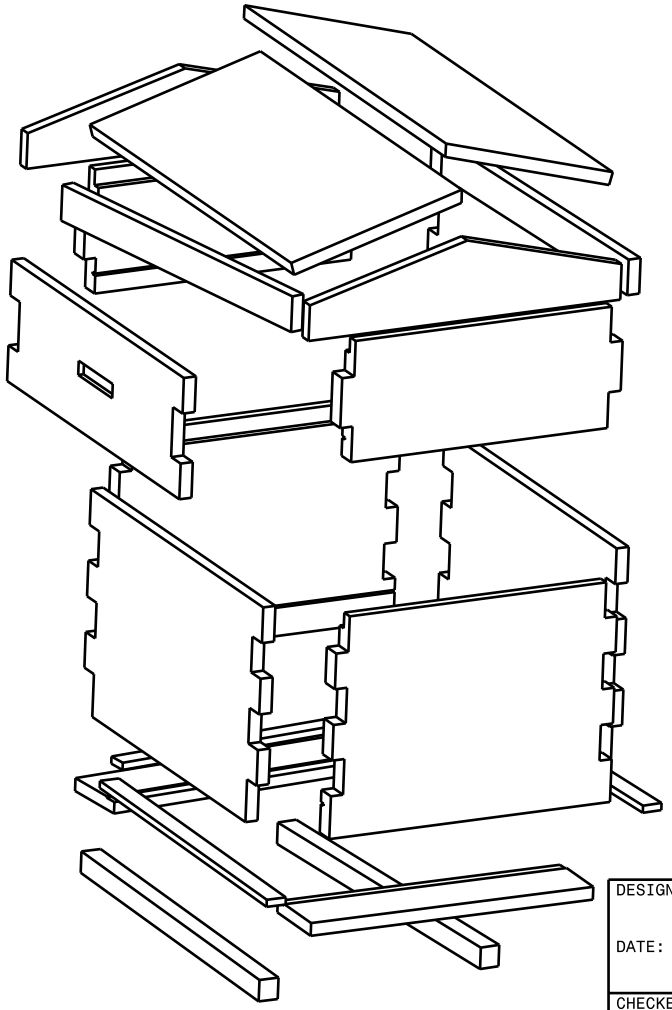

The hive is a Dadant model (inside 380x450 mm)
The wood is type Douglas, except for the bottom (plywood)
The following parts are not shown:
- frames
- frame cover (plywood 5mm, 500x420)
- queen grid (find it in a store, 500x420)
- door (find in store L=380
The assemby is made with screws(no glue)

La ruche est un modèle Dadant (intérieur 380x450)
Le bois est de type Douglas, sauf pour le bas (contreplaqué)
Les pièces suivantes ne sont pas représentées:
- cadres
- couvre-cadres (contreplaqué 5mm 500x420)
- grille à reine (magasin spécialisé 500x420)
- porte (magasin spécialisé L=380)
L'assemblage est vissé (pas de colle)

DESIGNED BY: Cyrille	Ply Name	Hive	I _
DATE: 17/06/2016	Material	Douglass	H _
CHECKED BY: XXX	Direction	XXXX	G _
DATE: XXX	Thickness	18mm - 28mm	F _
SIZE A4	SequenceID	XXXX	E _
	GroupID	XXXX	D _
SCALE 1:1 / WEIGHT (kg) XXX			C _
			B _
			A _

This drawing is our property; it can't be reproduced or communicated without our written agreement.