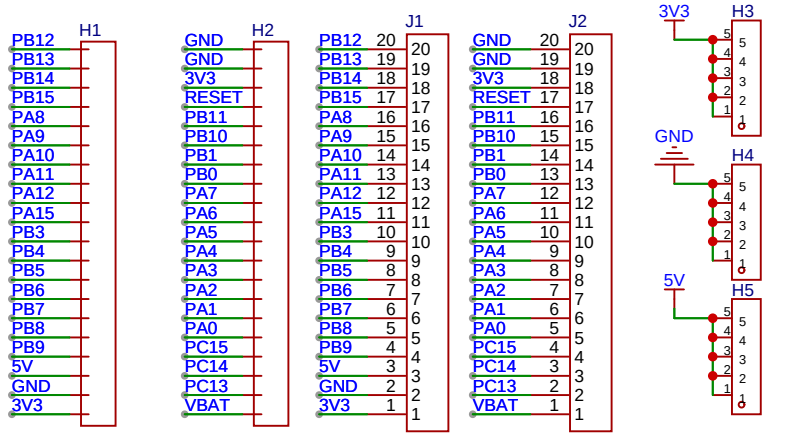

排针排母

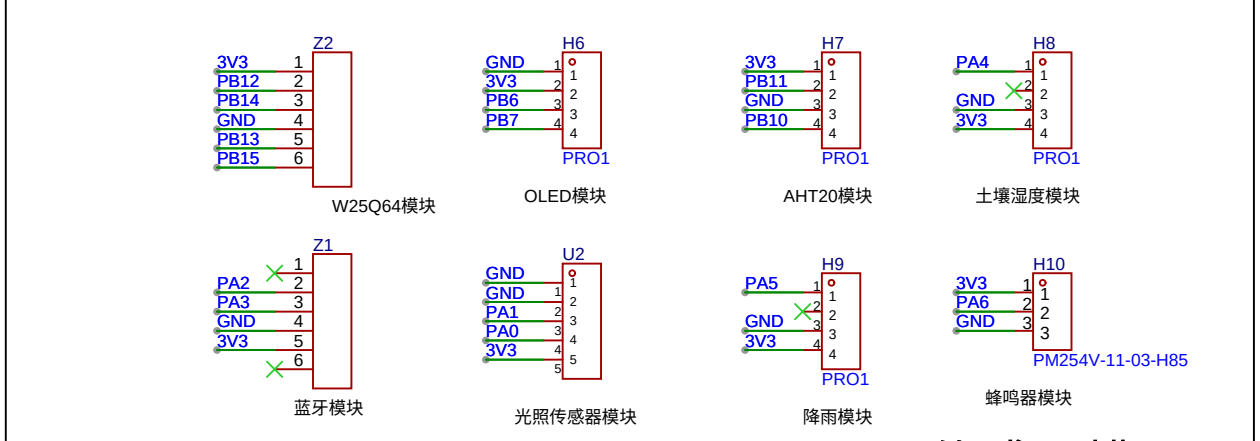

传感器排母

GD32F103最小系统板

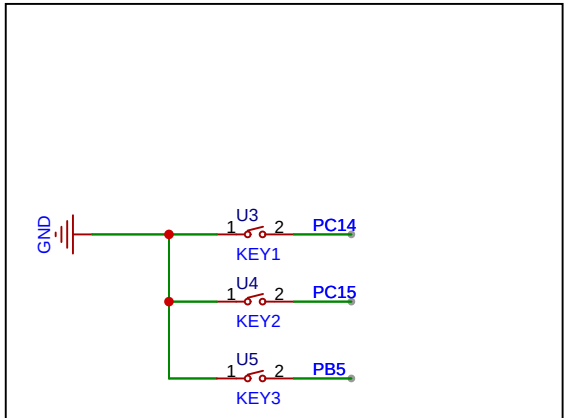

按键

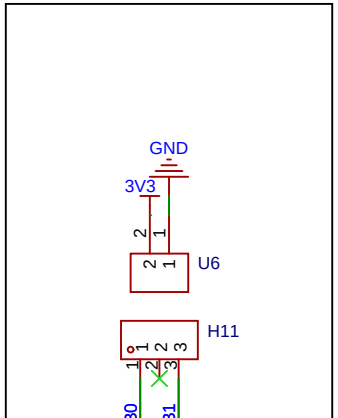

编码器模块

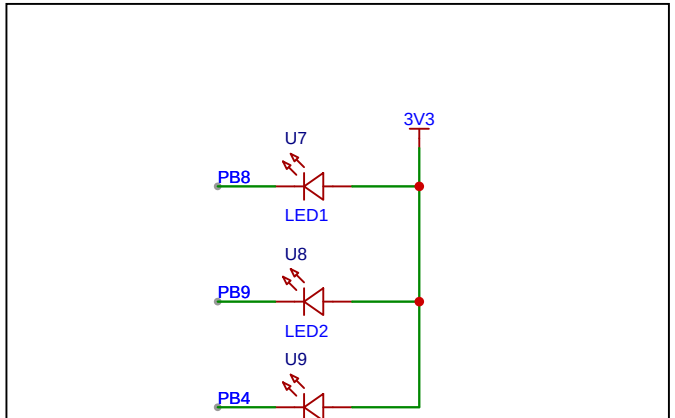

led灯

原理图	Schematic1	创建日期	2026-03-16
		更新日期	2026-03-17
板子	Board1	图页	P1
绘制		gd32f103c8t6扩展板	
审阅			
		版本	尺寸	页 1 共 1
嘉立创EDA		V1.0	A4	嘉立创EDA