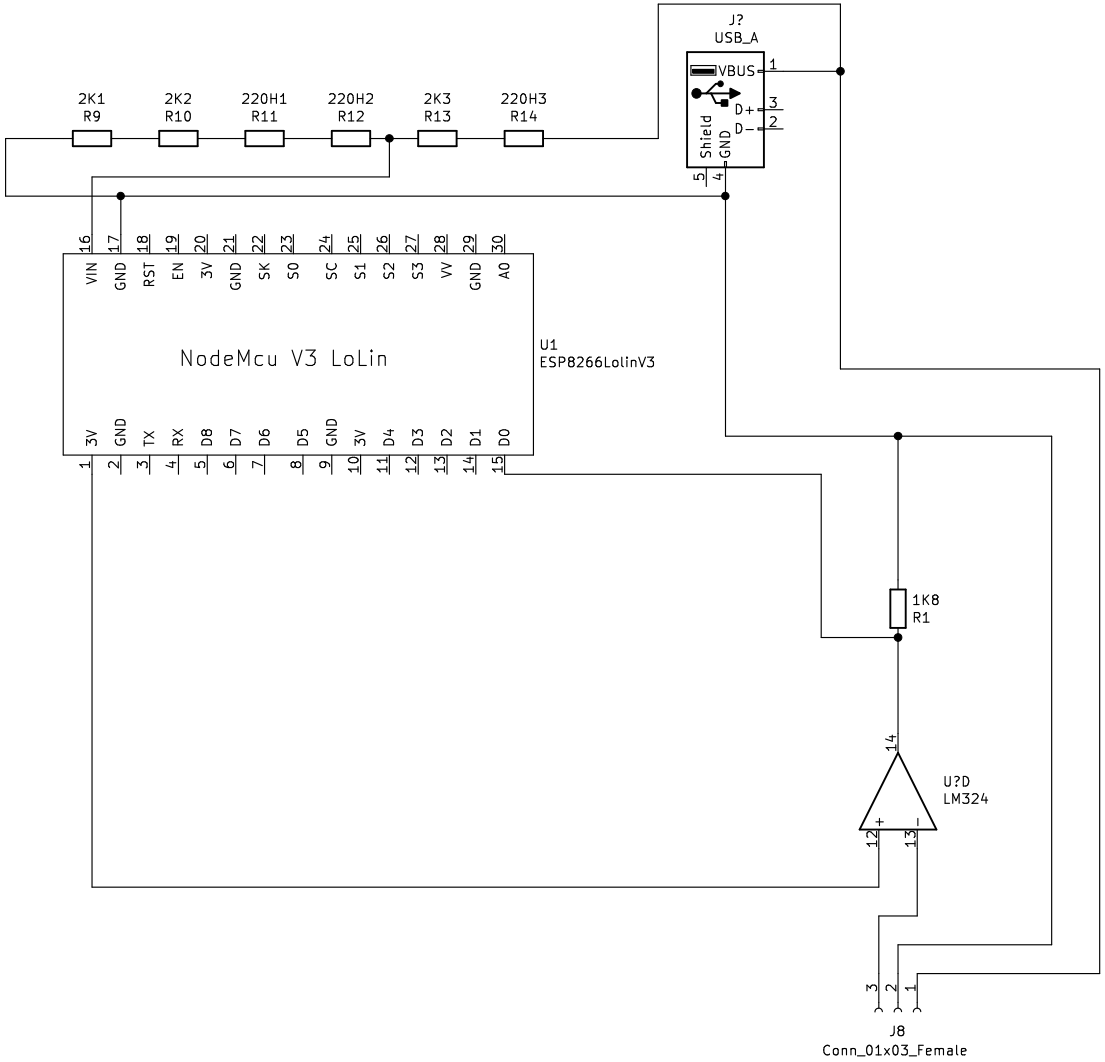


**IER−UNAM**

Sheet: /

File: H2O−Esquemático−KiCad.sch

***Title: Dispositivo−H2O***

| | | | |
|---|---|---|---|
| Size: A4 | Date: | 2021−02−26 | **Rev: Escobar J.W.** |
| KiCad E.D.A. kicad (5.1.9)−1 | | | Id: 1/1 |