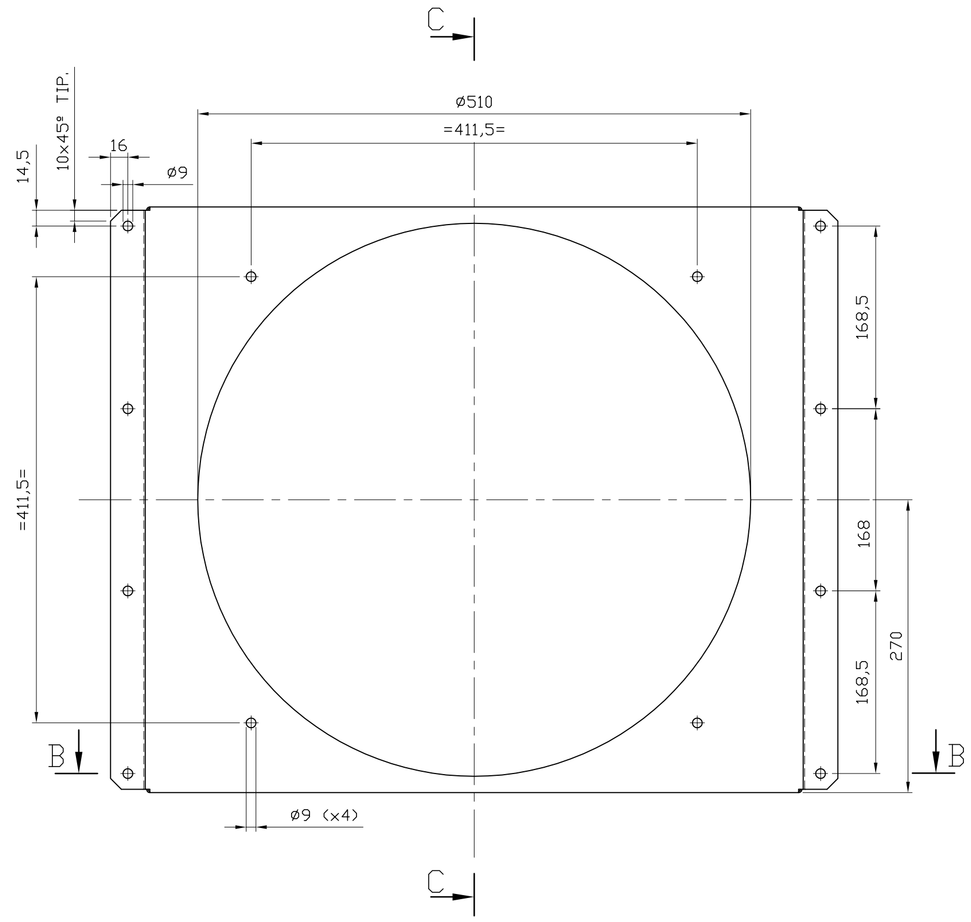

PLEGADO
ESC. 1:4

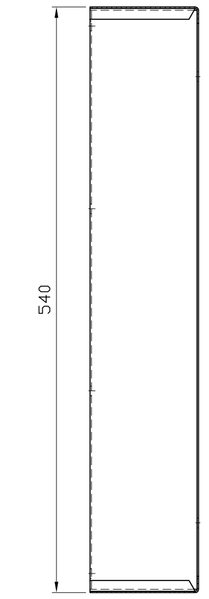

CORTE C–C
ESC. 1:4

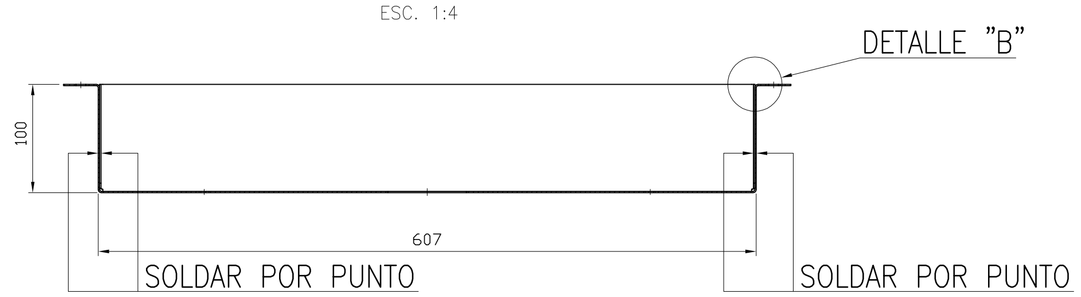

CORTE B–B
ESC. 1:4

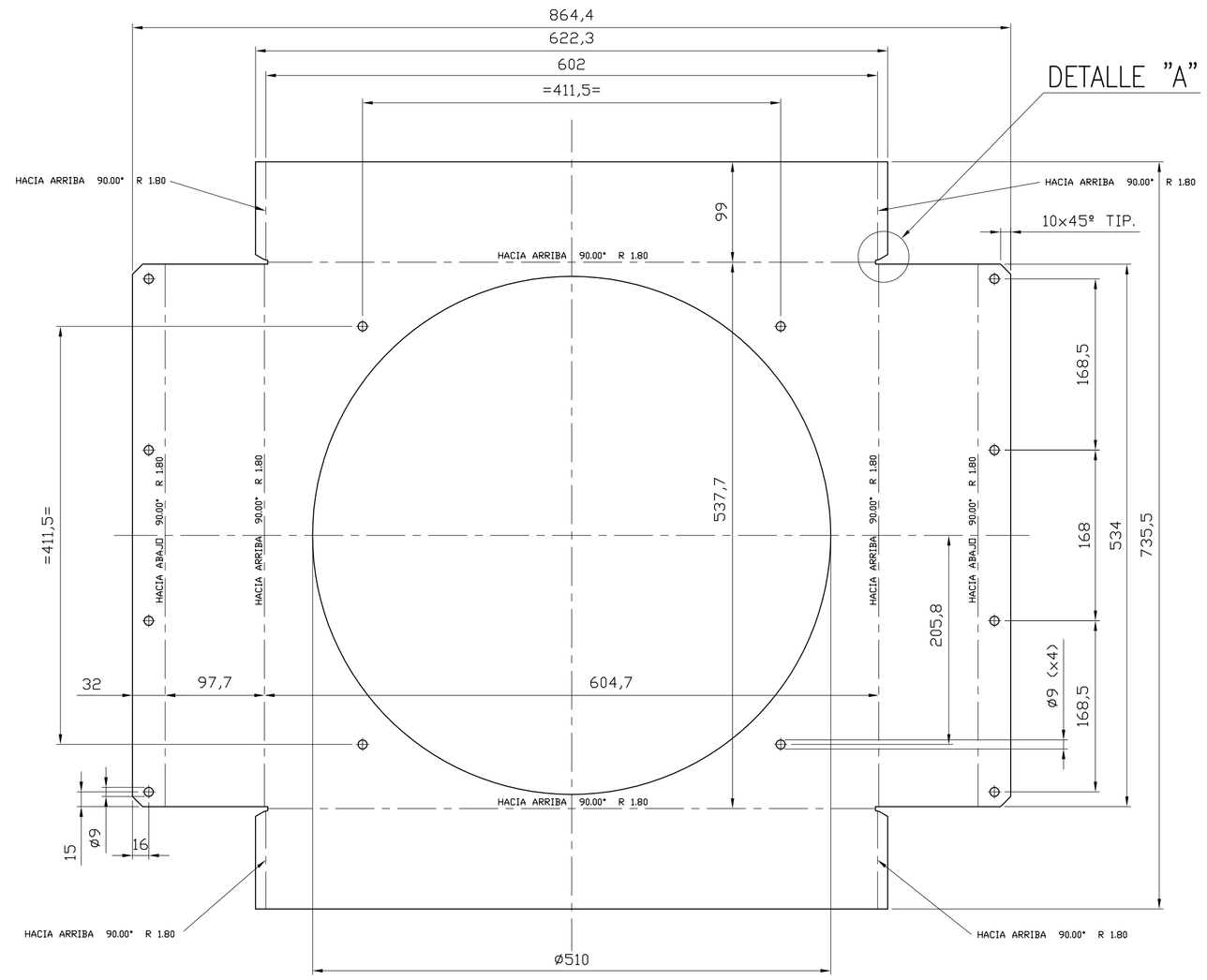

DESARROLLO
GIRADO A 90°
ESC. 1:4

NOTAS:

LINEA DE PEGLADO :

RADIO DE PLEGADO : 1.8mm

MATERIAL: CHAPA SAE 1020 ESPESOR:1.24mm

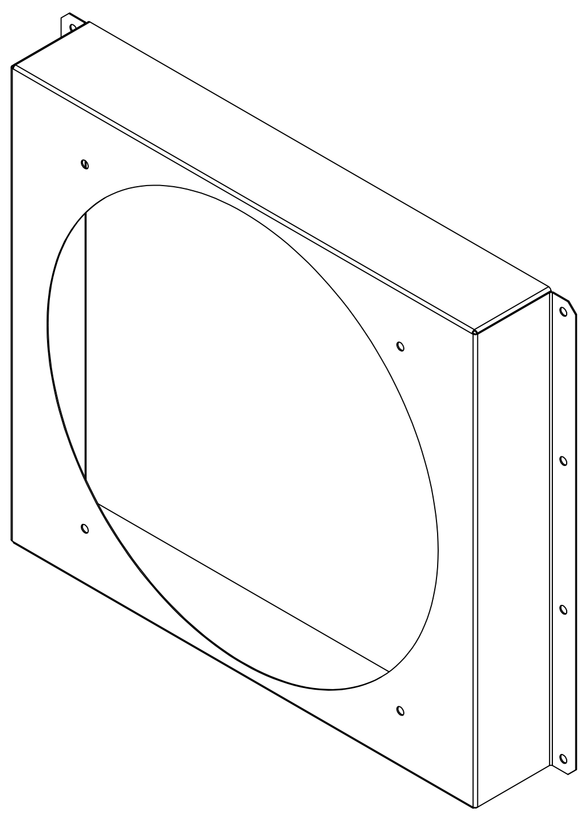

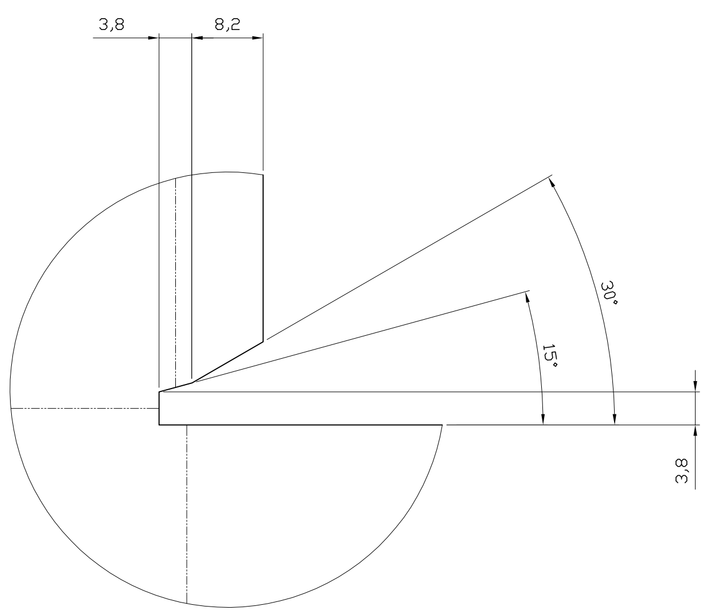

DETALLE A
ESC. 2:1

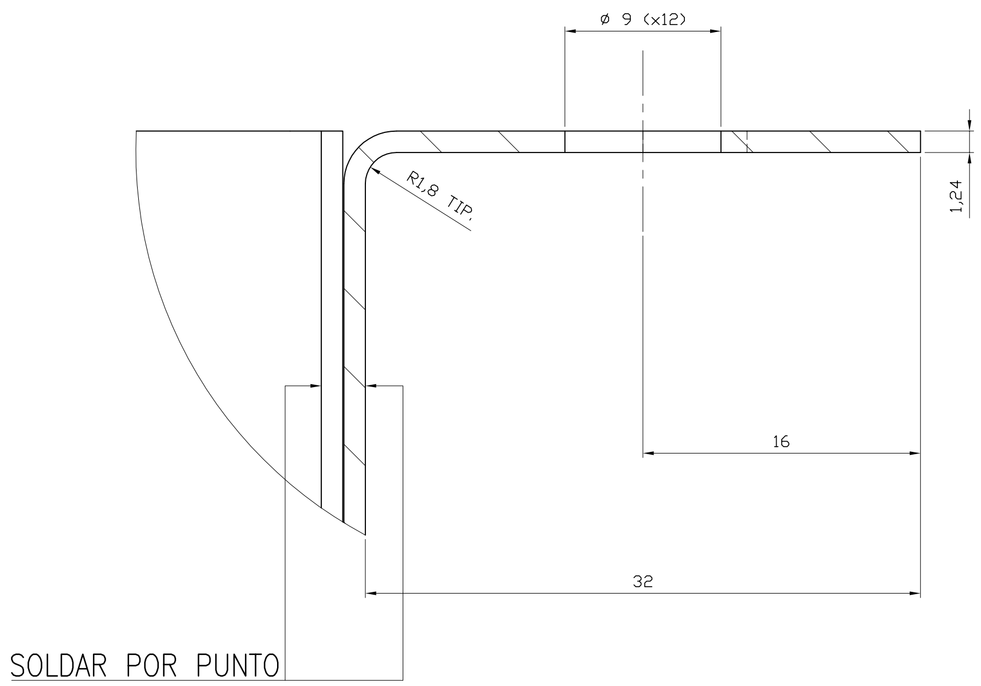

DETALLE B
ESC. 4:1

RESERVADO PARA ARCHIVO

REV	DESCRIPCIÓN	EJEC.	FECHA
0	EMISION PARA CONSTRUCCION	HMI	13/01/12

METALURGICA BP S.R.L.
DEPARTAMENTO DE INGENIERIA
TE: (0541) 4484-2416

DESCRIPCIÓN: CAJA PLEGADA MBP-500

CLIENTE: MBP

PIEZA Nº CV-E-510-607-540-100

MATERIAL:
TRAT. TERMICO:
DUREZA:

CODIGO INTERNO Nº CV-E-510-607-540-100

	Fecha	Siglas	Firmas	Escala:
Dibujó/Proyectó	13/01/12	HMI		S/IND
Controló/Aprobó	16/01/12	JRP		
Controló/Aprobó				

Plano Nº CV-E-510-607-540-100 0

Sustituye a:
Sustituido por:

Formato A1