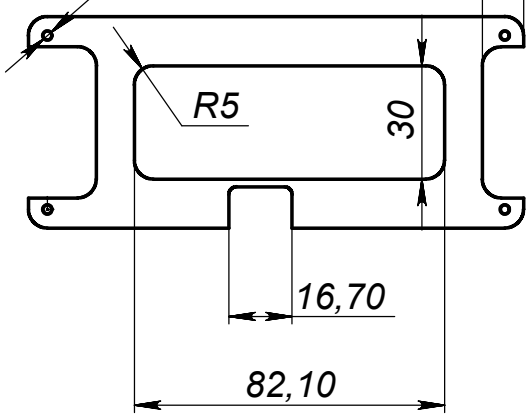

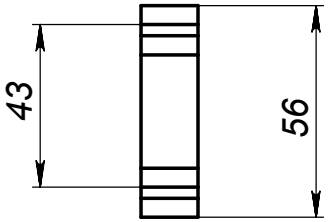

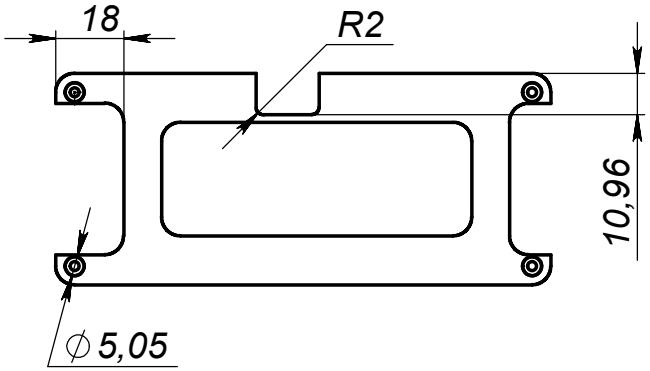

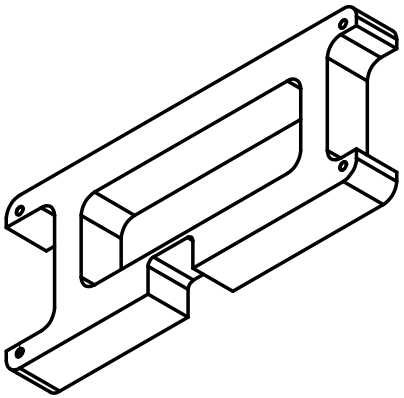

Справ. №

Подп. и дата

Инв. № дубл.

Взам. инв. №

Подп. и дата

МПСУ.733411.22-01

Рамка