МПСУ.687251.22-01СБ

Перв. примен. | МПСУ.687251.22-01

Справ. №

Подп. и дата

Инв. № подл.

Взам. инв. №

Подп. и дата

Инв. № подл.

Rz40

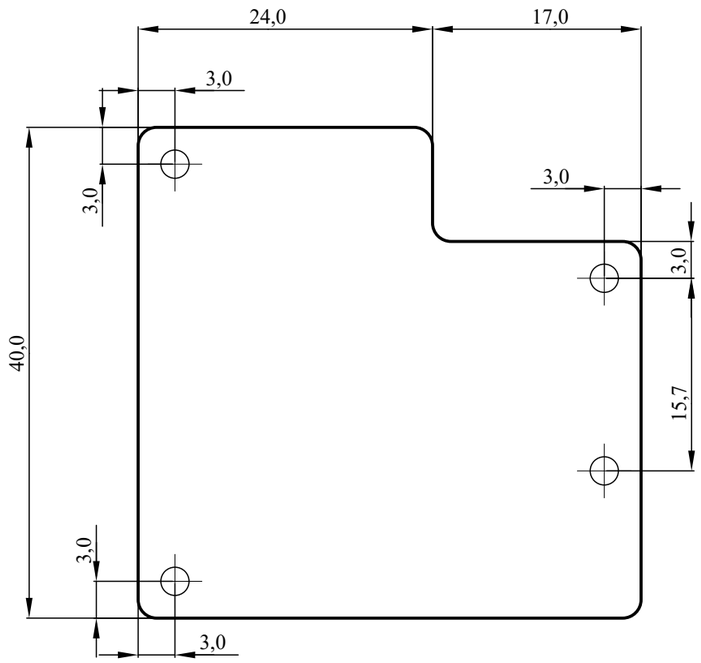

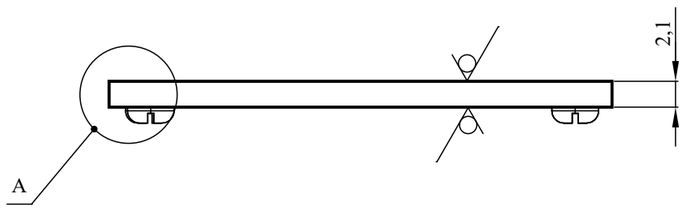

A(20:1)

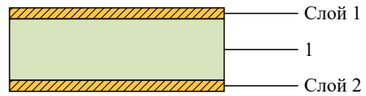

1 Размеры для справок.

2 Общие допуски по ГОСТ 30893.1-2002: H12, h12, IT12/2.

3 Плата должна соответствовать ГОСТ 23752-79, условия эксплуатации по 3 группе жесткости.

4 Неуказанные предельные отклонения размеров между осями двух любых отверстий ±0,1мм.

5 Смещение центра металлизированного отверстия относительно центра контактной площадки не более 0,1 мм.

6 Проводящий рисунок на плате выполнить в соответствии с данными проектирования МПСУ.687251.22-01Д1 и данными конструкции МПСУ.687251.22-01Т5М.

7 Изготавливать по технологии попарного прессования.

8 Покрытие О-Н(68)3 Зл-Ко(99,5)0,25

9 Защитная маска - чёрная.

10 Заводской номер маркировать по технологии производителя на свободном участке слоя 1, покрытом маской.

11 Клеймо ОТК и ВП наносить по технологии изготовителя на свободном участке слоя 1, покрытом маской.

Утвержден
МПСУ.464414.22-01-УД

					МПСУ.687251.22-01СБ			
СБ					Плата	Лит.	Масса	Масштаб
Изм.	Лист	№ докум.	Подп.	Дата				2:1
Разраб.		Лазба Ф.Б.						
Проверил		Орешкин В.И.			Сборочный чертеж	Лист	Листов 2	
Т. контр.								
Нач. отд.								
Н. контр.								
Утв.								

Копировал

Формат А3

Top Layer (Scale 3:2)

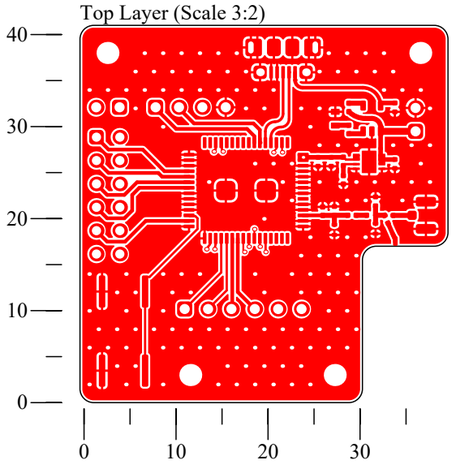

Top Solder (Scale 3:2)

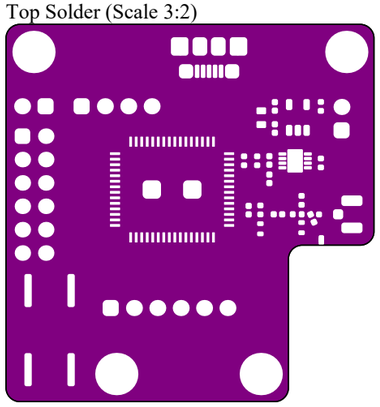

Карта сверловки

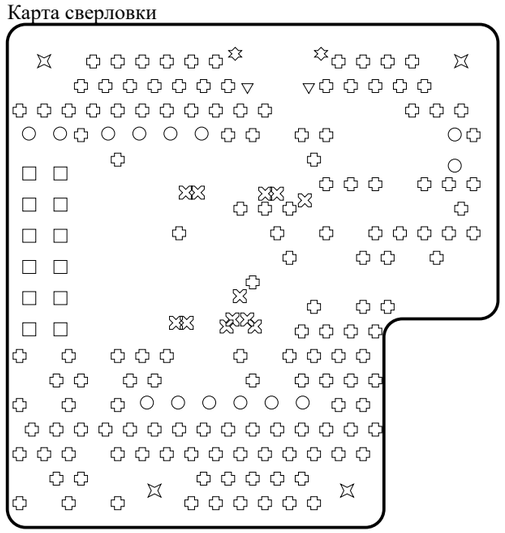

Bottom Layer (Scale 3:2)

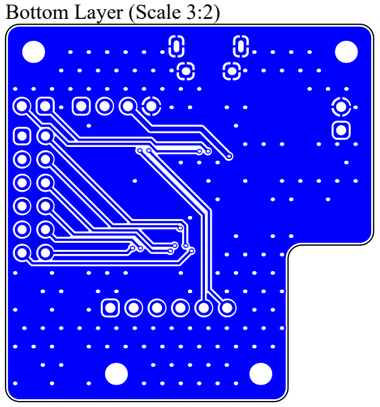

Bottom Solder (Scale 3:2)

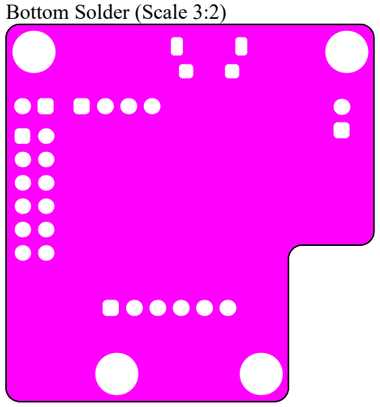

Таблица отверстий

Символ	Количество	Hole Размер	Металлизация
⌘	12	0,30mm	Есть
✪	143	0,40mm	Есть
▽	2	0,85mm	Есть
□	12	1,00mm	Есть
○	14	1,10mm	Есть
✡	2	1,30mm	Есть
⌘	4	2,40mm	Есть
	189 Total		

Top Overlay (Scale 3:2)

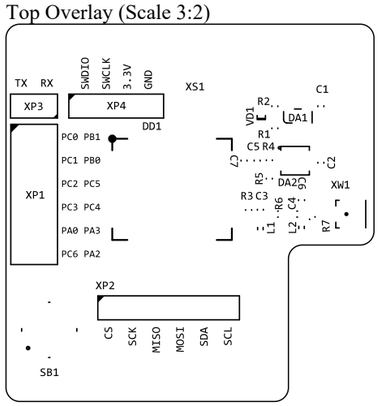

СБ					МПСУ.687251.22-01СБ	2
Изм.	Лист	№ докум.	Подп.	Дата		Лист

Подп. и дата | Инв. № подл. | Взам. инв. № | Подп. и дата | Инв. № подл.

Копировал | Формат А3