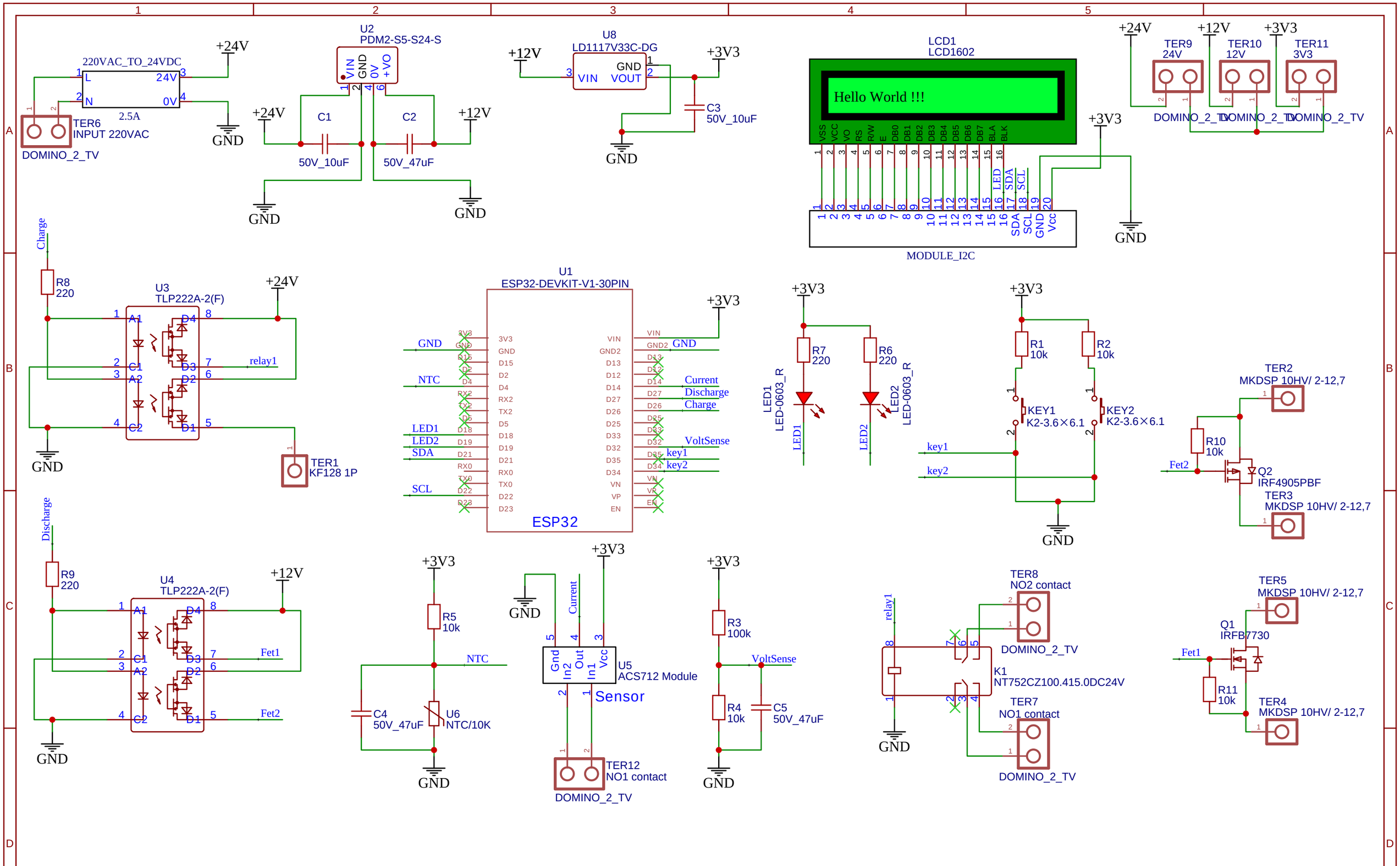

chân ESP32 : 0,1,2,3,5,6,7,8,9,10,11,12,15 không nên dùng,gẫy lỗi khi nạp,debug

chân ESP32 : 34,35,36,39 chỉ dùng xài INPUT

TITLE: Sheet_1	REV: 1.0
EasyEDA — Company: Your Company	Sheet: 1/1
Date: 2024-10-31 Drawn By: lucbasieu	