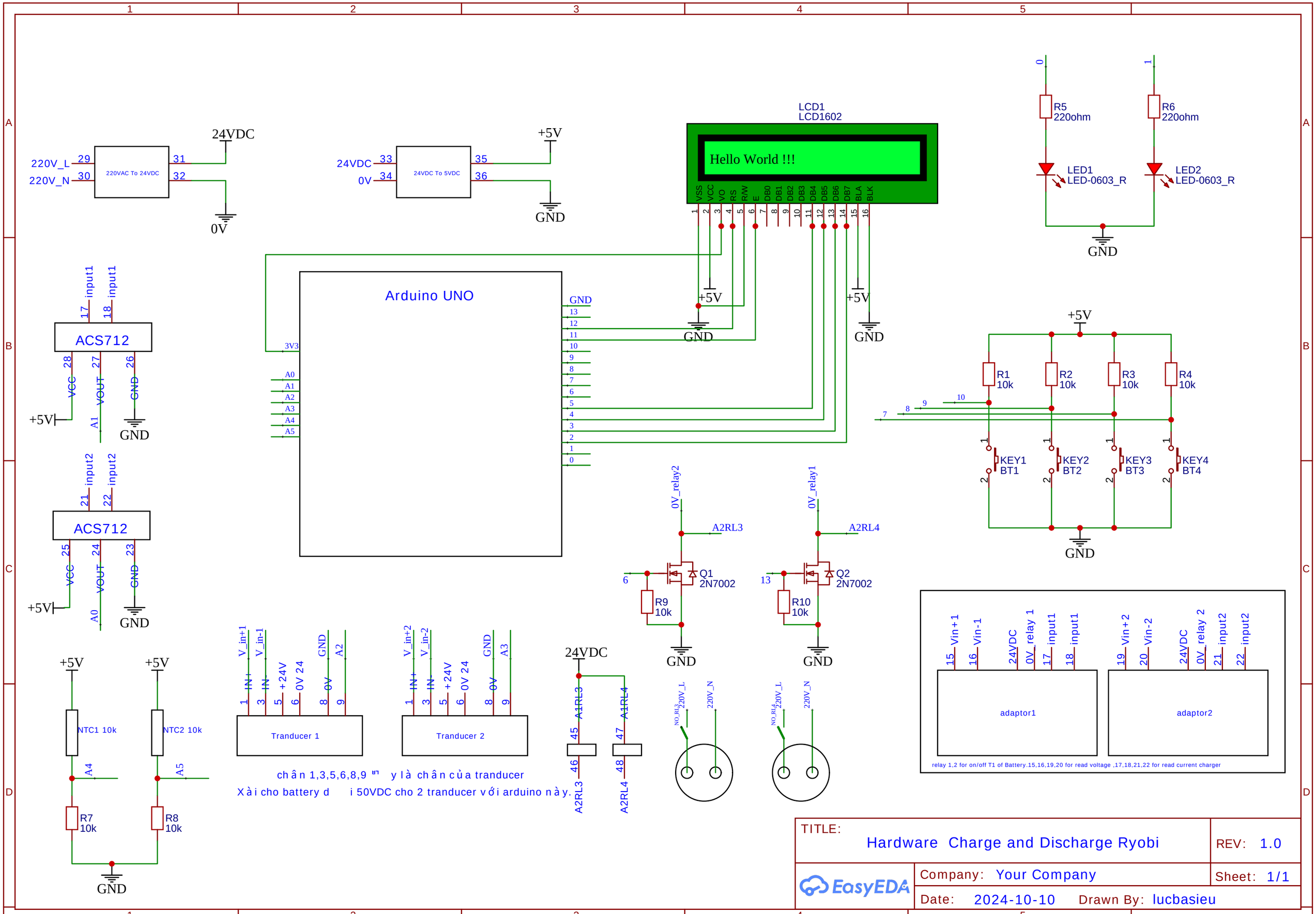

chân 1,3,5,6,8,9 là chân của tranducer

Xài cho battery đi 50VDC cho 2 tranducer với arduino này.