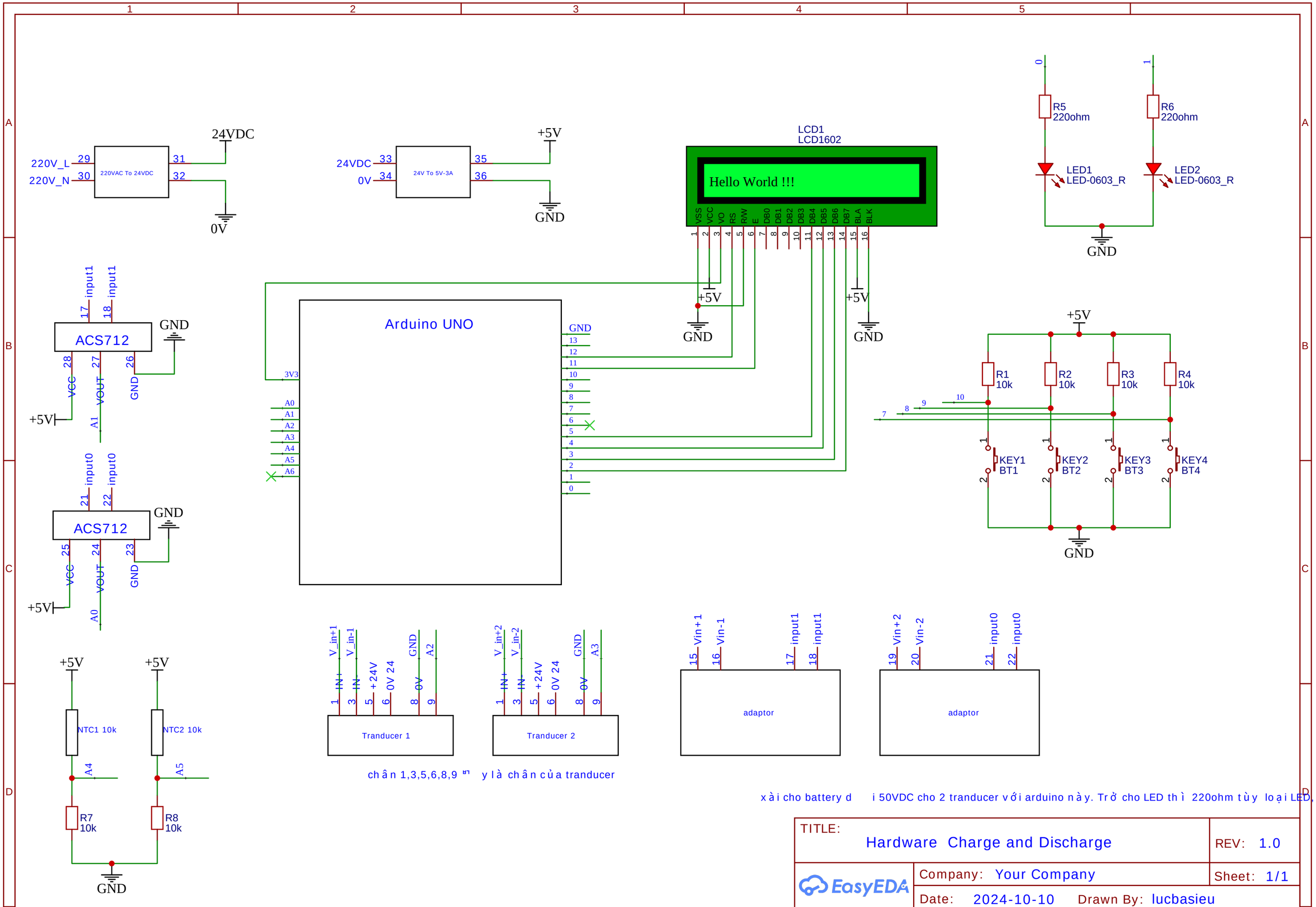

chân 1,3,5,6,8,9 y là chân của tranducer

xài cho battery d i 50VDC cho 2 tranducer với arduino này. Trở cho LED thì 220ohm tùy loại LED.

TITLE: Hardware Charge and Discharge	REV: 1.0
Company: Your Company	Sheet: 1/1
Date: 2024-10-10 Drawn By: lucbasieu	