ARISTON

Le confort durable de votre maison

La chaudière à condensation chauffage seul avec option ballon

Clas One System

Pourquoi recommander Clas One System à vos clients ?

Pour les meilleures performances et efficacité énergétique dans chaque catégorie.

De la **technologie de condensation** à la **technologie hybride**, nous sommes toujours à la recherche de solutions innovantes pour anticiper les besoins de nos clients.

Qualité durable

CORPS DE CHAUFFE XTRATECH : QUALITÉ MAXIMALE

QUALITÉ 100 % ARISTON

Haute Performance

A+

CLASSE D'EFFICACITÉ ÉNERGÉTIQUE

FAIBLE ÉMISSIONS DE N0x

Confort maximal

FONCTIONS INNOVANTES

INTERFACE INTUITIVE ET PARAMÉTRAGE GUIDÉ

ULTRA SILENCIEUSE

Connectivité embarquée

ARISTON NET PILOTAGE À DISTANCE

COMMANDE VOCALE

Au cœur de la technologie ONE

LE CORPS DE CHAUFFE QUI FAIT LA DIFFÉRENCE
Corps de chauffe XtraTech™ en inox pour assurer longévité et performances année après année.
Corps de chauffe monotube pour un entartrage et un encrassement réduits.

STRUCTURE MONOVOLUME
Tous les composants sont accessibles par l'avant de la chaudière.

PANNEAUX ACOUSTIQUES
Chaudières silencieuses grâce aux panneaux d'isolation acoustiques.

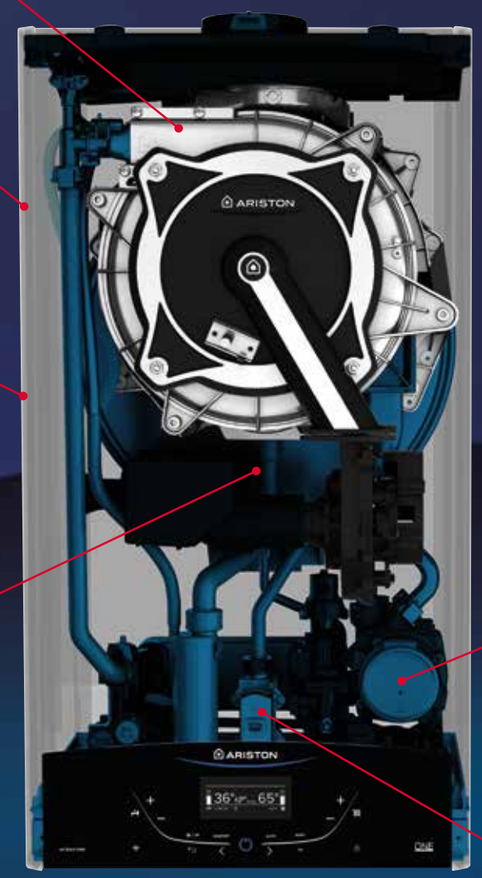

MODULATION EXTRA LARGE*
Grande plage de modulation (10 à 100 %) pour adapter au mieux la puissance de la chaudière aux besoins en chauffage du logement, toute l'année.
Cette technologie permet d'optimiser les performances de la chaudière et de maximiser les économies d'énergie.

CONTRÔLE DE COMBUSTION AUTOMATIQUE*
Système de contrôle de combustion intelligent capable d'adapter en temps réel le mélange air gaz pour assurer une combustion optimale, un contrôle avancé et une sécurité en toutes conditions.
Résultat : une mise en service simple et rapide, et un maximum de confort et de sécurité tout au long de la durée de vie de la chaudière.

VANNE GAZ AUTO-ADAPTATIVE*
Vanne gaz qui permet à la chaudière de s'adapter à tous les types de gaz (G20, G25, G30 et G31) et 20 % hydrogène** sans aucune intervention sur le circuit ni accessoire.

*Disponible sur les modèles Alteas One+ Net, Genus One+, Clas B One Plus et Clas B One Max.
**Disponible sur les modèles Alteas One+ Net et Genus One+.

CLAS ONE SYSTEM

Chaudière chauffage seul ou chauffage avec ballon ECS déporté

A

/ Compacte : 40 cm de largeur pour un encastrement facilité.
/ Échangeur mono-tube pour un encrassement réduit.
/ Section de spires large pour la diminution des pertes de charge.
/ Plage de modulation 1:7 pour un confort maximal.
/ Fonction anti-légionelle.
/ Rendement jusqu'à 109,8 %.
/ Pré-équipée d'une vanne 3 voies motorisée, d'une sonde d'eau chaude sanitaire et d'une régulation modulante capable de piloter une production d'eau chaude sanitaire.
/ Conception mono-volume pour une maintenance facilitée : accès à tous les composants à l'avant de la chaudière.
/ Corps de chauffe XtraTech™ en acier inox pour une durée de vie prolongée.
/ Panneau de contrôle amovible pour permettre un libre accès aux douilles de raccordement.

Corps de chauffe en acier inox XtraTech™
CERTIFIÉ PAR LE TÜV

5 ANS COURS DE CHAUFFE GARANTIE · 2 ANS PIÈCES GARANTIE · RATIO DE MODULATION · TAILLE COMPACTE · LCD ÉCRAN LCD · MAINTENANCE FACILE · EFFICACITÉ ÉNERGÉTIQUE · 65°C ANTI BACTÉRIEN

MODÈLES		12	25	35
CARACTÉRISTIQUES GÉNÉRALES				
N° certificat CE		0085CR0393	0085CR0393	0085CR0393
Gaz		Gaz naturel	Gaz naturel transformable en GPL via le kit livré avec la chaudière	
Catégorie de gaz		NC	II2Esi3P	II2Esi3P
DONNÉES ErP				
Efficacité énergétique chauffage (classe / ηs)	- / %	A / 92	A / 94	A / 94
Efficacité énergétique ECS (classe / ηwh)	- / %	NC	NC	NC
Profil de soutirage		NC	NC	NC
PERFORMANCES RE 2020				
Puissance nominale chauffage	kW	11.7	21.4	30.2
Puissance intermédiaire	kW	NC	6.4	9.1
Rendement à charge nominale (100 %)	%	97.8	97.5	97.5
Rendement à charge partielle (30 %)	%	108.3	109.8	109.6
Pertes à l'arrêt à ΔT 30 K	W	39	39	47
Puissance électrique auxiliaire (hors circulateur) à Pn	W	24	30	35
Puissance électrique du circulateur en chauffage	W	25.5	25.5	25.5
Indice d'efficacité énergétique du circulateur		≤ 0.23	≤ 0.23	≤ 0.23
Puissance électrique à charge nulle	W	4	4	4
CHAUFFAGE				
Puissance utile ajustable (80/60°C)	kW	2.4 / 11.7	3.4 / 21.4	4.7 / 30.2
Puissance utile ajustable (50/30°C)	kW	2.6 / 12.7	3.9 / 23.6	5.3 / 33.5
Plage de réglage température de départ (basse température)	°C	20 / 45	20 / 45	20 / 45
Plage de réglage température de départ (haute température)	°C	35 / 82	35 / 82	35 / 82
Pression soupape de sécurité	bar	3	3	3
Capacité utile du vase d'expansion	L	8	8	8
EAU CHAUDE SANITAIRE				
Puissance utile maximale	kW	NC	NC	NC
Débit spécifique (ΔT 30 K selon EN 13203-1)	l/min	NC	NC	NC
Classification sanitaire selon EN 13203-1		NC	NC	NC
ÉVACUATION ET PRODUITS DE COMBUSTION				
Type de raccordement		C13 - C33 - C43 - C83 - C93 - B23P - B23		
Classe de NOx selon EN 15502		6	6	6
Longueur maxi ventouse Ø60/100	m	8	8	7
Longueur maxi ventouse Ø80/125	m	33	33	27
DIMENSIONS				
L x P x H	mm	400 x 315 x 745	400 x 315 x 745	400 x 385 x 745
Poids net	Kg	30	30	35
Référence		**3301607**	**3301608**	**3301609**

MODÈLES DISPONIBLES

MODÈLE	GAZ	CHAUDIÈRE +	BARRETTE +	JEU DE DOUILLES +	VENTOUSE HORIZONTALE =	COLIS
		Référence	Référence	Référence	Référence	
12	Naturel	3301607	3319562	3319563	3318635	4
25	Naturel	3301608	3319562	3319563	3318635	4
35	Naturel	3301609	3319562	3319563	3318635	4

CLAS ONE SYSTEM

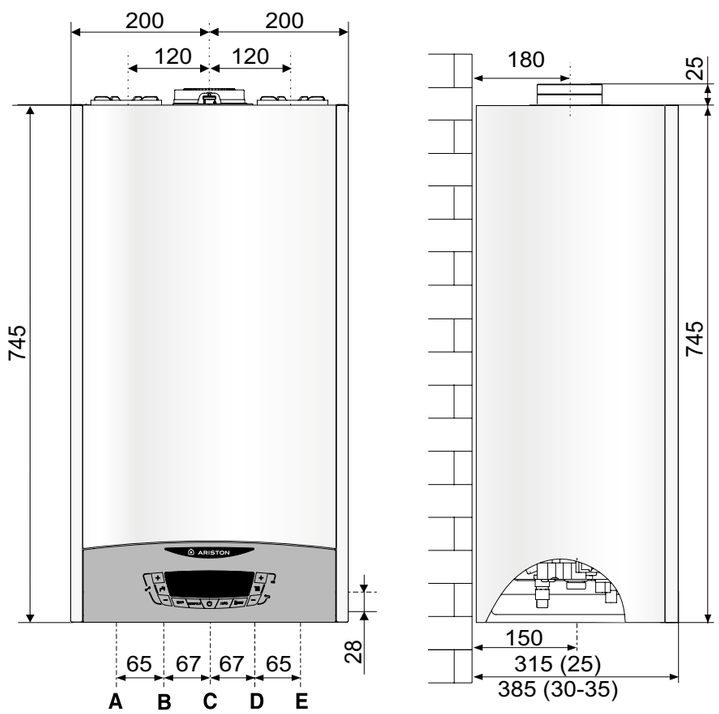

A / Départ chauffage 3/4”
B / Sortie eau chaude sanitaire 1/2”
C / Entrée gaz 3/4”
D / Entrée eau froide sanitaire 1/2”
E / Retour chauffage 3/4”

ACCESSOIRES	Référence
ACCESSOIRES D'INSTALLATION	
Cache robinetterie 40 cm - Blanc	3319505
Barrette de robinetterie	3319562
Douilles 1ère installation sans montage du cadre écarteur	3319563
Douilles 1ère installation avec montage du cadre écarteur	3319564
Cadre écarteur 55 mm pour installation sur colonne montante	3678411
Barrette + cadre écarteur mural + douilles de remplacement Celtic	3319567
Barrette + cadre écarteur mural remplacement Nectra/ Calydra/Centora	3319565
Réhausse ventouse pour remplacement Centora/Nectra	3318357
Barrette + douilles de remplacement Mira Comfort/MX2	3319650
Barrette + cadre écarteur mural + douilles de remplacement Saunier Duval	3319566
Barrette + cadre écarteur mural + douilles de remplacement ELM Leblanc gamme 7 et 5 CF/VMC	3319568
Barrette + cadre écarteur mural + douilles de remplacement ELM Leblanc gamme 5 FF	3319569
Kit transformation gaz naturel > G25 pour 25kW	3318986
Kit transformation gaz naturel > G25 pour 35kW	3318988
ACCESSOIRES OPTIONNELS DE RÉGULATION	
Sensys HD blanc	3319467
Sensys Net HD	3319643
Cube	3319116
Cube RF	3319118
Chronothermostat RF II	3319484
Thermostat programmable Chronothermostat II	3319483
Chrono Control RF	3319683
Ariston Net GPRS/LAN + Sensys HD	3319645
Antenne externe pour kit GPRS	3318892
Récepteur digital	3319686
Sonde extérieure sans fil	3319091
Sonde extérieure filaire	3318599
MODULES HYDRAULIQUES ET ACCESSOIRES	
MGZ I EVO - 1 circuit mono-température	3318620
MGZ II EVO - 2 circuits mono-température	3318621
MGZ III EVO - 3 circuits mono-température	3318622
MGM II EVO - 2 circuits multi-températures	3318624
MGM III EVO - 3 circuits multi-températures	3318625
MCD IV EVO II - 2 circuits multi-températures NF	3319652
Aquastat de sécurité plancher chauffant 65°C à réarmement manuel (de série dans MCD)	3318281
Vanne 2 voies motorisée pour MCD	3318364
ACCESSOIRES OPTIONNELS SOLAIRES	
Vanne thermostatique solaire manuelle	3318290
Sonde solaire appoint gaz en série	3318983
ACCESSOIRES CHAUFFAGE	
Kit filtre circuit chauffage DN25 à 2 manomètres	3318876
Filtre rechange kit filtre chauffage	3318877
BALLON PRÉPARATEUR ECS	
Ballon ECS BCH 80 litres	3070490
Ballon ECS BCH 120 litres	3070491
Ballon ECS BCH 160 litres	3070492
Kit raccord BCH sous chaudière	3319239
Kit raccord BCH à gauche chaudière	3319238

	Référence
SORTIE DE FUMÉES : VENTOUSE CONCENTRIQUE C13-C33	
Kit ventouse horizontale - Ø60/100	3318635
Kit ventouse horizontale - départ vertical - Ø60/100	3318074
Kit raccordement pour conduit 3CE - Ø60/100	3318097
Kit ventouse C13 Rénofit - Ø60/100	3319237
Kit départ vertical - Ø60/100	3318079
Kit départ vertical avec récupérateur de condensats - Ø60/100	3318008
Rallonge 2m - Ø60/100	3318465
Rallonge 1m - Ø60/100	3318077
Rallonge 0,5m - Ø60/100	3318078
Coude à 90° - Ø60/100	3318075
Coude à 45° (2 pièces) - Ø60/100	3318076
Coude à 30° - Ø60/100 (nécessaire dans certains cas de remplacement avec sortie latérale)	3678037
Coude à 20° - Ø60/100 (nécessaire dans certains cas de remplacement avec sortie latérale)	3678033
Rosace de finition - Ø100	3318016
Terminal vertical - Rouge - Ø60/100	3318854
Terminal vertical - Noir - Ø60/100	3319235
Déflecteur 30° - Ø60/100	1014810
Kit départ vertical - Ø60/100 => Ø80/125	3318095
Terminal horizontal - Ø80/125	3318188
Kit ventouse horizontale Ø80/125 - départ vertical Ø60/100	3318858
Rallonge 2m - Ø80/125	3318860
Rallonge 1m - Ø80/125	3318093
Rallonge 0,5m - Ø80/125	3318094
Coude à 90° - Ø80/125	3318091
Coude à 45° (2 pièces) - Ø80/125	3318092
Grille extérieure	1302581
Grille extérieure avec déflecteur	3678086
Rosace de finition - Ø125	3678484
Terminal vertical - Rouge - Ø80/125	3318081
Terminal vertical - Noir - Ø80/125	3318080
Tuile à douille toit plat pour Ø80/125	77757
Tuile à douille toit incliné rouge 5/25°	1008460
Tuile à douille toit incliné noir 5/25°	1017921
Tuile à douille toit incliné rouge 25/45°	1008461
Tuile à douille toit incliné noir 25/45°	1017922
Tuile à douille toit incliné rouge 35/55°	1008462
Tuile à douille toit incliné noir 35/55°	1017923
SORTIE DE FUMÉES : CONDUIT FLEXIBLE C93-B23P	
Kit raccordement chaudière boisseau horizontal - C93	3678402
Kit raccordement chaudière boisseau horizontal - B23P	3678403
Kit raccordement chaudière boisseau vertical - C93	3678404
Couronne 5m avec 1 bride de centrage - Ø80	3678405
Couronne 10m avec 2 brides de centrage - Ø80	3678406
Couronne 15m avec 3 brides de centrage - Ø80	3678407
Raccord flexible nécessaire si longueur > 15m - Ø80	3678444
Kit sortie de cheminée solin avec terminal intégré - B23P	3678408
Kit sortie de cheminée terminal - C93	3678409

Pour la transformation en GPL, aucun kit n'est requis. La transformation se fait automatiquement en sélectionnant le type de gaz souhaité directement dans le menu de la chaudière.

BCH

Ballon réchauffeur à serpentin pour le confort des plus nombreux

B

/ Modèles de 80 à 160 L, en association à une chaudière chauffage seul.
/ Installation murale ou au sol.
/ Cuve et serpentins en acier émaillé.
/ Double protection de la cuve : anote titane à courant imposé + anode magnésium.
/ Facilité de maintenance : bride Ø105 mm.
/ Isolation en mousse polyuréthanne de grande épaisseur.
/ Importante surface d'échange thermique.
/ Bouclage sanitaire (sauf 80 L).
/ Kits électriques disponibles en alimentation 230V.

3 ANS CUVE GARANTIE — 2 ANS PIÈCES GARANTIE — CUVE ÉMAILLÉE

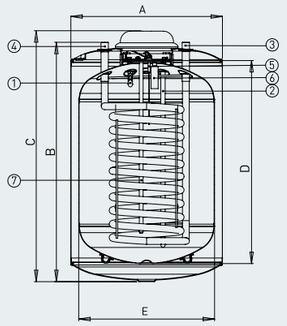

1. Sortie eau chaude 3/4"M
2. Entrée eau froide 3/4"M
3. Sortie serpentin 3/4"M
4. Entrée serpentin 3/4"M
5. Système Protech
6. Anode Magnésium
7. Sonde de température
8. Recirculation 3/4"M (sauf modèle 80 litres)

	I	76	124	157
A	mm	560	560	560
B	mm	670	880	1311
C	mm	700	910	1332
D	mm	535	745	955
E	mm	500	500	450
F	mm	721	822	1244
G	mm	633	843	1265
H	mm	417,5	627,5	827,5
I	mm	155	365	565
J	mm	262,5	262,5	262,5
K	mm	198	198	198

Groupe de sécurité 7 bars obligatoire

MODÈLES		80	120	160
CARACTÉRISTIQUES GÉNÉRALES				
Capacité de stockage ECS	L	76	124	157
Température maximale du ballon	°C	90	90	90
Constante de refroidissement	Wh/l.K.24h	0.37	0.27	0.19
Pertes thermiques Ua	W/K	1.18	1.40	1.24
Pression maximale de service du ballon	bar	7	7	7
ÉCHANGEUR APPOINT HYDRAULIQUE				
Surface d'échange	m^2	0.5	0.7	0.7
Puissance de l'échangeur	kW	10.3	13.9	15.5
Température maximale de l'appoint	°C	90	90	90
Pression maximale de service de l'appoint hydraulique	bar	3	3	3
Pertes de charge de l'échangeur	mbar	16	22	22
Hauteur relative de l'échangeur de base à partir du fond de la cuve		0.8	0.8	0.8
DONNÉES ErP				
Classe d'efficacité énergétique du ballon d'eau chaude		C	C	B
Référence		**3070490**	**3070491**	**3070492**

MURAUX

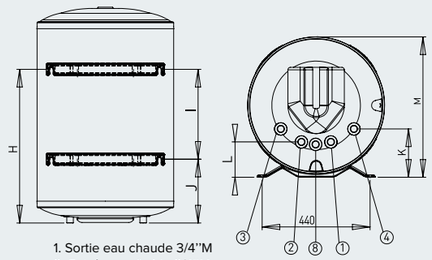

1. Sortie eau chaude 3/4"M
2. Entrée eau froide 3/4"M
3. Sortie serpentin 3/4"M
4. Entrée serpentin 3/4"M
8. Recirculation 3/4"M (sauf modèle 80 litres)

(vue de dessous)

STABLES

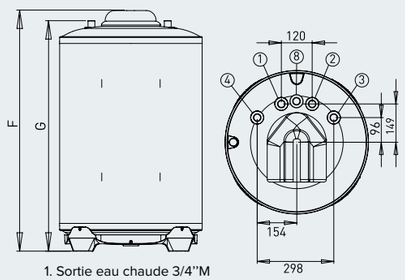

1. Sortie eau chaude 3/4"M
2. Entrée eau froide 3/4"M
3. Sortie serpentin 3/4"M
4. Entrée serpentin 3/4"M
8. Recirculation 3/4"M (sauf modèle 80 litres)

(vue de dessus)

ACCESSOIRES	Référence	Prix HT €
OBLIGATOIRES		
Kit fixation murale	**3078019**	33,02
Kit pose au sol	**3078020**	33,02
OPTIONNELS		
Raccord diélectrique G¾ (20/27) + joint - livré seul	**3018071**	5,90
Kit électrique blindé 1,8 kW mono BCH, installation murale	**3078227**	166,29
Kit électrique blindé 2,5 kW mono BCH, installation murale (non compatible avec BCH 80)	**3078228**	166,29
Kit électrique blindé 1,8 kW mono BCH, installation au sol	**3078231**	166,29
Kit électrique blindé 2,2 kW mono BCH, installation au sol (non compatible avec BCH 80)	**3078229**	166,29

Kit raccord à gauche chaudière
3319238

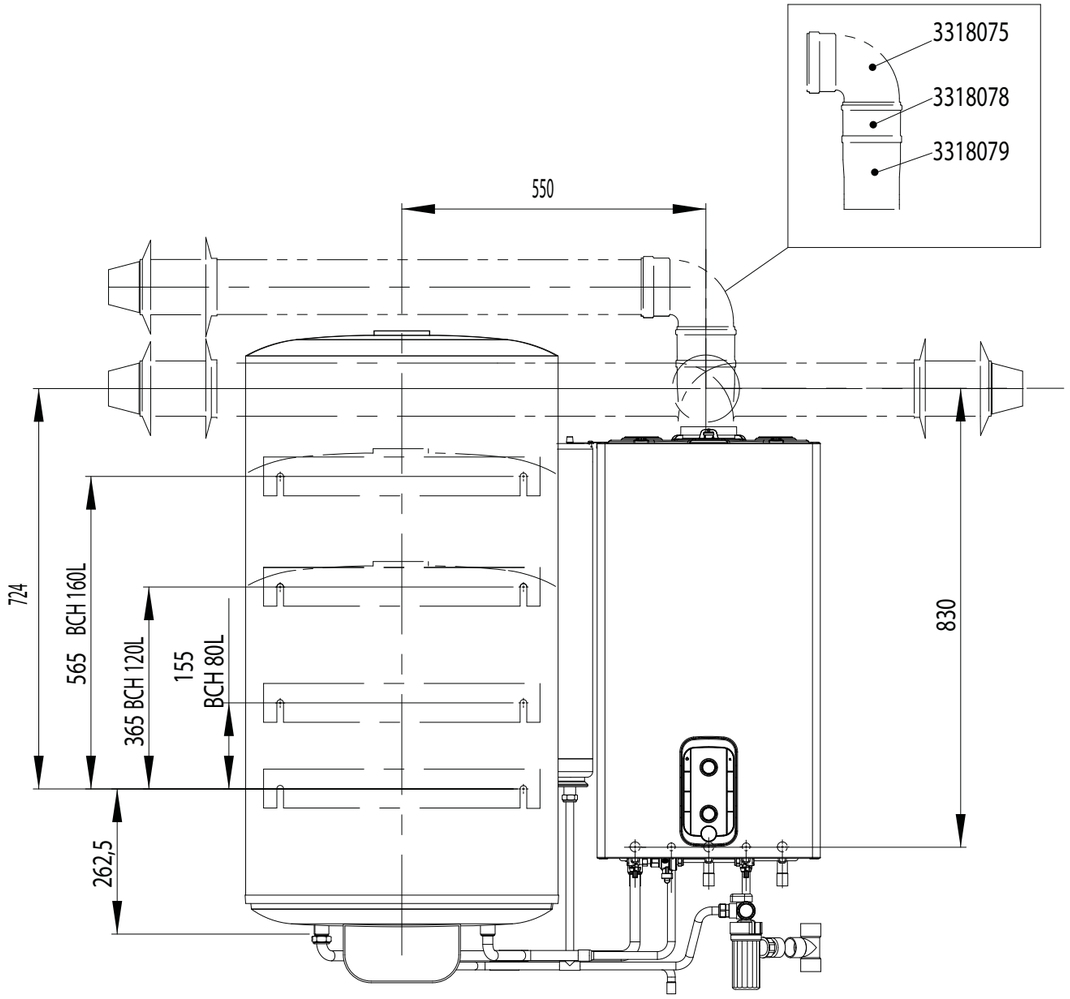

Kit raccord sous chaudière
3318239

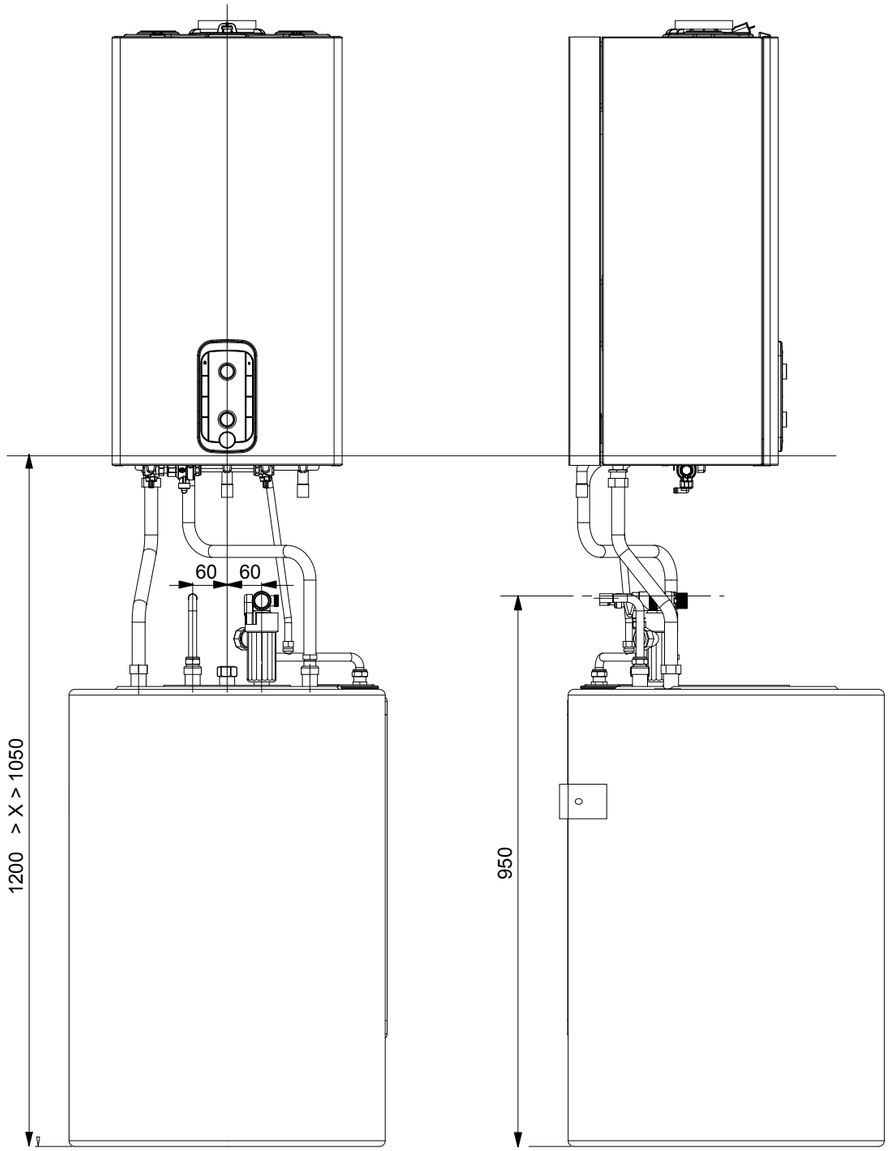

ARISTON NET

Choisissez **la solution connectée** qui correspond à vos besoins :

CLAS B ONE / CLAS ONE **GENUS ONE+**

TECHNOLOGIE WIFI

WORKS WITH amazon alexa

Avec Sensys Net Ou Cube S Net

works with the Google Assistant

Avec Sensys Net Ou Cube S Net

Works with Apple HomeKit

Avec Cube S Net

TECHNOLOGIE GPRS & LAN

KIT Ariston NET GPRS avec Sensys

Antenne externe pour KIT GPRS

CONNECTIVITÉ ARISTON NET PRO

RÉGULATIONS D'AMBIANCE MODULANTES CONNECTÉES TECHNOLOGIE WIFI

SENSYS NET HD

- Kit contenant : une passerelle de communication Wi-Fi + un système de régulation modulante Sensys HD.
- Connexion en WiFi à la box internet pour le contrôle et/ou la supervision à distance de l'installation.
- Toutes les fonctionnalités du Sensys HD avec accès en temps réel et à distance par l'application Ariston NET.
- Régulation sur la température ambiante et extérieure grâce à la fonction météo par Internet.

Dimensions extérieures (L x P x H)	134 x 44 x 96 mm
Compatibilité	Chaudières Ariston vendues depuis 2012, pompes à chaleur et pompes à chaleur hybrides
Connexion	Filaire entre : le système de régulation et le générateur / la passerelle de communication et le générateur
Alimentation électrique	Alimentation directe par la carte du générateur
Section câblage mini	0,5 mm² - Blindé de préférence
Classe du régulateur de température	VI*
Référence	3319643

PASSERELLE ARISTON NET OPEN

Passerelle de communication Wi-Fi permettant de connecter une installation.
- Suupporte les protocoles Zigbee 3.0 et Opentherm pour connecter votre installation à un système domotique
- Connexion en WiFi à la box internet pour le contrôle et/ou la supervision à distance de l'installation.
- Se positionne à l'arrière du Sensys ou sur le générateur de chaleur. Peut aussi être associée à une sonde d'ambiance Cube
- Fonction météo par Internet pour bénéficier d'une régulation climatique évoluée.

Dimensions extérieures (L x P x H)	120 x 23,3 x 80 mm	
Compatibilité	Chaudières Ariston vendues depuis 2012, pompes à chaleur et pompes à chaleur hybrides	
Connexion	Filaire entre la passerelle de communication et le générateur	
Alimentation électrique	Alimentation directe par la carte du générateur	
Section câblage mini	0,5 mm² - Blindé de préférence	
Référence	3319586 Passerelle Wi-Fi / Zigbee / Opentherm	3319089 passerelle Wi-Fi

CUBE S NET

- Régulation modulante connectée : système tout-en-un avec connectivité intégrée.
- Connexion en WiFi à la box internet pour le contrôle et/ou la supervision à distance de l'installation.
- Régulation sur la température ambiante et extérieure grâce à la fonction météo par Internet.
- Programmation et affichage des consommations depuis l'application Smartphone.
- Design : grand écran rétroéclairé, boutons Touch.

Dimensions extérieures (L x P x H)	104 x 19 x 104 mm
Compatibilité	Chaudières Ariston vendues depuis 2012, pompes à chaleur et pompes à chaleur hybrides
Connexion	Filaire entre le système de régulation et le générateur
Alimentation électrique	Alimentation directe par la carte du générateur
Section câblage mini	0,5 mm² - Blindé de préférence
Classe du régulateur de température	VI**
Référence	3319126

RÉGULATION D'AMBIANCE MODULANTE CONNECTÉE TECHNOLOGIE GPRS & LAN

KIT ARISTON NET GPRS LAN AVEC SENSYS

- Kit contenant : une passerelle de communication GPRS & LAN + un système de régulation modulante Sensys HD
- 2 types de connexion possibles :
  - Connexion GPRS : connectivité autonome, ne nécessitant pas de connexion Internet (la carte SIM et l'abonnement sont directement intégrés dans la solution).
  - Connexion LAN : branchement filaire à une box ou un réseau IP avec concentrateur.
- Toutes les fonctionnalités du Sensys HD avec contrôle et/ou supervision à distance de l'installation.

Dimensions extérieures (L x P x H)	180 x 47 x 180 mm	
Compatibilité	Chaudières Ariston vendues depuis 2012, pompes à chaleur et pompes à chaleur hybrides	
Connexion	Filaire entre : le système de régulation et le générateur / la passerelle de communication et le générateur	
Alimentation électrique	Pour le système de régulation : alimentation directe par la carte de la chaudière / pour la passerelle : alimentation 220/240 V CA	
Section câblage mini	0,5 mm² - Blindé de préférence	
Classe du régulateur de température	V	
Référence	3319645 - KIT Ariston NET GPRS avec Sensys HD	3319219 - Passerelle GPRS/LAN seule

ANTENNE EXTERNE POUR KIT GPRS

- A utiliser pour améliorer la qualité de réception de la passerelle Ariston NET GPRS.
- Aimantée pour un positionnement facilité.

Indice de protection	IP 67
Longueur du câble	240 cm
Référence	3318892

** Classe du régulateur de température Sensys HD = V. Classe VI avec régulation sur température extérieure lorsque la sonde extérieure virtuelle est activée*

ONE TEAM

REJOIGNEZ LE CLUB ONE TEAM

ONE TEAM est le programme de fidélisation des installateurs ARISTON.
Votre fidélité est récompensée par des euros crédités sur votre carte de paiement, des bonus et des avantages exclusifs.

1. Inscrivez-vous au Club ONE TEAM

PAR LE SITE WEB SUR
www.ariston-oneteam.com/fr

AVEC VOTRE SMARTPHONE téléchargez l'application ARISTON **ONE TEAM** sur

DISPONIBLE SUR Google Play | Télécharger dans l'App Store

2. Scannez le code-barres

des produits achetés avec **L'APPLICATION MOBILE ONE TEAM** ou le site web. Vos points sont directement crédités sur votre compte

3. Bénéficiez d'une carte de paiement MASTERCARD

sur laquelle seront crédités chaque mois vos points convertis en euros.

Le Club ONE TEAM est réservé aux installateurs et prestataires de services revendeurs chez les particuliers (voir les conditions sur le site)

ARISTON QUICK FIX
Votre assistant technique dans la poche, disponible 7J/7, 24h/24

L'application mobile dédiée aux techniciens de maintenance en intervention

/ Diagnostic des pannes via les codes défauts
/ Aide à la résolution étape par étape
/ Accès direct aux pièces de rechange
/ Accès direct aux produits par flash du QR Code
/ Accès aux notices

Pour récupérer un login et MDP, rapprochez-vous de votre responsable régional des services.

13 Responsables Régionaux des Services à votre disposition pour répondre à toutes vos questions.

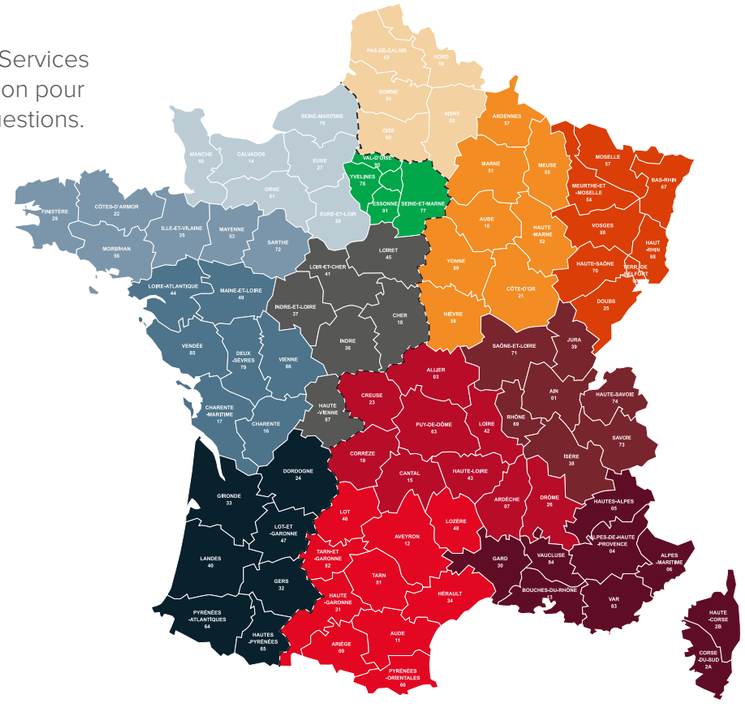

Des experts à votre écoute pour vous accompagner tout le long de la durée de vie de **votre installation**

Vous êtes un **professionnel** de l'installation ou de la maintenance et vous avez besoin **d'une aide au dimensionnement.**

09 69 37 74 40

Vous êtes un **professionnel** de l'installation ou de la maintenance et vous avez besoin **d'un service après vente.**

09 69 32 15 32

Vous êtes un **partenaire service** et vous avez besoin d'un expert Ariston pour vous accompagner dans le **service après-vente.**

09 69 37 48 10

Pensez à vous munir de votre code partenaire à 8 chiffres.

ARISTON QUICK FIX

Assistance technique 7j/7, 24h/24

via l'application

DISPONIBLE SUR Google Play

Télécharger dans l'App Store

ARISTON

Le confort durable de votre maison

ARISTON FRANCE RCS BOBIGNY 399 161 413 - édition 2023 - Document non contractuel - Réf.: DOCCO017 – Ariston France se réserve le droit d'apporter toutes les modifications techniques ou tarifaires. Photos non contractuelles. Crédit photos: Ariston GettyImages