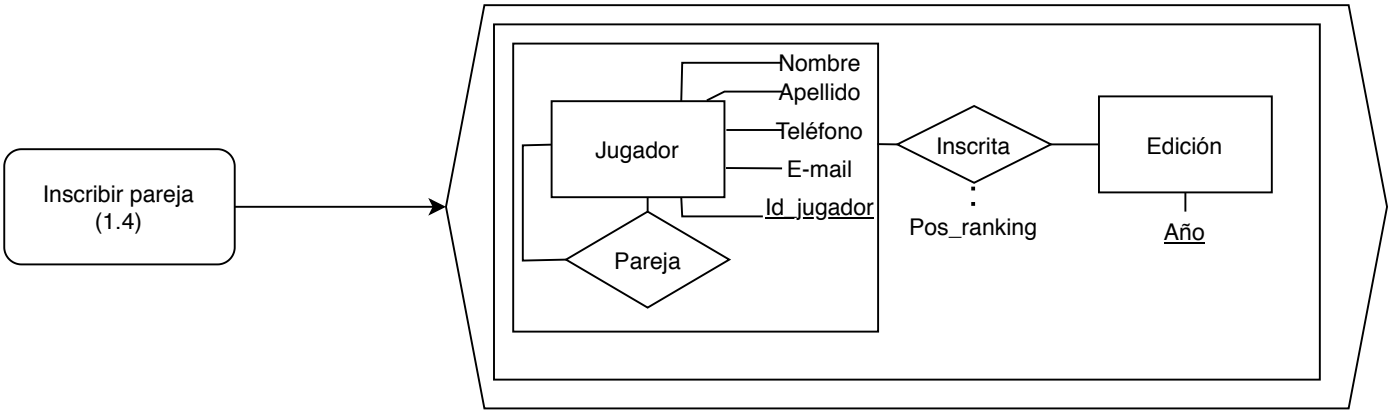
Inscribir pareja
(1.4)
Nombre
Apellido
Jugador
Teléfono
E-mail
Id_jugador
Pareja
Inscrita
Pos_ranking
Edición
Año

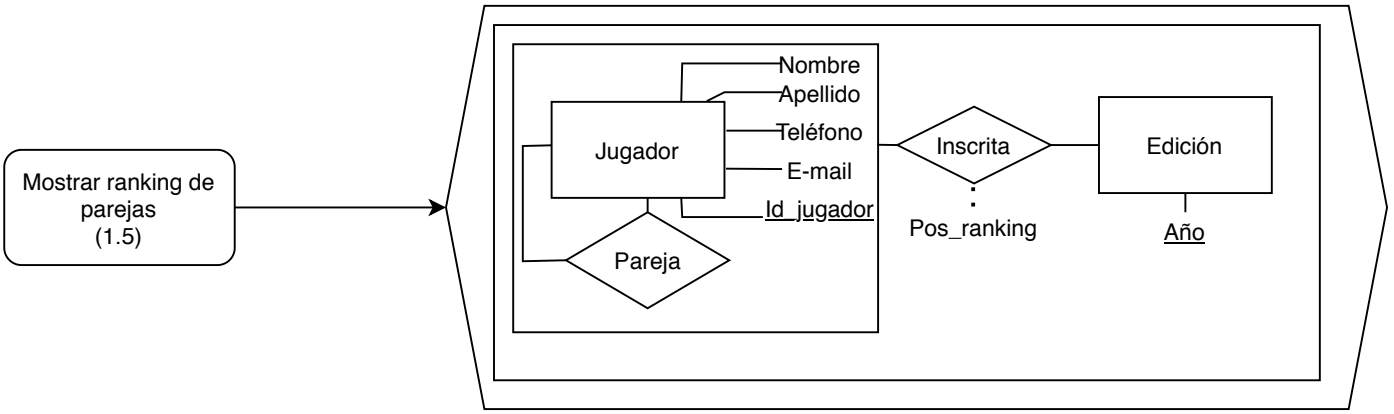
Mostrar ranking de
parejas
(1.5)
Nombre
Apellido
Jugador
Teléfono
E-mail
Id_jugador
Pareja
Inscrita
Pos_ranking
Edición
Año