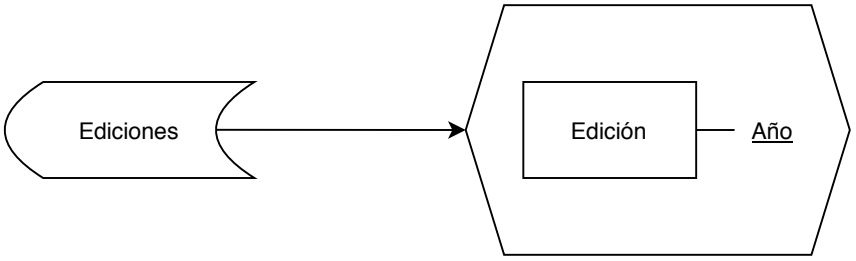
Ediciones
Edición
Año

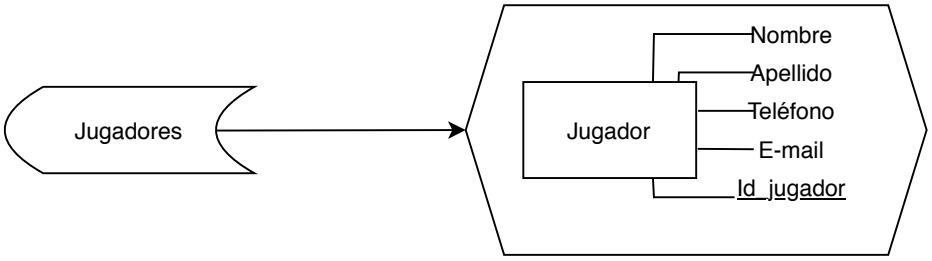
Jugadores
Jugador
Nombre
Apellido
Teléfono
E-mail
Id_jugador

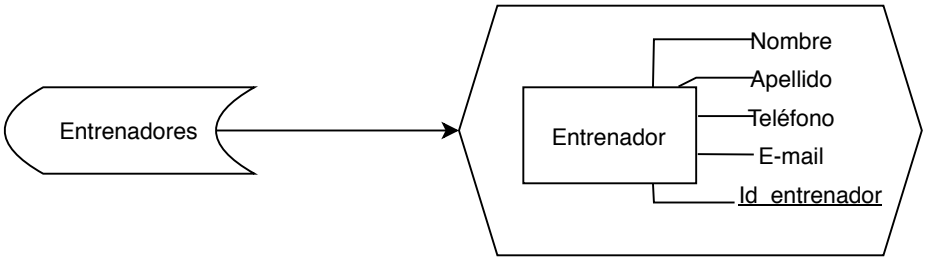
Entrenadores
Entrenador
Nombre
Apellido
Teléfono
E-mail
Id_entrenador

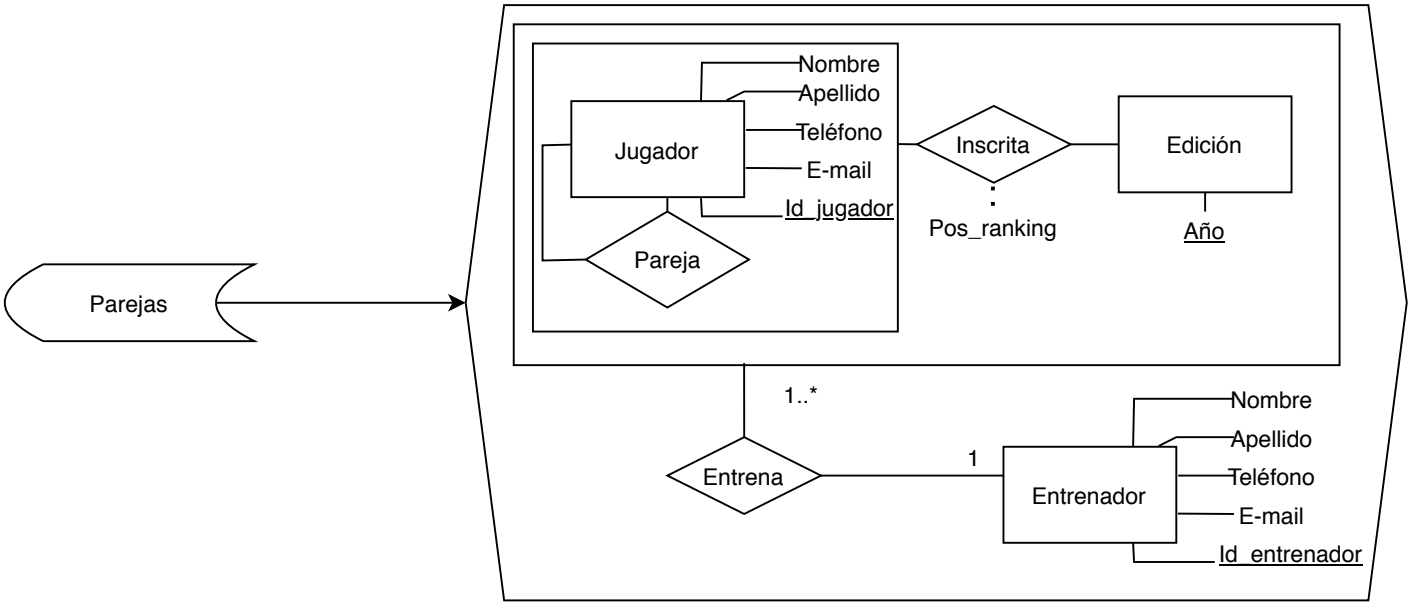
Parejas
Jugador
Nombre
Apellido
Teléfono
E-mail
Id_jugador
Pareja
Inscrita
Pos_ranking
Edición
Año
1..*
Entrena
1
Entrenador
Nombre
Apellido
Teléfono
E-mail
Id_entrenador

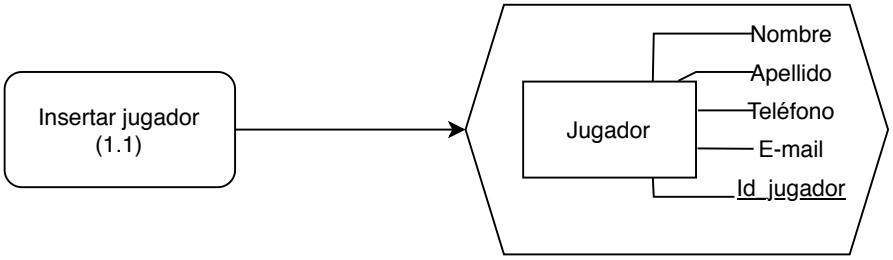
Insertar jugador
(1.1)
Jugador
Nombre
Apellido
Teléfono
E-mail
Id_jugador

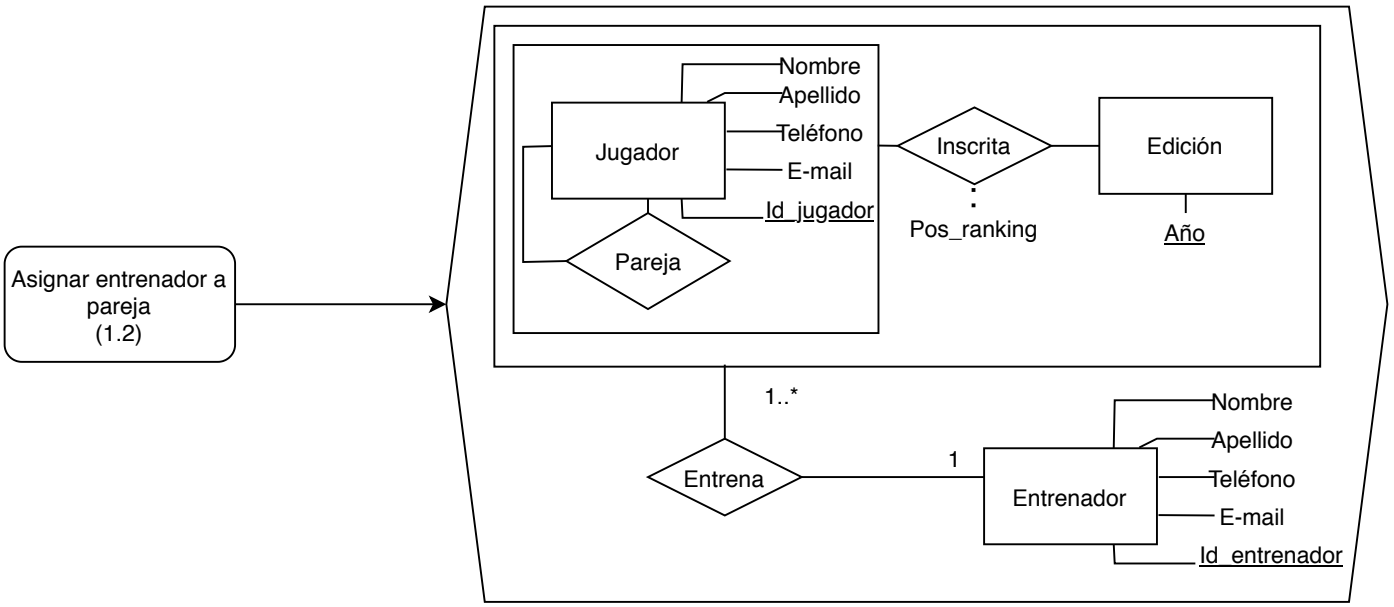
Asignar entrenador a pareja
(1.2)
Jugador
Nombre
Apellido
Teléfono
E-mail
Id_jugador
Pareja
Inscrita
Pos_ranking
Edición
Año
1..*
Entrena
1
Entrenador
Nombre
Apellido
Teléfono
E-mail
Id_entrenador

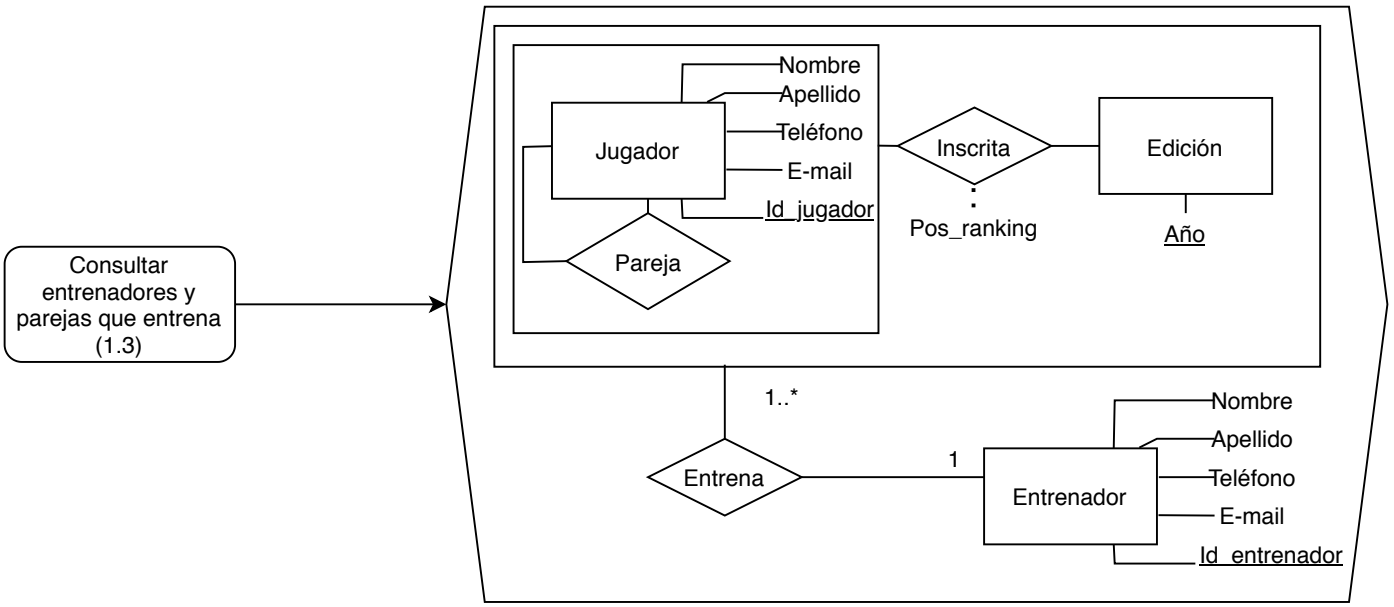
Consultar entrenadores y parejas que entrena
(1.3)
Jugador
Nombre
Apellido
Teléfono
E-mail
Id_jugador
Pareja
Inscrita
Pos_ranking
Edición
Año
1..*
Entrena
1
Entrenador
Nombre
Apellido
Teléfono
E-mail
Id_entrenador

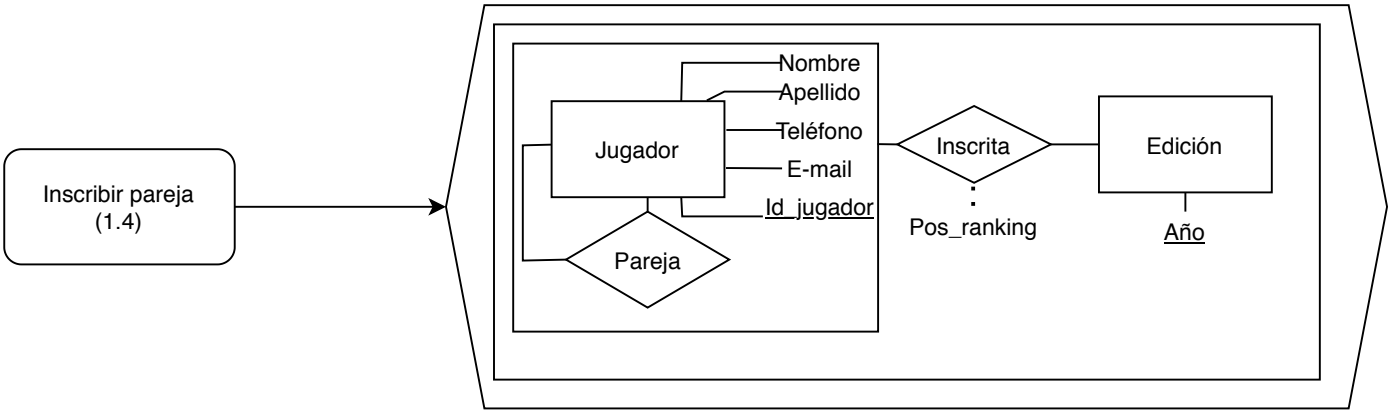
Inscribir pareja
(1.4)
Nombre
Apellido
Jugador
Teléfono
E-mail
Id_jugador
Pareja
Inscrita
Pos_ranking
Edición
Año

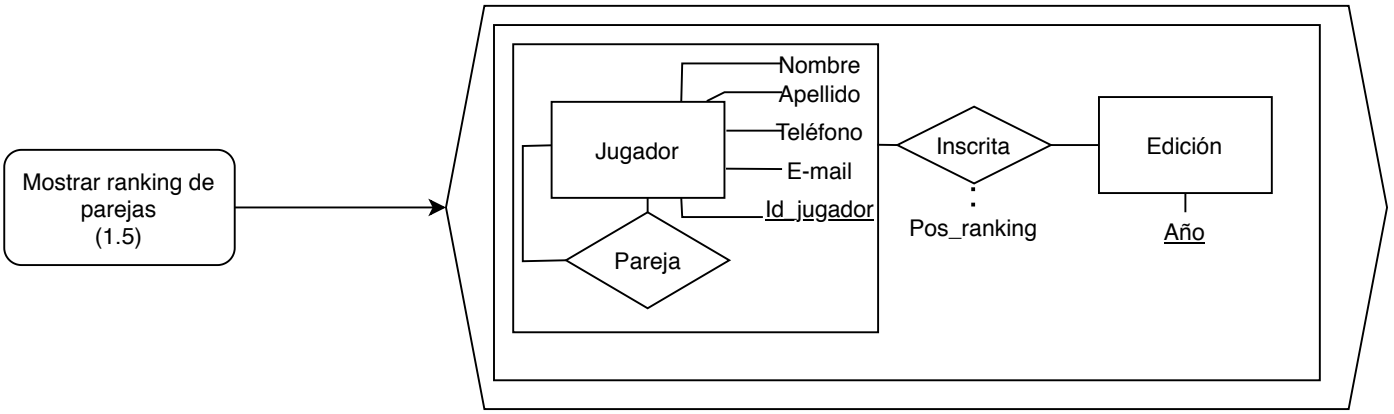
Mostrar ranking de
parejas
(1.5)
Nombre
Apellido
Jugador
Teléfono
E-mail
Id_jugador
Pareja
Inscrita
Pos_ranking
Edición
Año