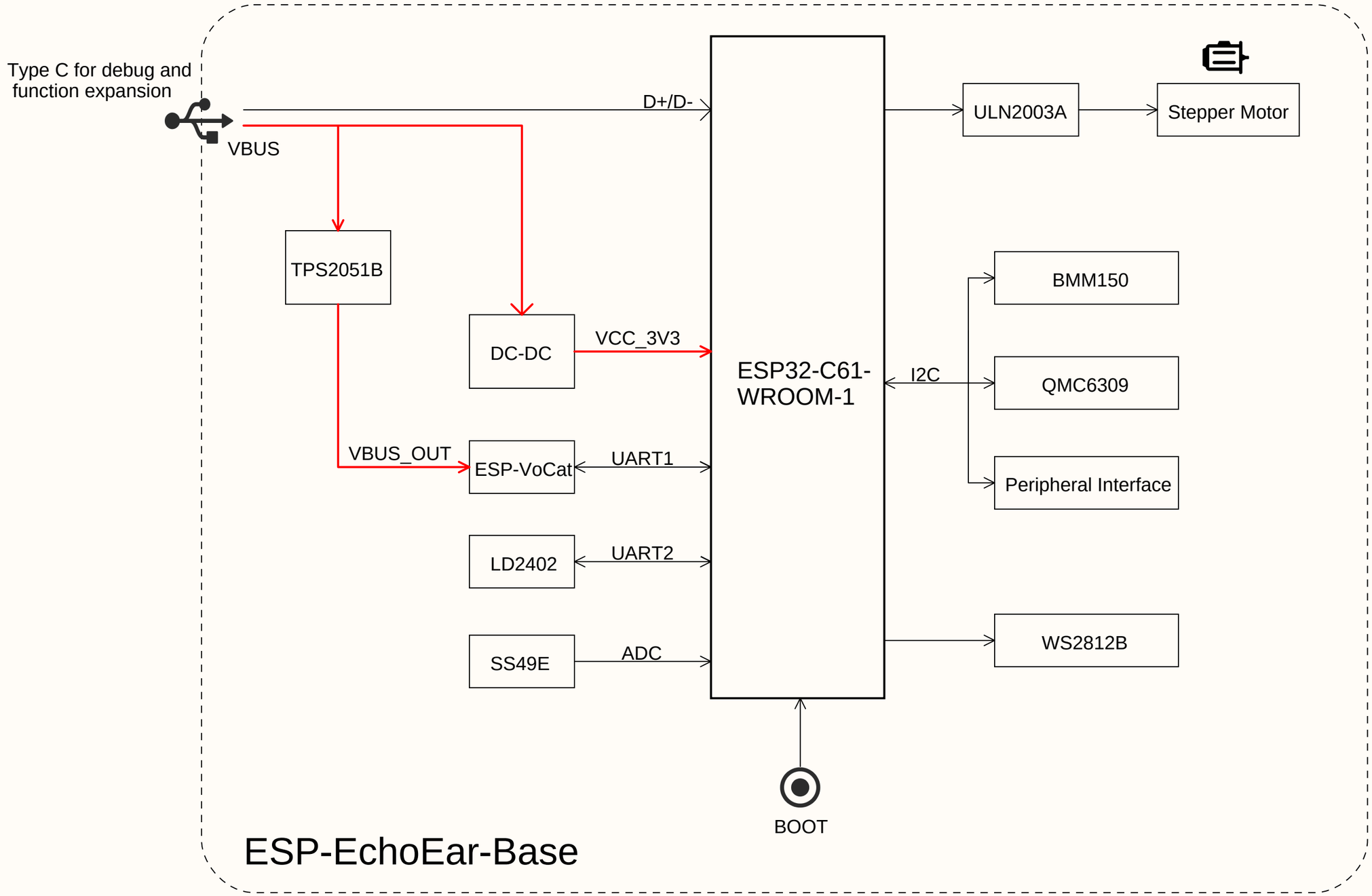

Schematic	SCH-ESP-VoCat-Base-MainBoard-V1_0	Create Date	2025-11-26
		Update Date	2026-03-11
Board	ESP-VoCat-Base-MainBoard-V1_0	Page Name	Block
Version		ESP-VoCat 喵伴旋转底座	
Size			
		Page 1	Count 2
ESPRESSIF		Espressif	

USB-C

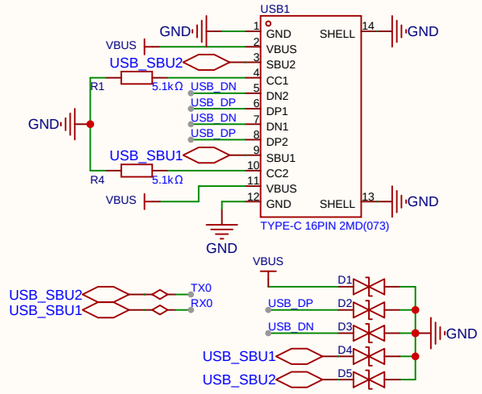

500mA Current Limit

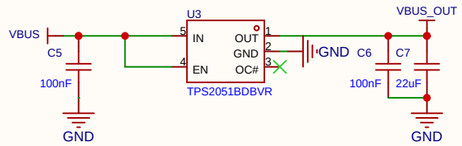

DC-DC

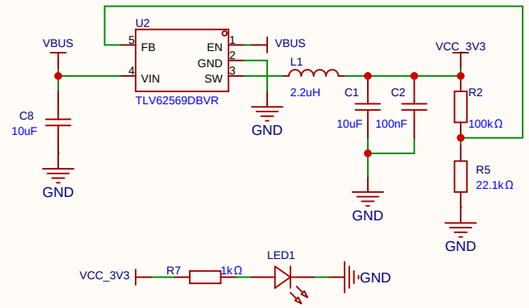

ESP32-C61

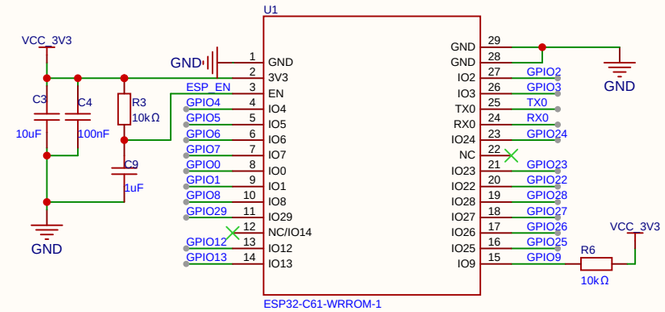

Stepper Motor Driver

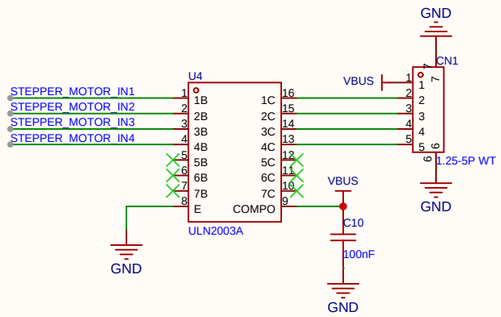

Rotary Table Connector

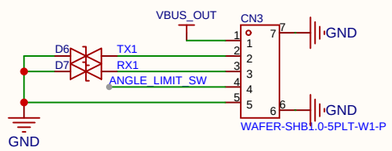

WS2812B

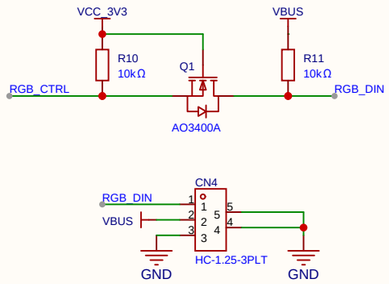

LD2402

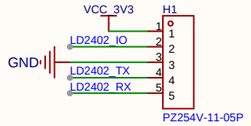

I2C

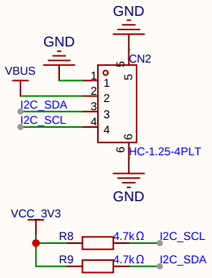

BMM150

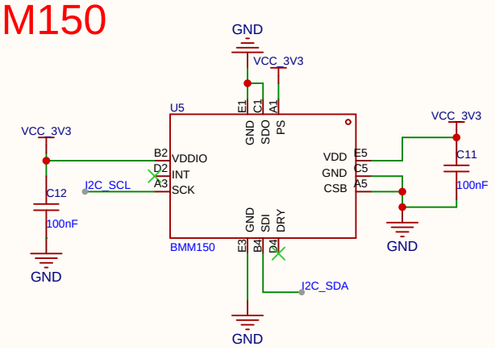

QMC6309

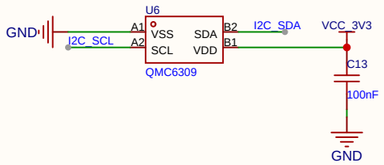

BOOT

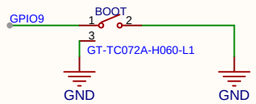

Linear Hall Sensor

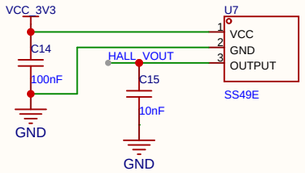

USB_DN — GPIO12
USB_DP — GPIO13
GPIO2 — I2C_SDA
GPIO3 — I2C_SCL

GPIO28 — STEPPER_MOTOR_IN1
GPIO27 — STEPPER_MOTOR_IN2
GPIO26 — STEPPER_MOTOR_IN3
GPIO25 — STEPPER_MOTOR_IN4
GPIO4 — RGB_CTRL
GPIO5 — HALL_VOUT

GPIO1 — ANGLE_LIMIT_SW
GPIO8 — RX1
GPIO29 — TX1
GPIO7 — LD2402_IO
GPIO23 — LD2402_TX
GPIO22 — LD2402_RX

原理图	SCH-ESP-VoCat-Base-MainBoard-V1_0	创建日期	2025-11-25
		更新日期	2025-11-26
板子	ESP-VoCat-Base-MainBoard-V1_0	图页	Function
绘制		ESP-VoCat 喵伴旋转底座	
审阅			
		版本 / 尺寸	页 2 共 2
ESPRESSIF			Espressif