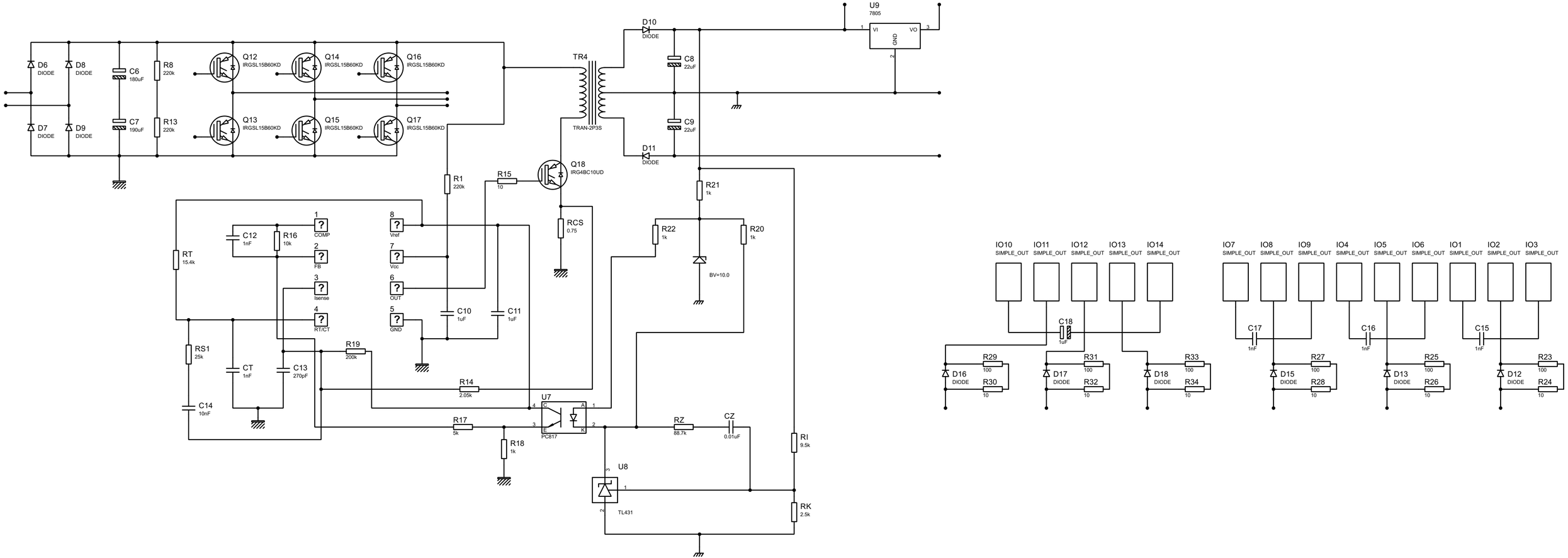
D6 DIODE
D8 DIODE
D7 DIODE
D9 DIODE
C6 180uF
C7 190uF
R8 220k
R13 220k
Q12 IRGSL15B60KD
Q14 IRGSL15B60KD
Q16 IRGSL15B60KD
Q13 IRGSL15B60KD
Q15 IRGSL15B60KD
Q17 IRGSL15B60KD
TR4
TRAN-2P3S
D10 DIODE
D11 DIODE
C8 22uF
C9 22uF
U9 7805
VI
VO
GND
R1 220k
R15 10
Q18 IRG4BC10UD
RCS 0.75
R21 1k
R22 1k
R20 1k
BV=10.0
RT 15.4k
C12 1nF
R16 10k
COMP
FB
Isense
RT/CT
Vref
Vcc
OUT
GND
C10 1uF
C11 1uF
RS1 25k
CT 1nF
C13 270pF
C14 10nF
R19 200k
R14 2.05k
U7
PC817
R17 5k
R18 1k
RZ 88.7k
CZ 0.01uF
U8
TL431
RI 9.5k
RK 2.5k
IO10 SIMPLE_OUT
IO11 SIMPLE_OUT
IO12 SIMPLE_OUT
IO13 SIMPLE_OUT
IO14 SIMPLE_OUT
IO7 SIMPLE_OUT
IO8 SIMPLE_OUT
IO9 SIMPLE_OUT
IO4 SIMPLE_OUT
IO5 SIMPLE_OUT
IO6 SIMPLE_OUT
IO1 SIMPLE_OUT
IO2 SIMPLE_OUT
IO3 SIMPLE_OUT
C18 1uF
C17 1nF
C16 1nF
C15 1nF
D16 DIODE
D17 DIODE
D18 DIODE
D15 DIODE
D13 DIODE
D12 DIODE
R29 100
R30 10
R31 100
R32 10
R33 100
R34 10
R27 100
R28 10
R25 100
R26 10
R23 100
R24 10