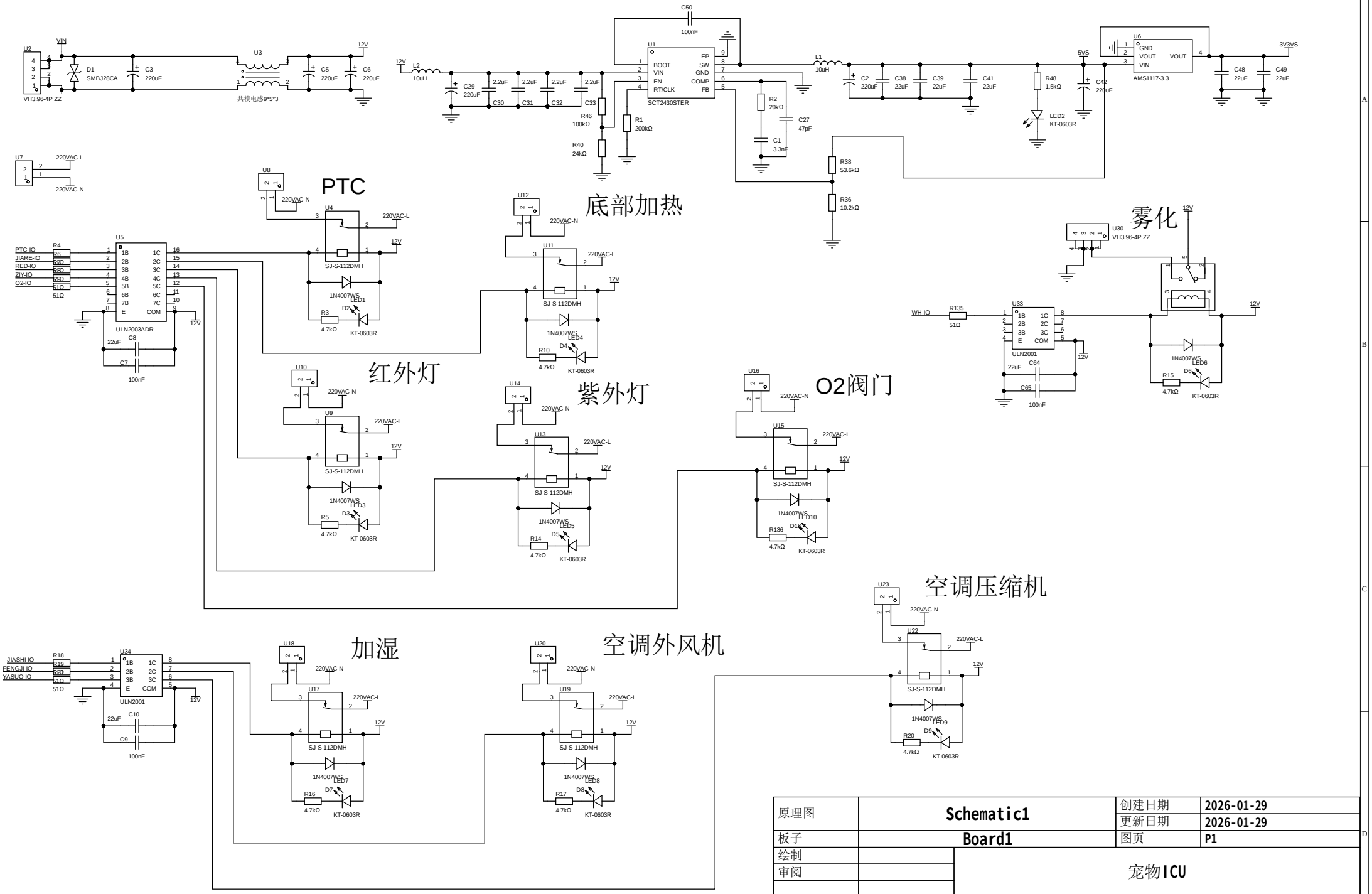

原理图	Schematic1	创建日期	2026-01-29
		更新日期	2026-01-29
板子	Board1	图页	P1
绘制		宠物ICU	
审阅			
		版本	尺寸	页 1 共 1
		V1.0	A4	嘉立创EDA

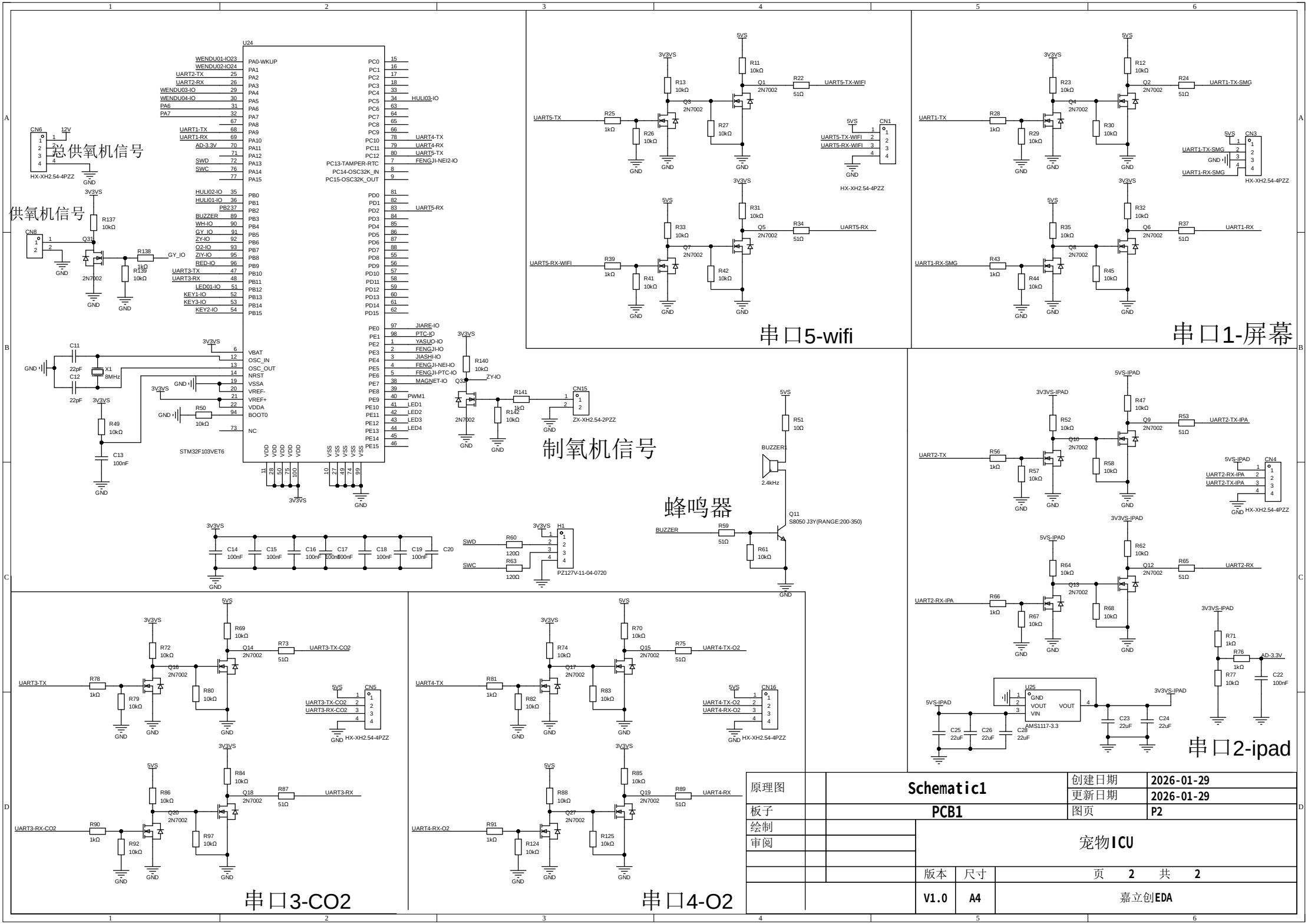
总供氧机信号
供氧机信号
制氧机信号
蜂鸣器
串口5-wifi
串口1-屏幕
串口2-ipad
串口3-CO2
串口4-O2
STM32F103VET6
HX-XH2.54-4PZZ
ZX-XH2.54-2PZZ
PZ127V-11-04-0720
AMS1117-3.3
原理图
Schematic1
创建日期
2026-01-29
更新日期
2026-01-29
板子
PCB1
图页
P2
绘制
审阅
宠物ICU
版本
V1.0
尺寸
A4
页 2 共 2
嘉立创EDA

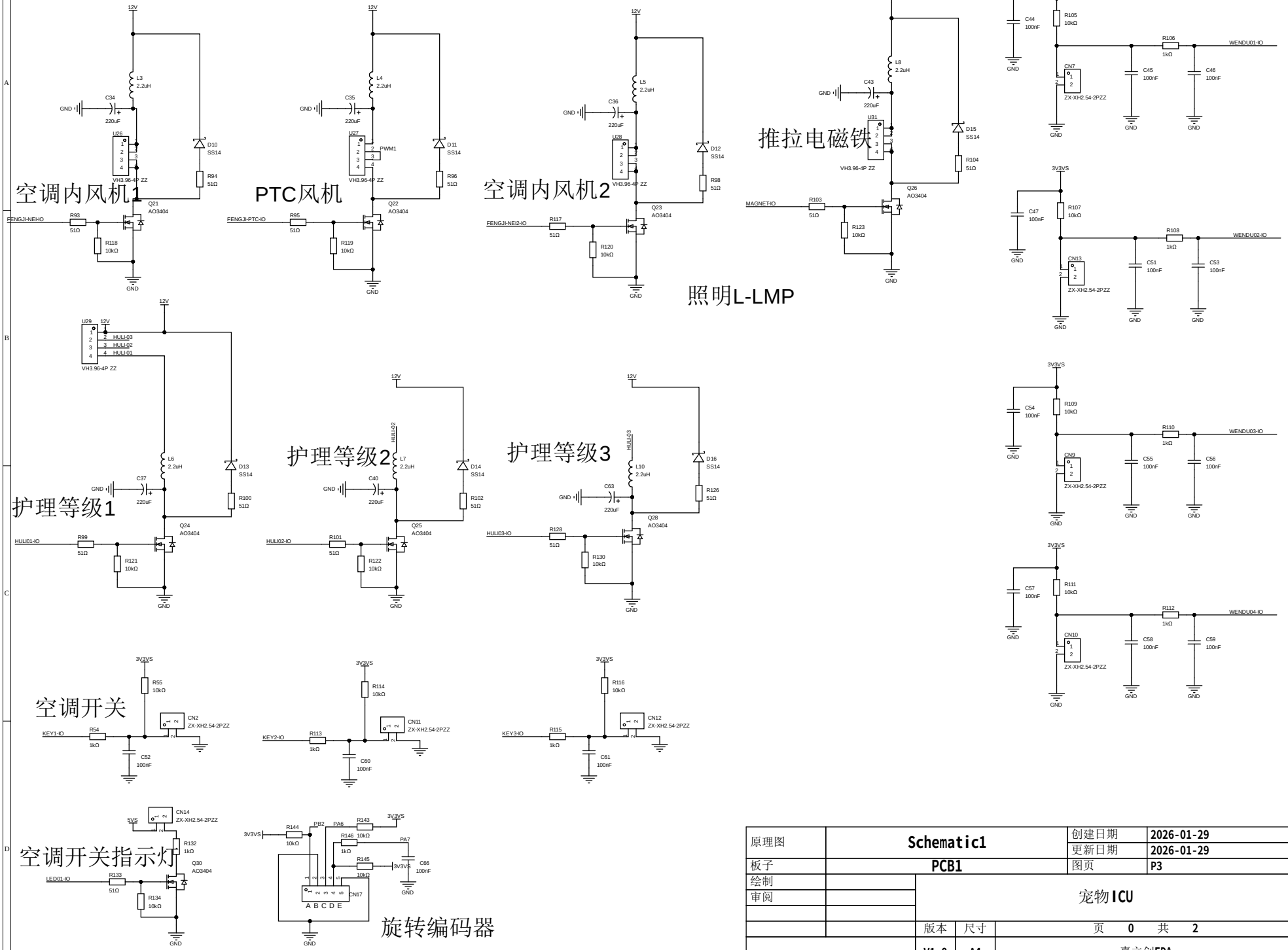

原理图	Schematic1	创建日期	2026-01-29
		更新日期	2026-01-29
板子	PCB1	图页	P3
绘制		宠物ICU	
审阅			
	版本	尺寸	页 0 共 2
	V1.0	A4	嘉立创EDA