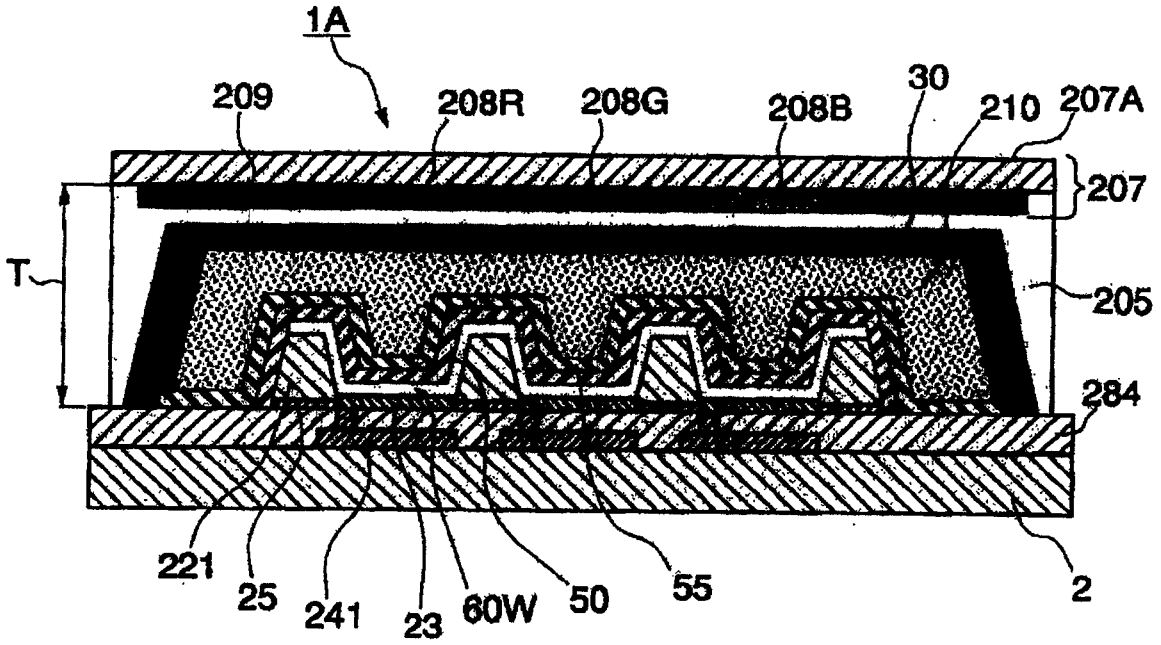
1A
209
208R
208G
208B
30
210
207A
207
T
205
284
221
25
241
23
60W
50
55
2

图 12

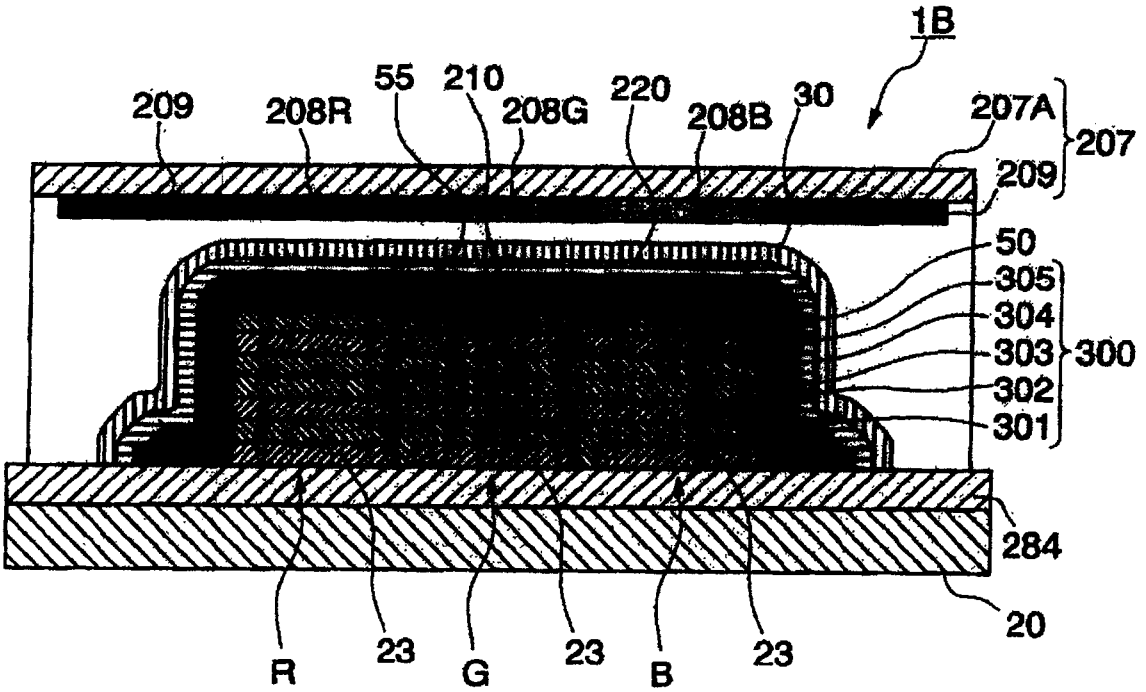
1B
209
208R
55
210
208G
220
208B
30
207A
207
209
50
305
304
303
300
302
301
284
20
R
23
G
23
B
23

图 13