23931.001

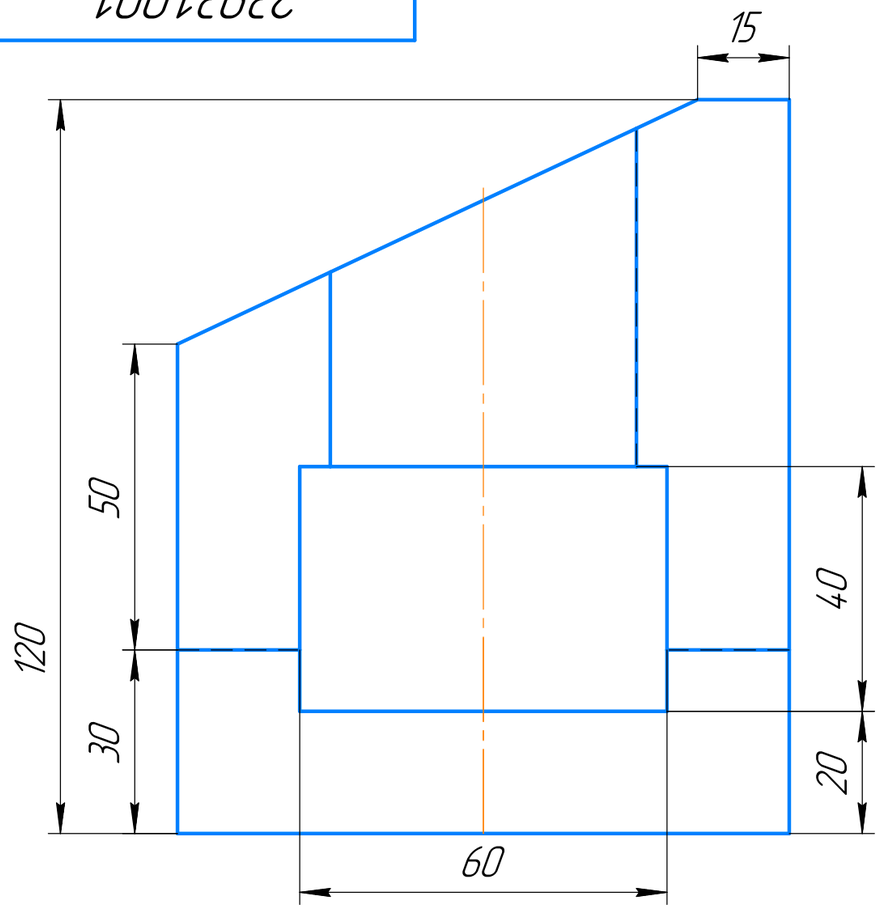

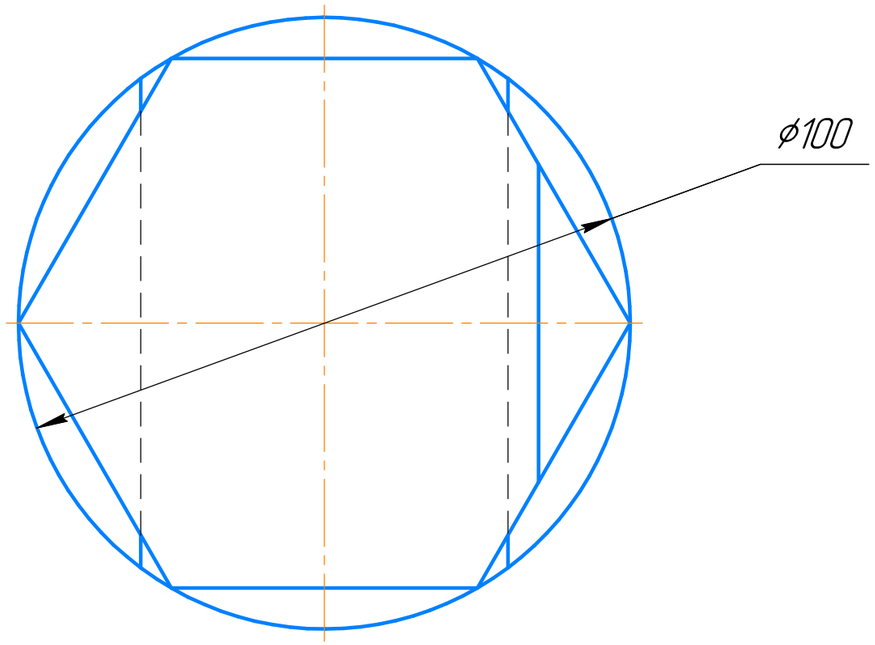

(1:2)

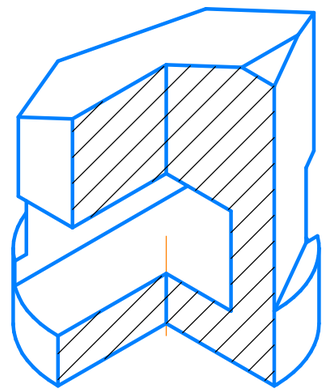

					23931.001			
Изм.	Лист	№ докум.	Подп.	Дата	02.14.01	Лит.	Масса	Масштаб
Разраб.		Чернодоля		02.10			3,95	1:1
Пров.						Лист	Листов 1	
Т.контр.								
Н.контр.					Сталь 30ХГСА ГОСТ 4543-2016	НГУ-2024		
Утв.								

Перв. примен.

Справ. №

Подп. и дата

Инв. № дубл.

Взам. инв. №

Подп. и дата

Инв. № подл.

Копировал

Формат А3