Matrezan

POLTRONA KIARA

FICHA DE PRODUTO 2026

CONCEITO

Design exclusivo Matrezan.

VARIANTES DISPONÍVEIS

REFERÊNCIA	DIMENSÃO	FORMATO
2971	0,56 x 0,57 x 0,80	-

ESPECIFICAÇÕES TÉCNICAS

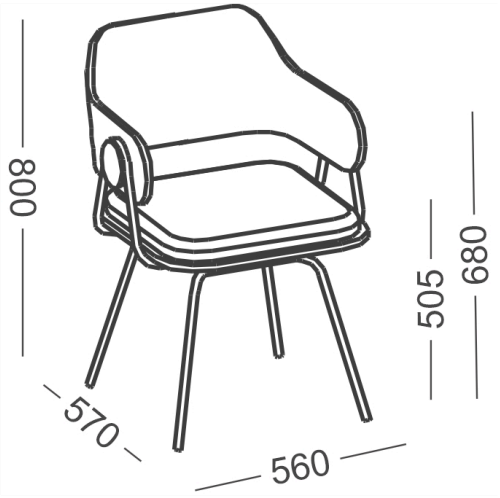

DADOS DE LOGÍSTICA

REF.	PESO LÍQ.	PESO BRUTO	CUBAGEM	VOLUMES
2971	14.5kg	15kg	0.16m³	1

ACABAMENTOS E DETALHES

INFORMAÇÕES CONSTRUTIVAS

ESTRUTURA EM AÇO CARBONO COM PINTURA EPOXI, PEÇAS CURVADAS EM MULTI-HDF COM REVESTIMENTO MELAMÍNICO OU LACA. ESPUMA ASSENTO 45MM D28 | ESPUMA ENCOSTO 20MM D23, GIRATÓRIA

COR

FR.FO. NG.FO. RO.FO. NE.LC. OF.LC.

COR DO METAL

DO. CO. CP. PT. VA.

TEC

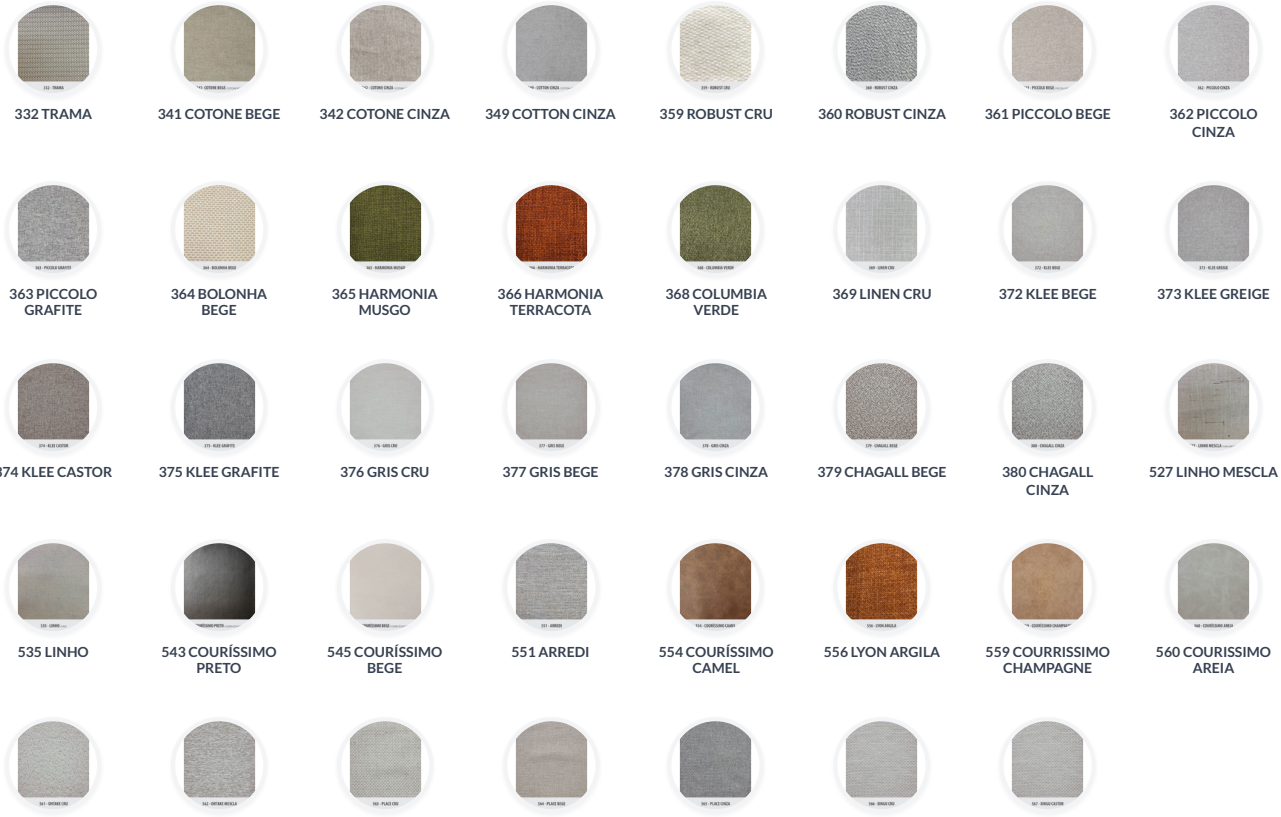

332 TRAMA
341 COTONE BEGE
342 COTONE CINZA
349 COTTON CINZA
359 ROBUST CRU
360 ROBUST CINZA
361 PICCOLO BEGE
362 PICCOLO CINZA
363 PICCOLO GRAFITE
364 BOLONHA BEGE
365 HARMONIA MUSGO
366 HARMONIA TERRACOTA
368 COLUMBIA VERDE
369 LINEN CRU
372 KLEE BEGE
373 KLEE GREIGE
374 KLEE CASTOR
375 KLEE GRAFITE
376 GRIS CRU
377 GRIS BEGE
378 GRIS CINZA
379 CHAGALL BEGE
380 CHAGALL CINZA
527 LINHO MESCLA
535 LINHO
543 COURÍSSIMO PRETO
545 COURÍSSIMO BEGE
551 ARREDI
554 COURÍSSIMO CAMEL
556 LYON ARGILA
559 COURRISSIMO CHAMPAGNE
560 COURISSIMO AREIA
561 OHTAKE CRU
562 OHTAKE MESCLA
563 PLACE CRU
564 PLACE BEGE
565 PLACE CINZA
566 XINGU CRU
567 XINGU CASTOR