Matrezan

POLTRONA BIANCA

FICHA DE PRODUTO 2026

CONCEITO

Design exclusivo Matrezan.

VARIANTES DISPONÍVEIS

REFERÊNCIA	DIMENSÃO	FORMATO
2934	0,537 x 0,582 x 0,84	-

ESPECIFICAÇÕES TÉCNICAS

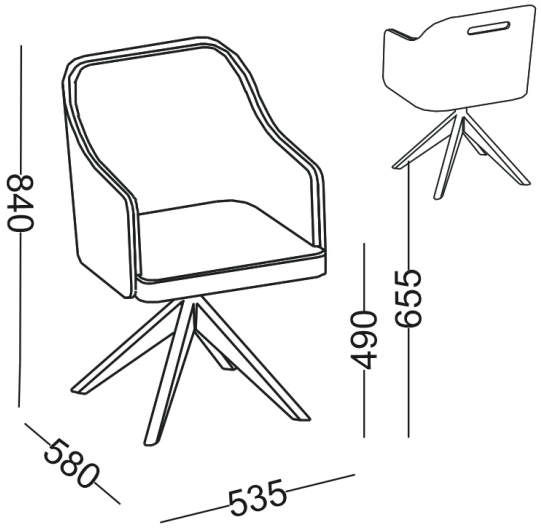

DADOS DE LOGÍSTICA

REF.	PESO LÍQ.	PESO BRUTO	CUBAGEM	VOLUMES
2934	13kg	13.7kg	0.175m³	1

ACABAMENTOS E DETALHES

INFORMAÇÕES CONSTRUTIVAS

BASE EM PES DE MADEIRA COM TINGIMENTO OU PINTURA LACA. PEÇAS CURVADAS EM MILTI-HDF COM REVESTIMENTO MELAMÍNICO OU LACA. ESPUMA ASSENTO 45MM D28 + 10MM D26 | POSSUI PERCINTAS | ESPUMA ENCOSTO FRENTE 20MM D28 | POSSUI PERCINTAS, GIRATÓRIA

COR

FR.FO. NG.FO. RO.FO. NE.LC. OF.LC.

TEC

332 TRAMA | 341 COTONE BEGE | 342 COTONE CINZA | 349 COTTON CINZA | 359 ROBUST CRU | 360 ROBUST CINZA | 361 PICCOLO BEGE | 362 PICCOLO CINZA

363 PICCOLO GRAFITE | 364 BOLONHA BEGE | 365 HARMONIA MUSGO | 366 HARMONIA TERRACOTA | 368 COLUMBIA VERDE | 369 LINEN CRU | 372 KLEE BEGE | 373 KLEE GREIGE

374 KLEE CASTOR | 375 KLEE GRAFITE | 376 GRIS CRU | 377 GRIS BEGE | 378 GRIS CINZA | 379 CHAGALL BEGE | 380 CHAGALL CINZA | 527 LINHO MESCLA

535 LINHO | 543 COURÍSSIMO PRETO | 545 COURÍSSIMO BEGE | 551 ARREDI | 554 COURÍSSIMO CAMEL | 556 LYON ARGILA | 559 COURRISSIMO CHAMPAGNE | 560 COURISSIMO AREIA

561 OHTAKE CRU | 562 OHTAKE MESCLA | 563 PLACE CRU | 564 PLACE BEGE | 565 PLACE CINZA | 566 XINGU CRU | 567 XINGU CASTOR