Matrezan

MESA BETÂNIA

FICHA DE PRODUTO 2026

CONCEITO

Mesa de jantar Betânia, com visual único no mercado. Pensada para quem procura exclusividade, com beleza genuína e identidade 100% Matrezan.

VARIANTES DISPONÍVEIS

REFERÊNCIA	DIMENSÃO	FORMATO
10403	2,00 x 1,00 x 0,76	BARRIL, RETO R.80
10404	2,20 x 1,10 x 0,76	BARRIL, RETO R.80
1233	1,50 x 1,50 x 0,76	BARRIL, RETO R.80
1236	1,55 x 0,90 x 0,76	BARRIL, RETO R.80
1237	1,80 x 0,90 x 0,76	BARRIL, RETO R.80
1238	1,80 x 1,00 x 0,76	BARRIL, RETO R.80

ESPECIFICAÇÕES TÉCNICAS

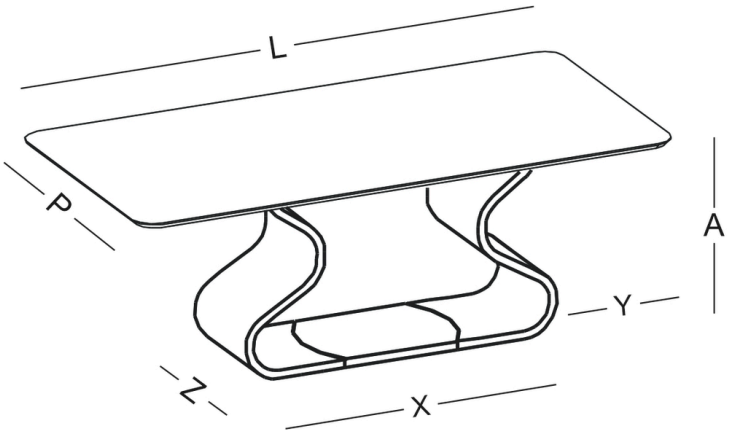

MATRIZ DE MEDIDAS (CM)

REF.	A	L	P	X	Y	Z
1236	76cm	155cm	90cm	79cm	38cm	42cm
1237	76cm	180cm	90cm	79cm	50cm	42cm
1238	76cm	180cm	100cm	79cm	50cm	42cm
10403	76cm	200cm	100cm	120cm	40cm	42cm
10404	76cm	220cm	110cm	140cm	40cm	42cm
1233	76cm	150cm	150cm	79cm	35cm	64cm

DADOS DE LOGÍSTICA

REF.	PESO LÍQ.	PESO BRUTO	CUBAGEM	VOLUMES
10403	92kg	95kg	0.492m³	2
10404	107kg	110kg	0.576m³	2
1233	100kg	104kg	0.518m³	2
1236	64kg	66kg	0.3445m³	2
1237	74kg	76kg	0.439m³	3
1238	80kg	82kg	0.3881m³	3

ACABAMENTOS E DETALHES

INFORMAÇÕES CONSTRUTIVAS

Base em MULTI-HDF com revestimento melamínico. Fixação por parafusos. Possui Sapata Regulável. Tampo MDF e Vidro Pintado 4mm com pintura digital.

FORMATO TAMPO

BARRIL

RETO R.80

COR

FR.FO.

NG.FO.

RO.FO.

COR DO DETALHE

VIDRO OFF WHITE

VIDRO BRANCO

VIDRO PRETO

VIDRO FREIJÓ

VIDRO NOGUEIRA

VIDRO ROBLE

VIDRO ONIX BIANCO

VIDRO LEGNO CHIARO

VIDRO LEGNO NERO

VIDRO CARRARA

VIDRO CHAMPAGNE

VIDRO CALACATA

COR2