Matrezan

MESA CENTRO IVY

FICHA DE PRODUTO 2026

CONCEITO

Design exclusivo Matrezan.

VARIANTES DISPONÍVEIS

REFERÊNCIA	DIMENSÃO	FORMATO
1553	1,60 x 0,80 x 0,36	ORGÂNICO

ESPECIFICAÇÕES TÉCNICAS

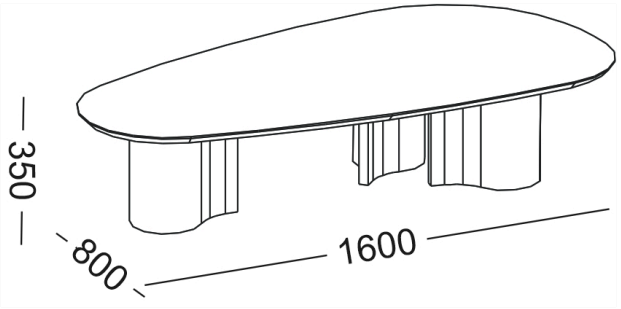

DADOS DE LOGÍSTICA

REF.	PESO LÍQ.	PESO BRUTO	CUBAGEM	VOLUMES
1553	26kg	28kg	0.137m³	2

ACABAMENTOS E DETALHES

INFORMAÇÕES CONSTRUTIVAS

Mesa com base em MULTI-HDF com revestimento melamínico ou pintura laca. Tampo em MDF 25MM com acabamento bisotê e verniz. Possui sapatas reguláveis.

COR

FR.FO. NG.FO. RO.FO. NE.LC. OF.LC.

COR DO DETALHE

BISOTÊ FREIJÓ | BISOTÊ NOGUEIRA | BISOTÊ ROBLE | BISOTÊ LEGNO CHIARO | BISOTÊ LEGNO NERO | BISOTÊ CARRARA | BISOTÊ ONIX BIANCO | BISOTÊ CALACATA