# Matrezan

## MESA CENTRO LERIANE

FICHA DE PRODUTO 2026

### CONCEITO

*Design exclusivo Matrezan.*

### VARIANTES DISPONÍVEIS

| REFERÊNCIA | DIMENSÃO | FORMATO |
|---|---|---|
| **1549** | 1,16 x 0,60 x 0,315 | - |

# ESPECIFICAÇÕES TÉCNICAS



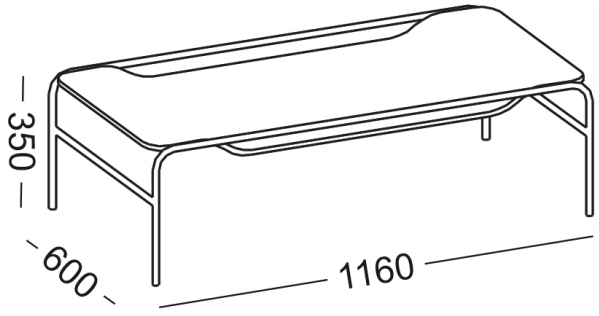


## DADOS DE LOGÍSTICA

| REF. | PESO LÍQ. | PESO BRUTO | CUBAGEM | VOLUMES |
|---|---|---|---|---|
| **1549** | 12kg | 13kg | 0.273m³ | 1 |

# ACABAMENTOS E DETALHES

## INFORMAÇÕES CONSTRUTIVAS

Estrura em aço carbono com peças em MULTI-HDF com revestimento melamínico ou pintura em laca.

## COR

FR.FO. NG.FO. RO.FO.

## COR DO METAL

DO. CO. CP. PT. VA.