Matrezan

MESA CENTRO LYRA

FICHA DE PRODUTO 2026

CONCEITO

Design exclusivo Matrezan.

VARIANTES DISPONÍVEIS

REFERÊNCIA	DIMENSÃO	FORMATO
1552	0,915 x 0,770 x 0,315	ORGÂNICO

ESPECIFICAÇÕES TÉCNICAS

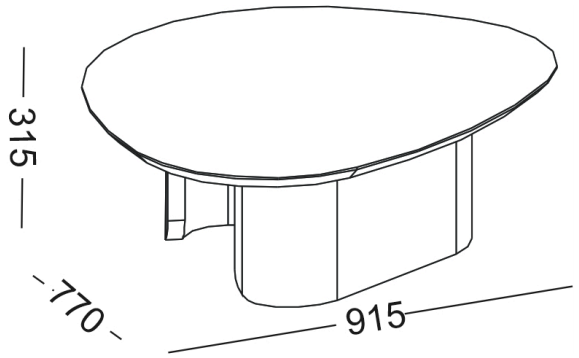

DADOS DE LOGÍSTICA

REF.	PESO LÍQ.	PESO BRUTO	CUBAGEM	VOLUMES
1552	22kg	23kg	0.12m³	2

ACABAMENTOS E DETALHES

INFORMAÇÕES CONSTRUTIVAS

Mesa com base em MULTI-HDF com revestimento melamínico ou pintura laca. Tampo em MDF 25MM com acabamento bisotê e verniz. Possui sapatas reguláveis. Acompanha almofada para seu pet.

COR

FR.FO. NG.FO. RO.FO. NE.LC. OF.LC.

COR DO DETALHE

BISOTÊ FREIJÓ | BISOTÊ NOGUEIRA | BISOTÊ ROBLE | BISOTÊ LEGNO CHIARO | BISOTÊ LEGNO NERO | BISOTÊ CARRARA | BISOTÊ ONIX BIANCO | BISOTÊ CALACATA